Înainte de instalarea, conexiunea și utilizarea acestui dispozitiv, vă rugăm să citiți în întregime manualul de utilizare și să îl păstraţi într-un loc sigur, pentru consultare ulterioară.
Mai mult, este strict recomandat să instalaţi senzorii de parcare prin intermediul unui service autorizat. Puteți deteriora mașina și cauza daune ireversibile sistemului de cablaj sau şasiului maşinii.

Acest senzor de parcare notifică conducătorului auto distanța până la obstacol și locaţia obstacolului prin intermediul unui semnal sonor acustic (SCA PARK100) sau chiar şi o combinație de semnale acustice și afișaj vizual (SCA PARK200), pentru a asigura securitatea persoanelor și a obiectelor, atunci când vă deplasaţi în marşarier, sau eventual parcaţi autovehiculul. Sistemul pornește automat atunci când este acţionat marşarierul cutiei de viteze.
Senzorii de parcare folosesc tehnologie de ultimă generaţie cu ultrasunete şi au fost special concepuţi pentru a se integra perfect cu bara de protecție a maşinii tale.

Instrucțiuni importante
• Acest dispozitiv a fost conceput ca un ajutor pentru șofer și nu trebuie să fie considerat infailibil.
• Manevraţi întotdeauna mașina cu precauție și faceţi uz de simţul dvs. și abilitățile de conducere.
• Manevraţi masina încet în interesul propriei siguranțe și a altora.
• Opriţi întotdeauna mașina dacă avertismentul de pericol este activat, pentru a lua în considerare deplasarea din inerţie.
• Verificați periodic funcţionarea senzorilor şi întotdeauna asigurați-vă că aceştia sunt curaţi.
• În caz de ploaie, zăpadă sau gheață, senzorii pot fi supuşi la o scădere temporară a sensibilității cu aproximativ 20%. Conduceţi cu mai mare precauție, până la încheierea procesului de evaporare.

Conținut ambalaj
După despachetarea dispozitivului, asigurați-vă că ambalajul conține următoarele:

1 modul de comandă
4 senzori cu ultrasunete
1 indicator acustic (PARK100 SCA) / 1 ecran LCD fără fir (SCA PARK200)
1 cablu de alimentare
1 burghiu pentru găurire
1 kit de accesorii
1 manual de instrucțiuni

Caracteristici:
• Activarea automată atunci când marşarierul este acţionat.
• Ecran vizibil ce indică distanța faţă de obstacol (numai pentru SCA PARK200).
• Avertizor sonor integrat pentru alertă imediată.
• Instalare ușoară, fără întreținere.
• Transmisie wireless FM de la cutia de control la ecran (doar pentru SCA PARK200).
• Alertă de voce opţională (doar pentru SCA PARK200).
• Nu rulează pe baterie atunci când mașina este parcată, iar motorul este oprit.
• Model aprobat, în conformitate cu reglementările europene privind compatibilitatea electromagnetică.
• Utilizarea în toate condițiile meteorologice (de la -40 ° C la +80 ° C).

Notă: Modelul fără ecran este echipat cu avertizor (beeper) extern cu o posibilitate de setare a nivelului volumului: oprit – mediu - tare.

Funcţionare
Senzorii de parcare emit unde ultrasonice care sunt reflectate de obstacol, pentru a genera un semnal vizual-acustic. Distanța exactă faţă de obstacol este detectată pentru a facilita manevrele de parcare, chiar și în spațiile cele mai restrânse. Frecvența undelor ultrasonice a fost aleasă în scopul de a reduce perturbaţiile sau afectarea oamenilor sau animalelor.

Semnalul

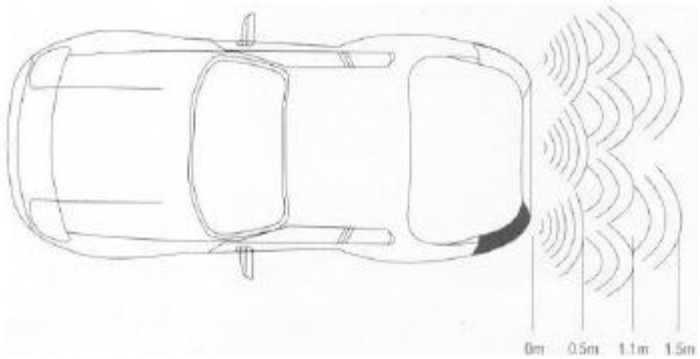

SCA PARK100

Distanţă până la obstacol	Categorie distanţă	Semnal acustic	Afişaj
150 – 110 cm	Distanţă de siguranţă	Bi …… Bi …… Bi ……	1,5 m – 1,1 m
100 – 50 cm	Distanţă de avertizare	Bi … Bi … Bi … Bi …	1,0 m – 0,5 m
40 – 10 cm	Distanţă de pericol	Biiiiiiiiiiiiiiiiiiiiiiiiiiiiiiiiii	0,4 m or P

SCA PARK200

Notă: Modelul SCA PARK200 este prevăzut cu un semnal acustic "Atenție / Avertizare / Stop", iar distanța de la bara de protecție a maşinii până la obstacol este detectată între aproximativ 30 mm şi până la 200 cm.

Instalare

Înainte de conectare, vă rugăm să verificați zona de instalare de pe bara de protecție, în aşa fel încât să nu existe obstacole în a instala senzorii (găuri bara).
Pentru instalarea optimă a senzorilor, este necesar un spaţiu liber de adâncime 25 mm în bara de protecţie. Unele bare de protecție au în spate p carcasă externă sau bandă sau parte metalică și ar putea fi necesară efectuarea unei găuri, în scopul montării senzorilor.

Instalarea corectă depinde de doi factori:
- Poziția: înălțimea față de sol și distanța de la mijlocul barei de protecție (nu instalaţi chiar deasupra țevii de eșapament).
- Unghi: semnale corecte ce depind de senzorii montaţi la unghiul corect.

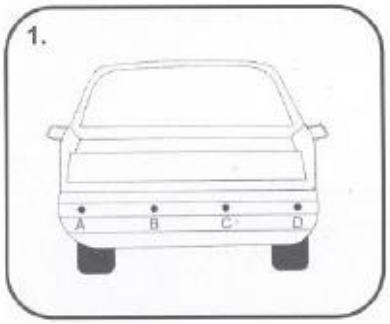

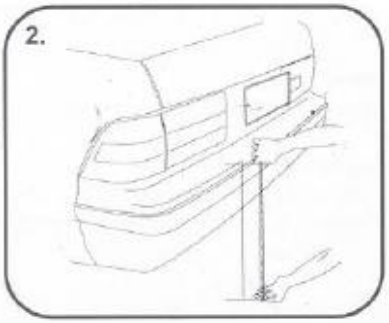

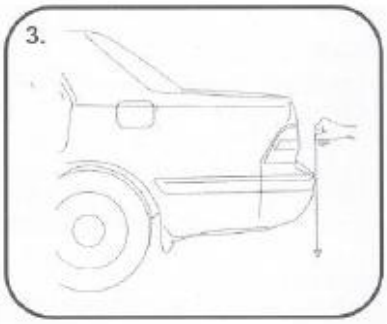

1. Zona de instalare trebuie să fie cât mai în spate posibil și trebuie să fie lipsită de obstacole.
2. Senzorii trebuie să fie instalaţi la o înălțime cuprinsă între 45 și 65 cm de la sol, înălțimea optimă fiind de 50 cm.
3. Alegeți o suprafață verticală și plană pentru instalare (nu instalați pe suprafețele neuniforme).

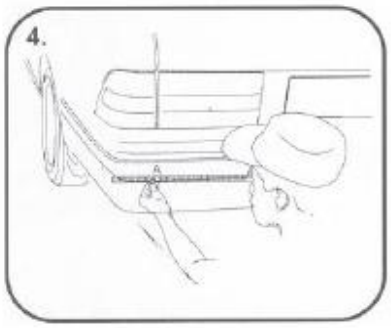

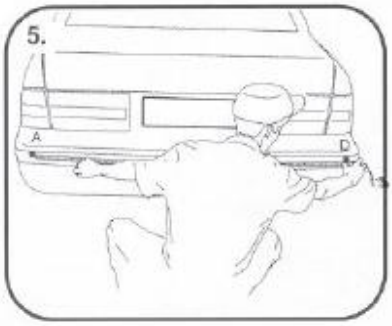

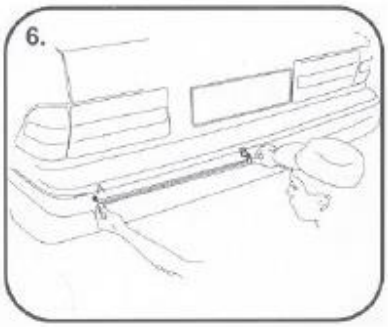

4. Folosind un marker sau un pix, marcaţi un punct la 10-15 cm de la capetele masinii tale. Distanța optimă este de 12 cm de ambele părți. Puteți marca aceste puncte ca punctul A și punctul D.
5. Măsurați distanța dintre cele două puncte marcate și împărţiţi această valoare la 3 pentru a obține "I".

6. Pornind din punctul "A", marcaţi încă două puncte la "A + I = B" și respectiv "A + 2I = C".

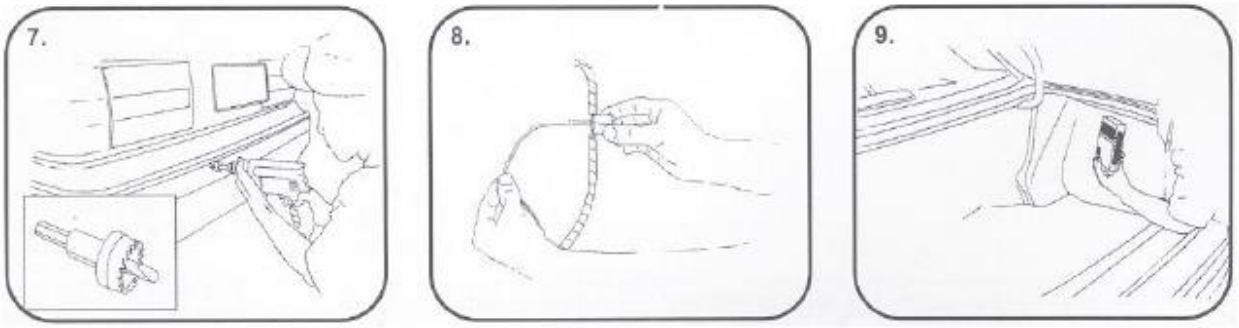

7. Marcaţi o linie mică cu mâna și apoi utilizați burghiul furnizat pentru a efectua găurile.
8. Introduceți senzori în găurile efectuate. La introducere, asigurați-vă fixarea corectă a acestora.
9. Așezați modulul de comandă din interiorul portbagajului. Locația trebuie să rămână uscată. Nu expuneți modulul de comandă la apă sau alte lichide.
10. Plasaţi avertizorul sonor – ecranul după cum doriţi (în cazul modelelor fără ecran, plasați avertizorul sonor oriunde doriţi).
11. a) SCA PARK100 - Conectați cablul roșu la sursa de alimentare a becului de marşarier şi cablul negrul a împământarea maşinii.
b) SCA PARK200 - Pentru conectarea cablurilor, consultaţi diagrama de mai jos.

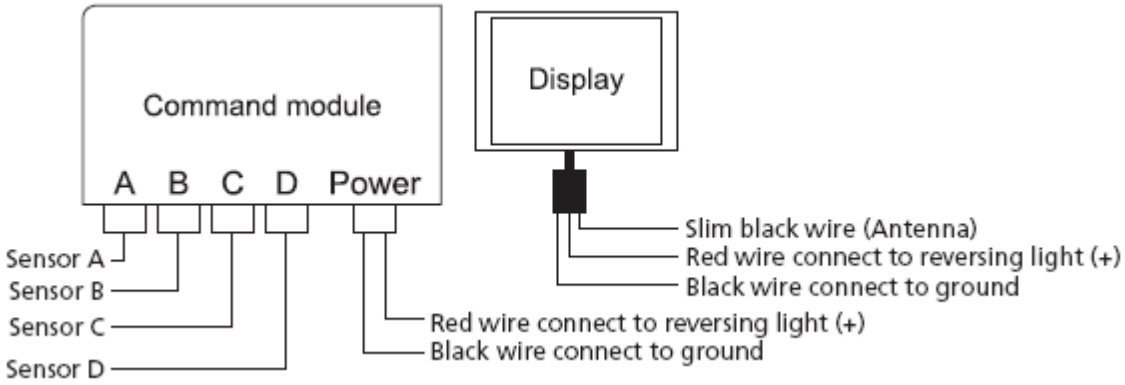

Traducerea textului din imagine:
Modul de comandă
Senzor A
Senzor B
Senzor C
Senzor D
Fir negru subţire (Antena)
Fir roşu de conexiune la becul de marşarier (+)
Fir negru de conexiune la împământare
Fir roşu de conexiune la becul de marşarier (+)
Fir negru de conexiune la împământare

Verificarea instalării

Pentru a verifica instalarea corectă, masina ar trebui aşezată pe o suprafaţă plană, fără obstacole, cu un spaţiu liber de 3 metri de jur împrejur. Cu motorul oprit, introduceţi în marşarier şi porniţi maşina, în aşa fel încât becul de marşarier să se aprindă.

Sistemul va observa deplasarea maşinii în faţa şi în spate la distanţe variate, iar dvs. veţi putea verifica distanţa dintre senzori şi poziţia dvs. (stânga, dreapta).

Notă: Pentru modelele fără afișaj, poziția (dreapta, stânga) nu poate fi indicată.

În cazul în care semnalele de atenționare sau de pericol persista, senzorii sunt montaţi fie prea jos, fie la un unghi incorect. Conectați senzorii pe rând pentru a identifica pe cel greşit montat, şi apoi rotiţi senzorul la un unghi maxim de 180°, repetând verificarea.
Odată ce verificarea a fost finalizată, senzorii pot fi fixaţi permanent, iar cablurile pot fi fixaţi cu benzile prevăzute.
În următoarele situații, defecţiunile pot să apară sau obstacolele nu pot fi detectate:
- Obstacolul reprezintă o parte din complex sau are o formă neregulată
- Obstacolul este foarte neted si reflecta undele (sticlă sau oglindă), în special dacă este vorba de o localizare aproape paralelă cu caroseria mașinii.

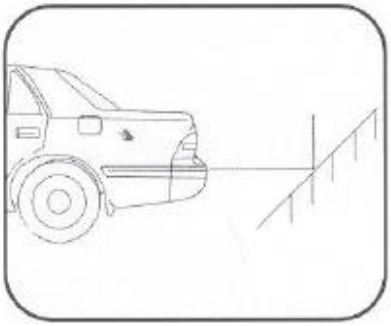
Obstacol neted și înclinat

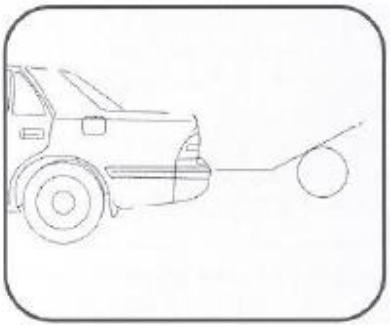
Obstacol neted și rotund

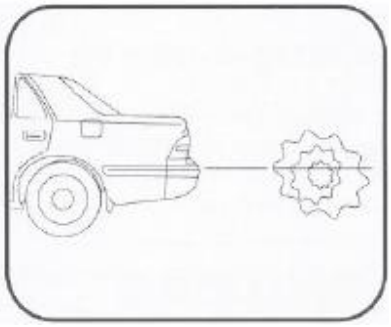
Obstacol absorbant de sunet

Specificații tehnice

Tensiune de alimentare:	10,5 V - 15 V (12 V nominal)
Consum de curent:	200 mA max
Temperatura de lucru:	-20 ° C - 65 ° C
Temperatura de depozitare:	-35 ° C - 85 ° C

Detectare a obstacolelor (PARK100 SCA): de la 150 cm de bara de protecție (până la 80 mm)
Detectare a obstacolelor (PARK200 SCA): de la 200 cm de bara de protecție (până la 30 mm)

Fiabilitate-a lungul timpului:	îndeplinește cele mai stricte standarde din Industria automobilelor
Frecventa:	433,9 MHz

INSTRUCŢIUNI ŞI INFORMAŢII PRIVIND SCOATEREA DIN UZ A MATERIALELOR AMBALAJELOR FOLOSITE

Scoateţi din uz materialele folosite la ambalaj prin intermediul unui centru public de procesare a deşeurilor.

SCOATEREA DIN UZ A APARATELOR ELECTRICE ŞI ELECTRONICE

Semnificaţia acestui simbol de pe produs, accesoriile sale sau ambalaj indică faptul că produsul nu poate fi tratat ca deşeu casnic menajer. Vă rugăm scoateţi din uz acest produs prin centrul de colectare local, autorizat în reciclarea deşeurilor provenite de la echipamentele electrice şi electronice. Alternativ, în anumite state din Uniunea Europeană sau alte state Europene, puteţi returna produsul dvs. la distribuitorul local când achiziţionaţi un produs nou echivalent. Scoaterea din uz corectă a acestui produs va ajuta la protejarea resurselor naturale valoroase şi la prevenirea impactului negativ asupra mediului înconjurător şi sănătăţii umane, care pot fi cauzate de scoaterea din uz neadecvată a deşeurilor. Vă rugăm solicitaţi autorităţilor dvs. locale sau celui mai apropiat centru de colectare a deşeurilor detalii suplimentare. Scoaterea din uz inadecvată a acestui tip de deşeuri poate face obiectul incidenţei reglementărilor naţionale în vigoare.

Pentru companiile din Uniunea Europeană
Dacă doriţi să scoateţi din uz un dispozitiv electric sau electronic, solicitaţi informaţiile necesare de la distribuitorul sau furnizorul dvs.

Scoaterea din uz în alte state în afara Uniunii Europene
Dacă doriţi să scoateţi din uz acest produs, solicitaţi informaţiile necesare despre metoda corectă de scoatere din uz de la autorităţile locale guvernamentale sau de la distribuitorul dvs. local.

Acest produs îndeplineşte toate cerinţele de bază ale legislaţiei UE privitoare la produs.

Modificările de text, design şi specificaţii tehnice pot fi efectuate fără notificare prealabilă şi ne rezervăm cu această ocazie dreptul de a face astfel de modificări.