SENCOR®

SPV 2718

ПЕРЕНОСНОЙ DVD ПРОИГРЫВАТЕЛЬ С 7“ (18cm) LCD ЭКРАНОМ

РУКОВОДСТВО ПО ПРИМЕНЕНИЮ

RU

Содержание

Важные меры безопасности **1**
Примечания по эксплуатации дисков 4

Описание аппарата **7**

Дистанционное управление **8**
Обращение с пультом дистанционного управления 8
Замена батарей в пульте 9
Обращение со встроенным литиево-полимерным аккумуляторным блоком 9

Включение **10**
Подключение сетевого адаптера 10
Включение системы 10

Использование аппарата **12**
Вставка диска 12
Функциональная кнопка 12
Проигрывание MP3 и JPEG дисков 17
Музыкальные файлы 18
USB и считыватель карт 18

Решение затруднений **20**
Проблемы и возможные решения 20

Техническая спецификация **21**

Для того, чтобы правильно установить и настроить данный аппарат, сначала внимательно прочтите все руководство. Прочитанное руководство храните на случай дальнейшей в нем потребности.

Важные меры безопасности

Важные условия безопасности

Для надлежащего использования данного изделия необходимо внимательно прочитать данное руководство пользователя и сохранить его для использования в будущем в качестве справочника.

Общие инструкции по технике безопасности

- Прочитайте данное руководство пользователя. Сохраните руководство пользователя в надежном месте для последующего использования. Передавая данный продукт третьей стороне, вместе с ним передайте и руководство пользователя.
- Соблюдайте инструкции данного руководства пользователя.
- Обращайте внимания на все предупреждения.
- Соблюдайте все инструкции.
- Используйте только рекомендованные изготовителем принадлежности.
- Не ставьте на устройство источники открытого огня, например зажженные свечи.
- Используйте устройство в соответствующей климатической зоне.
- Ни производитель, ни поставщик ни при каких условиях не несут ответственности за любой прямой или косвенный ущерб, возникший в результате несоблюдения инструкций по установке, настройке, эксплуатации, обслуживанию или очистке данного устройства.
- Необходимо обеспечить защиту устройства от падений, ударов, сотрясений, вибрации, влажности и пыли.
- Прежде, чем разрешить использование устройства детьми, необходимо должным образом проинструктировать их о правильном и безопасном использовании устройства.

Установка, работа

- Установите устройство в соответствии с инструкциями данного руководства пользователя.
- Оставьте свободное пространство со всех сторон устройства, чтобы обеспечить циркуляцию воздуха. Это позволит отвести тепло, которое образуется во время работы устройства. Закрывание вентиляционных отверстий может привести к перегреванию или повреждению устройства. Необходимо, чтобы вентиляционные отверстия не были ничем закрыты, ни газетами, ни скатертями, ни шторами и т. п. Соблюдайте инструкции по установке, представленные в данном руководстве пользователя.
- Не устанавливайте устройство под прямыми солнечными лучами или около источников тепла, таких как обогреватели, радиаторы, плиты или другие приборы (включая усилители), излучающие тепло. Высокие температуры значительно снижают срок службы электронных компонентов устройства. Не используйте и не оставляйте устройство поблизости от источников открытого огня.
- Не допускайте попадания на устройство воды и не ставьте на него наполненные водой предметы, например вазы. Защитите устройство от дождя, а также попадания аэрозолей и воды, не оставляйте его на улице. Не пользуйтесь устройством за пределами помещения. Несоблюдение этих требований может привести к поражению электрическим током.
- Не используйте данное устройство в непосредственной близости от воды.
- Не пытайтесь обойти защитную функцию поляризованной вилки. Если вилку нельзя вставить в розетку, обратитесь к квалифицированному электрику и замените устаревшую розетку.
- Перед подключением устройства к розетке проверьте соответствие напряжения сети с напряжением, указанном на табличке со спецификациями на устройстве или на его блоке питания.

- Убедитесь, что на шнур питания не перегнут и он не передавлен, особенно около вилки, розетки и в местах входа в устройство или блок питания. Сетевая розетка (блок питания) используется как устройство отключения, поэтому к ней должен быть обеспечен свободный доступ.
- Перед отсоединением шнура питания от устройства всегда отключайте штепсельную вилку от розетки.
- Отключайте устройство от сети во время грозы или если вы не будете его использовать в течение продолжительного периода времени.
- Избегайте перемещать устройство из холодного помещения в теплое и наоборот или использовать его в условиях повышенной влажности. Влажность воздуха может конденсироваться на некоторых компонентах внутри корпуса и устройство может временно нарушить работу устройства. Если это произошло, оставьте устройство в теплом, хорошо проветриваемом месте и подождите 1 – 2 часа до тех пор, пока влага не испариться и устройство можно использовать как обычно. Следует соблюдать особую осторожность при первом использовании проигрывателя после покупки, особенно в холодное время года.

Ремонт и обслуживание

- Не открывайте корпус устройства во избежание поражения электрическим током или возгорания. Внутри корпуса нет предназначенных для обслуживания или регулировки пользователем деталей, не имеющего соответствующего оборудования и квалификации. При необходимости ремонта или регулировки обратитесь в официальный сервисный центр.
- В случае возникновения каких-либо необычных явлений во время использования устройства, например внезапное прерывание изображения или звука, отключение кнопок экрана или пульта ДУ, появление специфического запаха горелой изоляции или появление дыма, немедленно выключите устройство, отключите его от сети и не используйте до тех пор, пока не узнаете причину у сотрудников сервисного центра.
- Все виды ремонта должны выполняться квалифицированным специалистом. Ремонт необходим в случае повреждения устройства каким-либо образом, например, если поврежден сетевой провод, на устройство пролилась жидкость, инородные предметы попали внутрь устройства, устройство попало под дождь или было подвержено воздействию влаги, если устройство работает не как обычно или упало.
- Для очистки устройства используйте только сухую тканевую салфетку.

Дистанционное управление и аккумулятор

- Не устанавливайте устройство под прямыми солнечными лучами или около источников тепла, таких как обогреватели, радиаторы, плиты или другие приборы (включая усилители), излучающие тепло. Не используйте и не оставляйте устройство вблизи источников открытого огня.
- Не допускайте попадания на устройство воды и не ставьте на него наполненные водой предметы, например вазы. Защищайте устройство от воздействия дождя, аэрозолей или пролития любых жидкостей. Не пользуйтесь устройством за пределами помещения. Несоблюдение данных инструкций приводит к повреждению пульта ДУ или батарейки.
- Не используйте данное устройство в непосредственной близости от воды.
- Необходимо обращать внимание на экологические аспекты утилизации батареек.
- Неправильное использование батареек может привести к утечке электролита и возникновению коррозии. Для обеспечения надлежащей работы пульта ДУ необходимо соблюдать приведенные ниже инструкции:
  - Всегда соблюдайте правильную полярность батарей.
  - Запрещается заряжать, нагревать, открывать или замыкать выводы батареек.
  - Запрещается бросать батарейки в огонь.
  - Не оставляйте разряженные батарейки в пульте ДУ.

- Не устанавливайте батарейки различных типов либо старые и новые батарейки одновременно.
- Если пульт ДУ не используется в течение длительного времени, извлеките из него батарейки во избежание повреждений в результате утечки электролита.
- Если пульт ДУ работает неправильно, или в случае уменьшения радиуса его действия, замените обе батарейки.
- В случае утечки электролита из батареек, передайте пульт ДУ в авторизованный сервисный центр для очистки.

Внимание: Во избежание возникновения пожара или поражения электрическим током, не подвергайте данное устройство воздействию воды или влаги.

Внимание: Не допускайте чрезмерного нагрева батареек в результате воздействия прямых солнечных лучей, огня и т. д.

Этот символ указывает на наличие в этом устройстве опасного напряжения, что представляет риск поражения электрическим током.

Этот символ указывает на важные инструкции по эксплуатации или ремонту в документации устройства.

Этот символ указывает, что в устройстве предусмотрена двойная изоляция между опасным сетевыми напряжением и деталями, к которым имеет доступ пользователь. При ремонте используйте только идентичные запасные части.

Примечания о разъемах USB:
Флэш-накопители USB должны быть вставлены непосредственно в устройство. Не используйте кабели-удлинители USB, чтобы избежать сбоя при передаче данных или помех. Разряды электростатического электричества могут вызвать нарушение работы устройства. В этом случае пользователь должен перезапустить устройство.

Перед использованием флэш-накопителя USB необходимо проверить его способность обмена данными с устройством и скорость считывания данных.

Для обеспечения максимальной скорости считывания мы рекомендуем производить дефрагментацию диска. Используйте файловую систему FAT32 с одним разделом без защиты.
Если чтение и запись на флэш-накопитель USB не является непрерывной, могут иметь место нежелательные эффекты, такие как частичная потеря изображения (искажение/ эффект шахматной доски) или полная потеря изображения, искажение звука и, в крайних случаях, прекращение работы. Неожиданное поведение подключенного флэш-накопителя или наличие вирусов и другого вредоносного программного обеспечения может нарушить функциональность устройства, требуя перезапуска.

Разъем USB является стандартным и не может использоваться для питания устройств USB с высоким уровнем энергопотребления (съемные жесткие диски, например). В этом случае, используйте устройства с независимым источником питания.

Устройство было разработано для обеспечения максимальной совместимости с флэшнакопителями. В связи с большим количеством разнообразных форматов невозможно гарантировать их совместимость с каждым USB-устройством.
При наличии проблем пробуйте форматировать флэш-накопитель непосредственно в устройстве. Если проблемы сохраняются, используйте другой флэш-накопитель.

Примечания по эксплуатации дисков

Обращение с дисками

- Не касайтесь поверхности диска без маркировки, на которой осуществляется запись. При обращении с диском держите его за края и центральное отверстие. Не наклеивайте на диск этикетки, для маркировки используйте специальные маркеры. Наносите маркировку только на лицевую сторону диска с этикеткой.

- После воспроизведения положите диск обратно в коробку, чтобы защитить его от царапин. Не оставляйте диски под воздействием прямых солнечных лучей или вблизи источников тепла, как в закрытом припаркованном автомобиле под прямыми лучами солнца, например. Это может привести к деформации диска.

Очистка дисков

- Отпечатки пальца и пыль влияют на качество воспроизведения записи с диска. Перед воспроизведением диск необходимо очистить мягкой безворсовой тканью. Чистку
- производите от центра диска к кромке (не используйте круговые движения).

- Не используйте антистатические распылители для виниловых дисков, а также бензин, этанол или другие растворители или разбавители.

RW COMPATIBLE Эта информация сообщает пользователю, что проигрыватель может воспроизводить записи DVD-RW в VR формате (видеозапись).

Примечания:

1. В зависимости от носителя, метода записи, (программа, используемая для записи дисков) и его завершения, воспроизведение некоторых дисков CD-R или DVD+/-RW/R может быть невозможно.
2. Не прикрепляйте никаких наклеек и не наносите маркировок на любую из сторон диска (сторона с отпечатанной этикеткой или сторона с записью).
3. Используйте проигрыватель только для воспроизведения круглых дисков — воспроизведение дисков нестандартной формы может привести к повреждению диска или проигрывателя.
4. Некоторые режимы воспроизведения DVD и видео компакт-диска могут быть преднамеренно запрограммированы производителем программного обеспечения.

Это устройство воспроизводит DVD и видео компакт-диски согласно созданному производителем программного обеспечения содержанию диска, поэтому некоторые из функций воспроизведения могут быть недоступны, или наоборот, могут быть доступны дополнительные функции.

Поддерживаемые диски

Тип диска	Логотип диска	Содержание	Размер
MPEG4	MPEG4	Аудио + Видео	12 cm
DVD Видео	DVD VIDEO	Аудио + Видео	12 cm / 8 cm
VCD (Видео CD)	COMPACT disc DIGITAL VIDEO / VIDEO CD	Аудио + Видео	12 cm / 8 cm
Аудио CD	COMPACT disc DIGITAL AUDIO	Аудио	12 cm / 8 cm
JPEG	JPEG	Видео (фотографии)	12 cm / 8 cm
Picture CD	Picture CD COMPATIBLE	Видео (фотографии)	12 cm / 8 cm
CD-R	CD-R	Аудио + Видео	12 cm / 8 cm
CD-RW	CD-RW	Аудио + Видео	12 cm / 8 cm

Изготовлено по лицензии Dolby Laboratories, Inc. „Dolby", „Pro Logic" и икона двойного D являются зарегистрированными торговыми марками фирмы Dolby Laboratories, Inc.

Региональный код

2 Данный плеер предназначен для воспроизведения видеодисков DVD с региональным кодом 2 или ALL (диски с такой маркировкой можно воспроизводить на всех плеерах DVD). Вы можете найти код региона диска на его маркировке, код региона проигрывателя указан на его задней или нижней части. После вставки DVD в проигрыватель с отличным от указанного кода региона на экране появится сообщение «Check region Code» (проверьте код региона). При этом воспроизведение DVD будет отменено.

Важные замечания:

В данном устройстве используется лазерная система. Для получения информации о должном функционировании устройства внимательно прочитайте эту инструкцию по эксплуатации и сохраните ее для последующего использования.

По соображению безопасности отверстие дисковода расположено сбоку устройства, таким образом предотвращая воздействие лазерным излучением. Запрещается производить модификации или пытаться изменить отверстие дисковода. Не смотрите в отверстие дисковода, вставляя в него диск или в процессе воспроизведения. Может иметь место лазерное излучение в видимой области спектра. Старайтесь не смотреть на пучок лазерного излучения.

ВНИМАНИЕ!

ЭТОТ DVD ПЛЕЕР ПРЕДСТАВЛЯЕТ СОБОЙ ЛАЗЕРНОЕ ИЗДЕЛИЕ КЛАССА 1. ПРИ ИСПОЛЬЗОВАНИИ ЭЛЕМЕНТОВ УПРАВЛЕНИЯ ИЛИ ПРИ ВЫПОЛНЕНИИ НАСТРОЕК И ДРУГИХ ОПЕРАЦИЙ, НЕ ОПИСАННЫХ В НАСТОЯЩЕМ РУКОВОДСТВЕ, ИМЕЕТСЯ ОПАСНОСТЬ ВОЗДЕЙСТВИЯ ОПАСНОГО ЛАЗЕРНОГО ИЗЛУЧЕНИЯ. ЗАПРЕЩАЕТСЯ РАЗБИРАТЬ КОРПУС ДАННОГО УСТРОЙСТВА, ТАК КАК ИСПОЛЬЗУЕМЫЙ В НЕМ ПУЧОК ЛАЗЕРНОГО ИЗЛУЧЕНИЯ ПРЕДСТАВЛЯЕТ ОПАСНОСТЬ ДЛЯ ЗРИТЕЛЬНОГО АППАРАТА ЧЕЛОВЕКА.

ДЛЯ ВЫПОЛНЕНИЯ ТЕХНИЧЕСКОГО ОБСЛУЖИВАНИЯ ИЛИ РЕМОНТА ОБРАЩАЙТЕСЬ В ОФИЦИАЛЬНЫЙ СЕРВИСНЫЙ ЦЕНТР.

ROVI

В этом изделии используется технология защиты авторского права, которая защищена патентами США и другими законами об интеллектуальной собственности ROVI. Разборка и реверс разработки запрещены.

Меры предосторожности при отображении неподвижного изображения, на экране могут появляться красные/ синие/зеленые/черные точки

Неподвижное изображение может вызвать необратимые повреждения ЖК-дисплея.

- Неподвижное изображение не должно отображаться на экране ЖК дисплея в течение более 2 часов; в противном случае, это может привести к появлению остаточного изображения. Такое остаточное изображение также называется «прожиганием экрана». Чтобы избежать этого, при просмотре неподвижных изображений необходимо понижать уровень яркости и контрастности.
- Аналогичный эффект «прожигания экрана» может появиться на ЖК дисплее в результате отображения неподвижного логотипа телевизионного канала.
- Изображения, которые в течение длительного времени отражаются на экране в формате 4:3, 16:9 или аналогичном режиме, не охватывающем весь экран, могут оставлять следы рамок по краям в результате различного уровня интенсивности излучения. Воспроизведение DVD или использование игровой консоли может вызвать аналогичный эффект.
- Отображение неподвижных изображений с видеоигр и ПК в течение продолжительного времени может привести к возникновению частичного остаточного изображения. Чтобы избежать этого, рекомендуется уменьшать уровень яркости и контрастности при просмотре неподвижных изображений.

Гарантия не распространяется на повреждения, возникшие в результате вышеуказанных причин.

На экране могут появиться красные, синие, зеленые или черные точки

- Это – обычное явление для ЖК-дисплеев и не является неисправностью. ЖК-дисплеи созданы на основе технологии, обеспечивающей высокий уровень точности изображения. Иногда несколько неактивных пикселей могут появиться на экране в виде фиксированных красных, зеленых, синих или черных точек (их количество может составлять до 0,001% от общего количества пикселей). Их наличие не влияет на качество работы ЖК-дисплея.

Описание аппарата

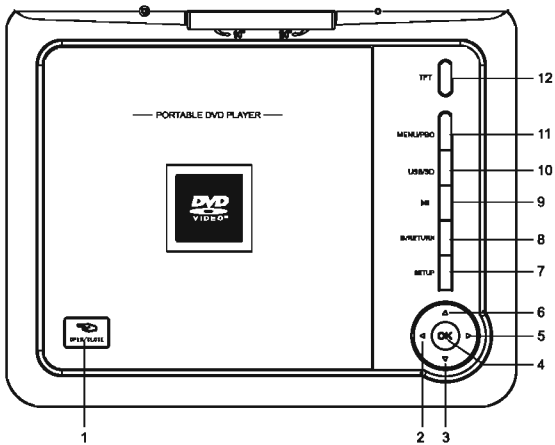

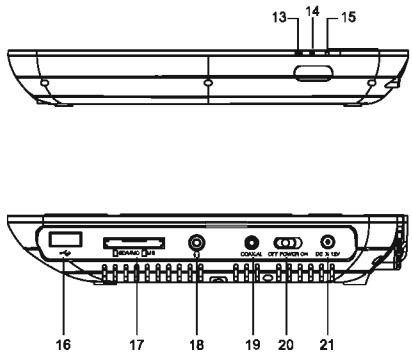

1. ОТКРЫВАНИЕ ДВЕРЕЦ ДИСКА
2. Кнопка ВЛЕВО/VOL-
3. Кнопка ВНИЗ
4. Кнопка OK или ENTER
5. Кнопка ВПРАВО/VOL+
6. Кнопка НАВЕРХ
7. Кнопка SETUP
8. Кнопка ■/ВОЗВРАТ
9. Кнопка PLAY/PAUSE
10. Кнопка USB/SD
11. Кнопка MENU/PBC
12. Кнопка TFT
13. Светящаяся сигнальная LED лампочка БАТАРЕЯ
14. Сенсор пульта дистанционного управления
15. Светящаяся сигнальная LED лампочка ПИТАНИЕ
16. Slot USB
17. Slot SD/MMC
18. Гнездо для подключения наушников
19. Гнездо COAXIAL
20. ВЫКЛЮЧАТЕЛЬ (ON/OFF)
21. DC IN 12V

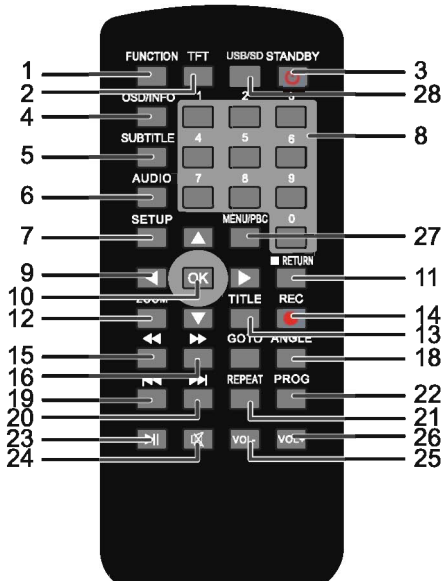

1. Кнопка FUNCTION (выбор функции)
2. Кнопка TFT (дисплей)
3. Кнопка STANDBY
4. Кнопка OSD / INFO
5. Кнопка SUBTITLE (титры)
6. Кнопка AUDIO
7. Кнопка SETUP
8. Цифровые кнопки
9. Кнопки перемещения ▲/▼/◀/▶
10. Кнопка OK
11. Кнопка ■ / RETURN
12. Кнопка ZOOM
13. Кнопка TITLE
14. Кнопка REC
15. Кнопка ◀◀
16. Кнопка ▶▶
17. Кнопка GOTO
18. Кнопка ANGLE
19. Кнопка ⏮
20. Кнопка ⏭
21. Кнопка REPEAT
22. Кнопка PROG
23. Кнопка ⏭
24. Кнопка MUTE
25. Кнопка VOL-
26. Кнопка VOL+
27. Кнопка MENU/PBC
28. Кнопка USB/SD

Обращение с пультом дистанционного управления

- При обслуживании устройства при помощи пульта дистанционного управления направьте пульт на устройство и нажмите кнопку требуемой функции. Радиус действия пульта достигает прибл. 5 метров с отклонением не более +/- 30° от перпендикулярного направления к сенсору приемника дистанционного управления на передней стороне аппарата. При уменьшении емкости батареи радиус действия пульта постепенно сокращается.
- В момент использования пульта дистанционного управления между пультом и устройством не должно быть никаких препятствий. При обычном использовании пульта дистанционного управления срок службы батареи составляет прим. 1 год. В случае значительного сокращения

эффективной дальности работы пульта или при возникновении проблем с обслуживанием устройства при помощи пульта дистанционного управления замените в пульте обе батареи.

- В случае если Вы не будете пользоваться пультом в течение длительного времени, то извлеките из него обе батареи – этим Вы предотвратите вероятное повреждение пульта при их возможной протечке.

Замена батарей в пульте

Для питания пульта используется литиевая батарея CR2025.

При ее извлечении поступайте согласно следующей инструкции:

1. Вдавите блокировку держателя батареи на левую сторону и извлеките держатель из пульта.
2. Выньте из держателя израсходованную батарею.
3. Вложите в держатель новую батарею так, чтобы знак + (плюс) на батарее был направлен вверх, потом вставьте держатель с батареей обратно в пульт.

Примечание:
Изелеките батарею, если Вы собираетесь складировать устройство или не будете им пользоваться в течение длительного времени.

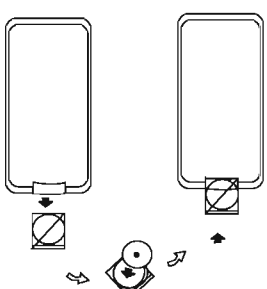

Обращение со встроенным литиево-полимерным аккумуляторным блоком

1. Емкость Li-ion батареи составляет 1200 мАч. Батареи можно заряжать с помощью питающего адаптера. Во время зарядки светиться красная лампочка BAT, при полной зарядке зажигается зеленая лампочка.
2. Батарею можно заряжать как при включенном, так и выключенном DVD проигрывателе. Полная зарядка батареи обычно длится 4 часа. Полностью заряженная батарея обеспечивает 2 часа воспроизведения.
3. Для получения полной емкости батарею следует максимально зарядить не менее трех раз подряд.
4. В случае если Вы в течение длительного времени не будете пользоваться DVD проигрывателем, то с целью сохранения оптимальных свойств батареи полностью заряжайте ее раз в три месяца.
5. В случае неполной зарядки батареи во время воспроизведения на экране будет светиться индикатор незаряженной батареи.

Примечание:
Храните батарею вдали от солнечного света и высоких температур и не используйте ее в автомобиле. В противном случае уменьшается ее срок службы и емкость, наконец, может произойти пожар. Оптимальная рабочая температура батареи составляет 23 °C ± 5 °C, температура зарядки 0 °C ~ 45 °C, температура хранения -20 °C ~ 60 °C.

Подключение сетевого адаптера

Аппарат можно подключить поставляемым сетевым адаптером.

1. Вставьте кабель адаптера в гнездо AC IN на аппарате.
2. Один конец сетевого питающего провода подсоедините к входному гнезду сетевого адаптера, второй конец – к сетевой розетке в стене. Теперь можно нормально пользоваться аппаратом.

Примечание:
Во избежание повреждения аппарата перед отключением сетевого адаптера сначала выключите аппарат.

Включение системы

Аппарат можно подключить к усилителю, либо можно подсоединить наушники.

1. **Подключение к усилителю с AC-3 или с помощью DTS декодера**
   (1) Цифровой выход (Coaxial) подключите к усилителю со встроенным AC-3 / DTS декодером.
   (2) Нажатием кнопки SETUP вызовите меню настройки аппарата.
   (3) Кнопкой ◀/▶ выберите страницу настройки звука (audio setup), нажатием ▼ выберите пункт SPDIF.
   (4) Нажатием кнопки ENTER выберите выход SPDIF.
   (5) Нажатием ▶ или ▲ выберите SPDIF/RAW или SPDIF/PCM и нажатием ENTER настройку сохраните, после чего выйдите из меню.

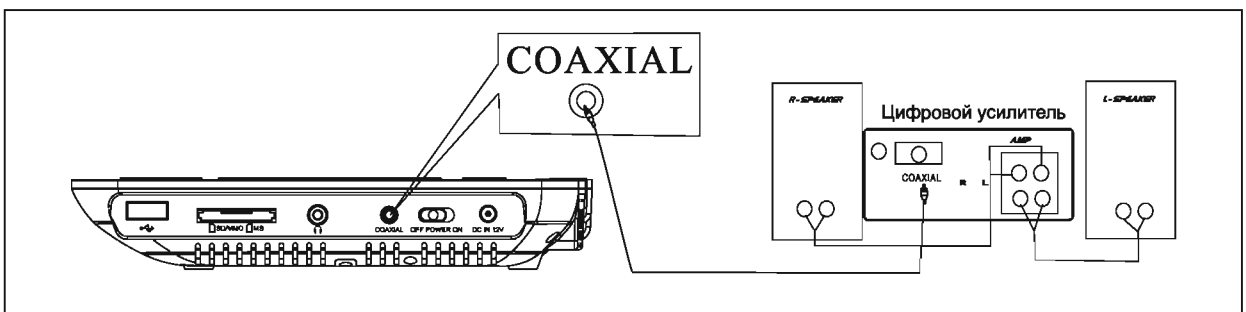

2. **Подключение наушников**
   К разъему с обозначением наушников можно подключить наушники.

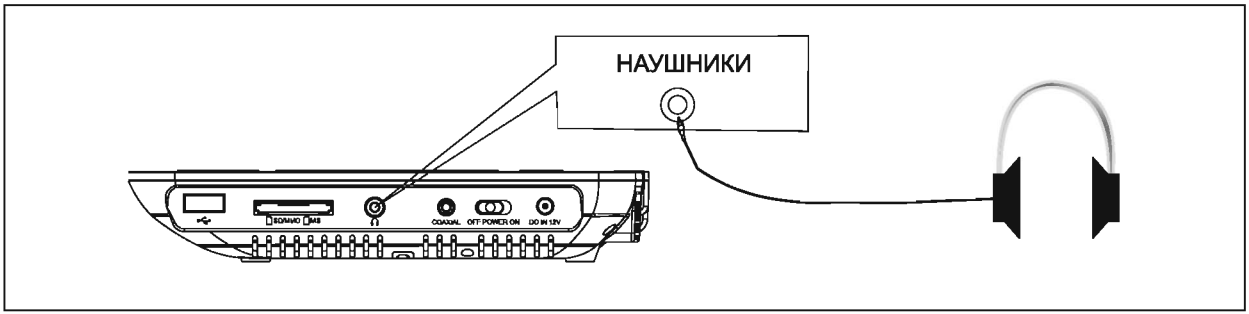

Вставка диска

1. Нажатием OPEN откройте дисковод.
2. Возьмите диск за край и поместите его на центральное острие путем нажатия по направлению вверх.
3. Закройте дисковод так, чтобы был слышен стук.

Примечание:
Перед вложением диска убедитесь, что Вы вкладываете чистый, неповрежденный диск, без царапин, и что он поддерживается аппаратом.

Функциональная кнопка

Кнопка FUNCTION
Кнопка FUNCTION предназначена для настройки яркости, контраста, оттенка и насыщенности. Величину настраиваемой позиции можно увеличить стрелкой ▶, уменьшить стрелкой ◀.

Кнопка TFT
При нажатии этой кнопки экран выключается, при повторном нажатии включается.

Кнопка USB/SD
При использовании USB диска или карты памяти с помощью этой кнопки можно выбрать между USB и картой памяти. Поддерживаются только карты SD/MMC, с которых можно проигрывать музыку, файлы MP4 и JPEG. USB поддерживает формат USB2.0

Кнопка STANDBY
При нажатии данной кнопки аппарат переключается в режим готовности, при повторном нажатии обновляется нормальный режим.

Кнопка OSD/INFO
OSD (меню на экране) включает много функций воспроизведения. При первом нажатии кнопки OSD на экране в процессе воспроизведения появляется проигранное время и остающееся время текущей дорожки.

Кнопка SUBTITLE
Данная кнопка функционирует только в случае дисков с записанными на нескольких языках титрами. Повторным нажатием SUBTITLE выберите требуемый язык.

Кнопка AUDIO / LANGUAGE
В многоязычных DVD с помощью данной кнопки можно выбрать необходимый язык.
В многоканальных CD можно выбирать между воспроизведением левого канала, правого канала или стерео воспроизведением.
При проигрывании DVD с более чем двумя языками нажатием кнопки AUDIO выберите требуемый язык.

Кнопка SETUP
Нажатием кнопки SETUP вызовите главное меню настройки. После появления главного меню нажатием кнопок ◀/▶ выделите икону требуемой страницы, после чего нажатием кнопок ▼/▶ активируйте страницу.
С помощью кнопки ▼ выделите требуемый пункт. Нажатием ENTER или кнопки ▶ вызовите доступный выбор для данного пункта. Из меню настройки можно выйти, нажав кнопку SETUP.

1. **Предложение GENERAL SETUP (Общая настройка)**
   Данный пункт позволяет настраивать ТВ изображение, ракурс камеры, язык экрана, скрытые титры, скринсейвер, память обновления воспроизведения и тексты MP3 композиций.

a) **TV DISPLAY (ТВ дисплей)**
Выберите формат ТВ экрана.

ПУНКТ	ОПИСАНИЕ
(4:3) Normal/FS	Выбирайте в случае, если будете проигрывать содержание DVD на ТВ экране при соотношении сторон 4:3. Изображение с DVD появится на ТВ экране целиком, но не заполнит весь экран, в нижней и верхней частях экрана появятся черные полосы.
(4:3) Normal/LS	Выбирайте в случае, если будете проигрывать содержание DVD на ТВ экране при соотношении сторон 4:3. Изображение с DVD займет весь экран, но часть изображения может быть отрезана (левый и правый края).
(16:9) Wide	Выбирайте в случае подключения DVD проигрывателя к широкоэкранному монитору. Если у Вас нет широкоэкранного телевизора, и Вы выберите данную настройку, то может появиться изображение, деформированное в результате вертикального сжатия.

b) **Angle Mark (Маркер угла)**
В случае если на DVD записано несколько ракурсов камеры, то можно выбирать из разных ракурсов кадров.

ПУНКТ	ОПИСАНИЕ
ON	Разрешает выбор ракурса камеры кнопкой ANGLE на пульте дистанционного управления.
OFF	Запрещает выбор ракурса камеры кнопкой ANGLE на пульте дистанционного управления.

c) **Language (Язык)**
С помощью этого пункта можно выбрать язык меню настройки и язык экрана (OSD).

d) **Captions (Скрытые титры)**
С помощью данного пункта можно настроить изображение или скрытие скрытых титров.

ПУНКТ	ОПИСАНИЕ
ON	Показать титры
OFF	Скрыть титры

e) **Screen Saver (Скринсейвер)**
В случае если данная функция разрешена, то скринсейвер появляется через 2 минуты того, как DVD проигрыватель был остановлен, открыта дверка диска или диск извлечен. Эта функция защищает экран от повреждения.

ПУНКТ	ОПИСАНИЕ
ON	Разрешить скринсейвер
OFF	Запретить скринсейвер

f) **Last Memory (Последняя память)**
С помощью данной функции можно обновить воспроизведение в месте, где оно закончено в последний раз.

ПУНКТ	ОПИСАНИЕ
ON	Разрешить функцию
OFF	Запретить функцию

g) **MP3 Lyric (Текст MP3)**
С помощью данного пункта можно включить или выключить изображение текстов MP3 композиций.

2. **Предложение AUDIO SETUP (Настройка звука)**
Данное меню включает настройку репродукторов, настройку SPDIF, настройку эквалайзера и настройку 3D обработки.

a) **Speaker Setup (Настройка репродукторов)**
Данное подменю включает предложение DOWNMIX.
Режим микширования звука Downmix: Предлагаются два режима: LT/RT и Стерео
LT/RT: Если Вы проигрываете DVD диск с 5.1 канальным звуком, то выбирайте данный пункт. 5.1 канальный сигнал будет декодирован DVD системой и воспроизведен через LT/RT канал.
Стерео: При выборе данного пункта выходной звук будет представлять собой нормальное стерео.

b) **SPDIF Setup (Настройка SPDIF)**
Позволяет настраивать SPDIF выхода.
SPDIF OFF: На выходе разъема Coaxial сигнал отсутствует.
SPDIF RAW: Выбирайте в случае, если DVD проигрыватель подключен коаксиальным кабелем к исполняющему усилителю. При проигрывании DVD диска со звуком в формате Dolby Digital или MPEG Audio на выходе разъема Coaxial присутствуют соответствующие цифровые сигналы.
SPDIF/PCM: Выбирайте в случае, если DVD проигрыватель подключен к двухканальному цифровому усилителю.
При проигрывании DVD диска со звуком в формате Dolby Digital или MPEG Audio аудио сигналы будут модулированы в двухканальный PCM сигнал, который будет подан на выход Coaxial.

c) **Equalizer (Эквалайзер)**
Позволяет настроить эквалайзер согласно любимому стилю музыки.

d) **3D Processing (3D Обработка)**
Настройка пространственных звуковых сред

3. **Предложение DOLBY DIGITAL**
Включает пункты настройки каналов и сжатия динамического диапазона.

a) **LR Setup (Настройка LR)**
Разрешает настройку выходного режима L /R сигнала: STEREO, LEFT MONO, RIGHT MONO и MIX MONO.
Настройка Mix Mono доступна только для дисков с 5.1 канальным звуком. При настройке на Стерео на выходе находится нормальный стерео сигнал.

b) **Dynamic Range Compress (Сжатие динамического диапазона)**
Позволяет настроить сжатие динамического диапазона звука, подходящего, например, для тихого прослушивания поздним вечером.

4. **Предложение VIDEO SETUP (Настройка изображения)**
Пункты данного меню позволяют настроить выходное качество изображения.

Нажатием кнопки ENTER войдите в подменю настройки свойств, по которому можно настроить резкость (Sharpness), яркость (Brightness), контраст и насыщенность (Saturation).

5. **Предложение PREFERENCE SETUP (Настройка предпочтения)**
Данное меню позволяет настроить ТВ систему, предпочтительный язык звука, титров и диска, родительский контроль и выполнить возврат к исходным параметрам.

a) **TV Type (Тип ТВ)**
На основании системы Вашего телевизора выберите соответствующую цветовую систему. Для NTSC телевизора выберите NTSC, для PAL телевизора выберите PAL, а для телевизора с автоматическим выбором системы выберите настройку AUTO.

b) **AUDIO (Звук)**
Данное предложение позволяет выбрать предпочтительный язык звуковой дорожки.
Примечание: Многоязычные функции зависят от диска, некоторые диски не поддерживают многоязычный звук.

c) **SUBTITLE (Титры)**
Данное предложение позволяет выбрать предпочтительный язык титров.
Примечание: Многоязычные функции зависят от диска, некоторые диски не поддерживают многоязычные титры.

d) **DISC MENU (МЕНЮ ДИСКА)**
Данное меню позволяет выбрать предпочтительный язык диска.

e) **PARENTAL (Родительский контроль)**
На основании классификации диска (указана на этикетке) позволяет ограничить просмотр детьми определенных фильмов. Функция не работает во время настройки пароля.

f) **PASSWORD (Настройка пароля)**
PASSWORD ON/OFF
Защита паролем включена (ON): Для изменения уровня родительской защиты необходимо ввести пароль.
Защита паролем отключена (OFF): Изменение уровня родительской защиты не требует введения пароля.

Если Вы желаете изменить пароль, то выберите Password change, нажмите ENTER и выполните изменение пароля.
Примечание: Исходный пароль изготовителя 8888.

g) **DEFAULT (Обновление заводской настройки)**
Данный выбор обновит все исходные настройки аппарата.
Примечание: Исходный пароль 8888.

Цифровые кнопки 0–9
После загрузки диска нажатием цифровых кнопок можно выбирать отдельные композиции или главы.

Кнопки перемещения ▲/▼/◀/▶
Кнопки перемещения служат для навигации по отдельным предложениям.

Кнопка OK
Подтверждение выбранного пункта или пуск воспроизведения.

Кнопка STOP/RETURN
При нажатии данной кнопки проигрывание остановится, следующим нажатием Вы удалите память остановленного воспроизведения.

Кнопка ZOOM
При нажатии ZOOM включается или выключается функция увеличения и панорамирования. С помощью кнопок ▲/▼/◀/▶ можно перемещать увеличенное изображение. Если Вы желаете обновить нормальное изображение, то нажимайте повторно кнопку ZOOM, пока не обновится нормальный размер изображения.

Кнопка MENU/PBC
При проигрывании DVD нажатием MENU/PBC вернетесь к главному меню. При проигрывании диска VCD 2.0 можно нажатием MENU/PBC включать или отключать функцию управляемого воспроизведения (PBC). При включенной функции PBC можно с помощью кнопок ПРЕДЫДУЩИЙ и СЛЕДУЮЩИЙ, либо с помощью цифровых кнопок выбирать пункты из списка меню. При отключенной функции PBC (OFF), нельзя выбирать пункты из списка предложений, но можно выбирать их прямо с помощью цифровых кнопок или с помощью кнопок ⏮ а ⏭.

Кнопка TITLE
Для остановки воспроизведения и возврат в меню титров при проигрывании DVD диска нажмите кнопку TITLE. Потом можно с помощью кнопок перемещения и цифровых кнопок выбрать требуемый титр.

Кнопка ◀◀
Для быстрого перемещения назад нажмите кнопку ◀◀. После каждого нажатия кнопки на экране постепенно появляется:

Кнопка ▶▶
Для быстрого перемещения вперед нажмите кнопку ▶▶. После каждого нажатия кнопки на экране постепенно появляется:

Кнопка GOTO
С помощью данной кнопки можно настроить начальную точку воспроизведения. Нажмите кнопку и с помощью кнопок перемещения выделите требуемый титр, главу, композицию или время. Подтвердите нажатием ENTER. Воспроизведение пускается от требуемого места.

Кнопка ANGLE
На некоторых дисках записано изображение, снятое с нескольких ракурсов камеры. Между этими ракурсами можно выбирать. Например, когда Вы наблюдаете за едущим поездом, то можете переключать между видом спереди, из левого или правого окна, без необходимости остановить проигрывание.

Кнопка I◀◀
Если Вы нажмете кнопку I◀◀, то аппарат автоматически перейдет к предыдущей главе или композиции.

Кнопка ▶▶I
Если Вы нажмете кнопку ▶▶I, то аппарат автоматически перейдет к следующей главе или композиции.

Кнопка REPEAT
Данная кнопка предназначена для повторения титра, главы, композиции или диска.

Кнопка PROGRAM
Можно напрограммировать порядок, в котором должны проигрываться позиции на диске. Программа является активной, пока Вы не закончите воспроизведение нажатием кнопки ■. Потом, когда появится меню программирования, с помощью цифровых кнопок выбирайте титры, главы или композиции. Регулировку можно выполнять кнопкой CLEAR. Выберите Play Program и проиграйте диск в запрограммированном Вами порядке. Если Вы желаете удалить все пункты программы, то выберите CLEAR ALL и нажмите ENTER. Программа может содержать до 20 композиций. Повторным нажатием кнопки PROGRAM выйдите из режима программирования. В процессе воспроизведения программы можно с помощью нажатия кнопки PROGRAM обновить нормальное воспроизведение.

Кнопка ▶II Проигрывание/ПАУЗА
Во время проигрывания можно нажатием данной кнопки остановить воспроизведение, повторным нажатием продолжить проигрывание. Когда аппарат остановлен, то нажатием данной кнопки обновите воспроизведение.

Кнопка ПРИГЛУШИТЬ
При нажатии данной кнопки отключается звук аналоговых каналов.

Кнопка VOL-
Снижение громкости аналогового входа.

Кнопка VOL+
Повышение громкости аналогового входа.

Кнопка REC

Предостережение!
Пожалуйста, помните, что некоторые звуковые CD защищены авторскими правами, и копирование их запрещено!

1. **Конверсия музыкальных CD**
   Данная функция предлагает возможность записи музыкальных произведений с Audio CD дисков формата MP3. Подключите к аппарату USB носитель памяти или карту памяти и вставьте Audio CD. Нажатием кнопки REC вызовите функцию конверсии. Возможности: Для изменения параметров следующих позиций нажмите кнопку OK:

Speed	Normal – Нормальная скорость позволяет слушать CD при копировании. Fast – только копирование высокой скоростью, прослушивание невозможно.
Bit Rate	Настройте поток данных для конвертированных файлов MP3. Чем выше значение битрейта, тем выше качество файлов MP3. Можно настроить 96/112/128/192/256/320 кБ/с и далее.
Create ID3	Дополнительную информацию (если она имеется) можно записать в форме ID3 тегов.
Device	Выберите место хранения MP3 композиций на USB устройстве или на карте (CARD).

   a) **Tracks (Дорожки)**
   Указывает композиции на CD, которые можно перевести на MP3. Выберите композицию с помощью цифровых кнопок и подтвердите нажатием OK.

   b) **Start (Пуск)**
   Пуск конверсии, запустите нажатием OK.

   c) **Quit (Выход)**
   Для выхода из функции конверсии нажмите кнопку OK.

   d) **Cancel (Отмена)**
   Для отмены конверсии в процессе конверсии выберите Cancel).

   e) **Другие форматы записи:** Включая MP3, WMA, PHOTO, AVI, MPG, DIVX. Метод записи такой же.

   f) **Удаление содержания USB устройства или карты**
   Подключите USB устройство или вставьте карту памяти, нажатием REC вызовите управляющий рубеж, аналогичный рубежу для перевода CD на MP3 (так наз. рипование).

Примечания:

1. Главные кнопки на передней панели имеют такие же функции, как и кнопки пульта дистанционного управления. Здесь указаны только те функции, которые отличаются от функций пульта дистанционного управления.
2. USB/SD
   В случае использования USB и карты памяти с помощью данной кнопки можно переключать между USB и картой памяти. Поддерживаются только карты SD/MMC, с которых можно проигрывать музыку, файлы MP4 и JPEG. USB поддерживает формат USB2.0.
3. Кнопки ◀/▶ имеют также функцию Назад/Вперед.
4. Кнопка ▼: Данная кнопка имеет больше функций, в меню Setup она выполняет функцию стрелки ВНИЗ/DOLU.
5. Кнопка ▲: Данная кнопка имеет больше функций, в меню Setup она выполняет функцию стрелки ВВЕРХ/NAHORU.

Проигрывание MP3 и JPEG дисков

JPEG файлы

JPEG использует очень эффективный метод сжатия изображаемых данных, и является одним из самых распространенных форматов для укладки фотографий. Даже сжатие снимков в 15–20 раз обеспечивает достаточное качество изображения. Формат поддерживается большинством программ по обработке фотографий, фотографии не занимают слишком много места, с форматом легко работать. Данный аппарат может читать художественные диски (Picture CD) с фотографиями в формате JPEG.

1. После вложения в DVD проигрыватель JPEG диска, аппарат прочитает информацию с диска, и на экране появится главное меню. После нажатия MENU/PBC можно войти в перечень картинок. С помощью кнопок перемещения картинки можно поворачивать.
2. Нажатием кнопки PROGRAM можно выбрать режим чередования снимков.

Музыкальные файлы

Для музыки в формате MP3 используется алгоритм сжатия MPEG Audio Layer 3, который сжимает звуковые данные вплоть до соотношения 12:1 и позволяет уложить на один музыкальный диск до 600 минут музыки или более 170 композиций при качестве, сравнимом с CD.

Проигрывание музыкального диска

Меню файлов при проигрывании музыкального диска. При проигрывании музыкального диска нажатием кнопки PROGRAM можно выбирать между двумя режимами изображения файлов: File list и Folder.

1. **FILE LIST (Перечень файлов)**
   Для воспроизведения файлы можно выбирать с помощью стрелок ▲ и ▼ и кнопки ENTER, либо непосредственно с помощью цифровых кнопок и кнопки ENTER. Если заданной цифре не соответствует ни одна из композиций, на экране появится сообщение CURRENT TRACK NUMBER.
2. **FOLDER (Папка)**
   После появления данного предложения сначала с помощью стрелок и кнопки ENTER выберите соответствующую папку, потом желаемую композицию.

USB и считыватель карт

Подключение USB/считывателя карт

Аппарат оборудован гнездом для подключения устройства памяти, а также USB и считывателя карт SD, либо MMC для проигрывания музыки в формате MP3, или снимков в формате JPEG, или же для проигрывания других файлов в форматах, поддерживаемых аппаратом.

Подключите к аппарату устройство памяти USB/вложите в аппарат SD или MMC карту.
Нажатием USB/SD переключите на соответствующую функцию.

Примечания:

Поддерживаемые карты: SD (Secure Digital Memory), MMC (MultiMedia Card).
Серьезное предупреждение:

– Аппарат поддерживает только устройства памяти USB типа flash. К входному гнезду USB не подключайте ни MP3 проигрыватели, ни другие устройства, оборудованные таким же разъемом, ни также посредством USB кабеля.
– При подключении следите за правильным направлением вложения устройства памяти USB. В противном случае возможно повреждение устройства USB и аппарата.

Музыкальные файлы и MP4 файлы

При проигрывании дисков (USB или карты) с музыкальными файлами нажатием кнопки PROGRAM можно выбирать между двумя режимами изображения таких файлов: File list и Folder.

1. **FILE LIST (Перечень файлов)**
   Для воспроизведения файлы можно выбирать с помощью стрелок ▲ и ▼ и кнопки ENTER, либо непосредственно с помощью цифровых кнопок и кнопки ENTER. Если заданной цифре не соответствует ни одна из композиций, на экране появится сообщение CURRENT TRACK NUMBER.

2. **FOLDER (Папка)**
   После появления данного предложения сначала с помощью стрелок и кнопки ENTER выберите соответствующую папку, потом желаемое содержание.

JPEG файлы

1. Нажатием USB/SD переключите на соответствующую функцию. Нажатием цифровых кнопок выберите фотографию, потом подтвердите нажатием ENTER.
2. Выберите фотографию с помощью кнопок направления и нажмите ENTER.
3. При остановленном проигрывателе: Нажатием цифровой кнопки выберите следующую фотографию.
4. При остановленном проигрывателе: В первой строке выберите положение вправо. Нажатием ENTER вернитесь в вышестоящую папку.

Проблемы и возможные решения

Данный путеводитель по устранению затруднений поможет Вам найти причину и решение Вашей проблемы.

ПРОБЛЕМА	ВОЗМОЖНАЯ ПРИЧИНА
Нет питания	Проверьте, вставлен ли разъем питающего кабеля в розетку.
Нет изображения	Проверьте соединение между DVD проигрывателем и ТВ аппаратом и убедитесь, что телевизор работает исправно.
Нет звука	Проверьте соединение между DVD проигрывателем и другими устройствами и убедитесь, что телевизор и усилитель работают исправно, и они правильно настроены.
Диск не проигрывается	Проверьте правильность вложения диска. Очистите диск.
Аппарат не реагирует на команды пульта дистанционного управления	Устраните препятствия на пути луча между пультом и DVD проигрывателем. Направьте пульт на датчик дистанционного управления на DVD проигрывателе. Проверьте батарею и, в случае необходимости, поменяйте.
Помехи изображения	Проверьте, не является ли диск загрязненным или поцарапанным. Очистите или замените диск.

Если проблема остается, то выключите аппарат, отключите от сети и свяжитесь с авторизованным сервисом.

Техническая спецификация

Пункт	Описание
Питание	DC 12 V / 1 A
Мощность	<10 Вт
Лазер	Полупроводниковый лазер, длина волны 650 нм / 780 нм
Видео система	NTSC/PAL/AUTO
Частотная характеристика	20 Гц ~ 20 кГц
Промежуток сигнал/шум (Audio)	≥85 дБ
THD+шум (Аудио)	≤70 дБ (1 еГц)
Сепарация каналов	≥80 дБ (1 кГц)
Динамический диапазон	≥80 дБ
Цифровой аудио выход	1,6 Vp-p ± 20 %
Температура эксплуатации	5~35°C
Размеры (Ш × Г × В)	208 × 164,3 × 40,5 мм
Масса (прибл.)	770 г

Вследствие постоянной инновации данные могут быть изменены без предварительного предупреждения. Оставляем за собой право на такое изменение.

Инструкции для правильной утилизации продукта

ИНСТРУКЦИИ ПО УТИЛИЗАЦИИ ИСПОЛЬЗОВАННОГО УПАКОВОЧНОГО МАТЕРИАЛА

Упаковочный материал необходимо утилизировать только в специально отведенных местах для сбора мусора.

ИНСТРУКЦИИ ПО УТИЛИЗАЦИИ ЭЛЕКТРИЧЕСКОГО И ЭЛЕКТРОННОГО ОБОРУДОВАНИЯ

Данное обозначение на изделии или на оригинальной документации к нему означает, что отработавшее электрическое и электронное оборудование не следует выбрасывать вместе с обычными бытовыми отходами. Следует передать его в специализированные центры сбора отходов для утилизации и повторной переработки. Кроме того, в некоторых странах Европейского Союза отработавшие изделия можно вернуть по месту приобретения при покупке аналогичного нового продукта. Правильная утилизация данного изделия позволит сохранить ценные природные ресурсы и предотвратить вредное воздействие на окружающую среду. Дополнительную информацию можно получить, обратившись в местную информационную службу или в центр сбора и утилизации отходов. В соответствии с местным законодательством, неправильная утилизация отходов данного типа может повлечь за собой наложение штрафа.

Для предприятий стран ЕС

Для получения информации о правильной утилизации электрического или электронного оборудования обратитесь в пункт розничной или оптовой продажи.

Утилизация оборудования в других странах, не входящих в состав ЕС.

Данный символ действителен на территории Европейского Союза. Для получения информации об утилизации данного продукта обратитесь в местную справочную службу или по месту его приобретения.
Данное изделие соответствует требованиям ЕС по электромагнитной совместимости и электробезопасности.

Данный продукт сответствует всем соответствующим основным стандартам ЕС.

Мы оставляем за собой право изменять текст руководства, конструкцию или технические характеристики изделий без предварительного уведомления.

Copyright © 2010, Fast ČR, a.s.