SENCOR®

SCT 8016MR

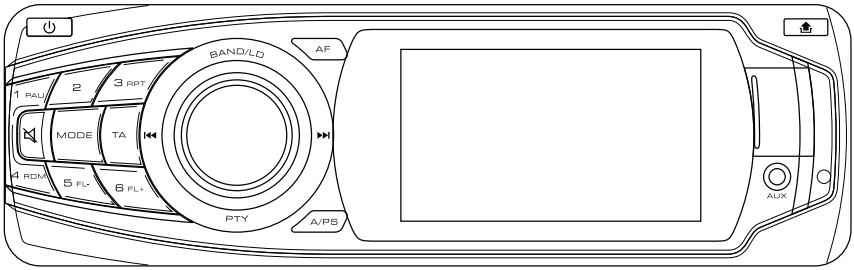

AUTOMOBILINIS STEREOFONINIS MP3/WMA/MPEG4 GROTUVAS SU PLL FM STEREOFONINIU RADIJUMI

● RADIJO DUOMENŲ SISTEMA ● 3 COL. TFT-LCD EKRANAS ● USB/SD/MMC KORTELĖS LIZDAS ● JUTIKLINIS EKRANAS ● NULENKIAMAS/NUIMAMAS PRIEKINIS SKYDELIS

LT

MONTAVIMAS

ATSARGUMO PRIEMONĖS

- Atidžiai pasirinkite montavimo vietą, kad įrenginys netrukdytų vairuotuojui vykdyti įprastas vairavimo funkcijas.
- Nemontuokite įrenginio ten, kur jis gali būti veikiamas aukštos temepratūros, pavyzdžiui, tiesioginių saulės spindulių arba iš šildytuvo išeinančio karšto oro, arba ten, kur jį gali paveikti dulkės, purvas arba pernelyg didelė vibracija.
- Norėdami saugiai ir tvirtai sumontuoti įrenginį, naudokite tik pateiktas montavimo dalis.
- Prieš pradėdami montuoti įrenginį, būtinai nuimkite jo priekinį skydelį.

PASTABA: montuojant automobilinį radiją, pakreipimo kampas neturi viršyti 30˚, kitaip priekinis skydelis neatsidarys.

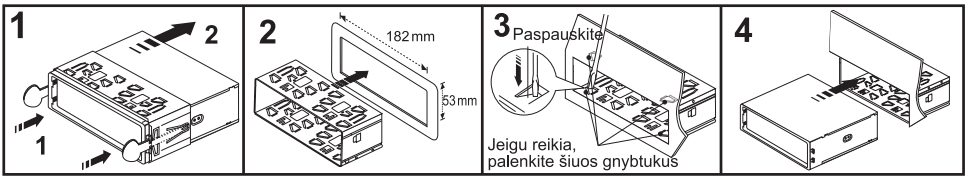

PASTABA: laikykite atlaisvinimo raktą saugioje vietoje, nes jums jo gali prireikti ateityje, jei norėsite išimti įrenginį iš automobilio.

Priekinio skydelio nuėmimas ir uždėjimas

Norint apsaugoti įrenginį nuo vagystės, priekinį jo skydelį galima nuimti.

PRIEKINIO SKYDELIO NULENKIMAS IR NUĖMIMAS/UŽDĖJIMAS

Prieš nuimdami priekinį skydą, pirmiausiai būtinai paspauskite mygtuką ⏻ (1) į IŠJUNGIMO padėtį.
Tuomet paspauskite ⏏ mygtuką, palaukite, kol priekinis skydelis nusileis į horizontalią padėtį ir nuimkite jį, traukdami link savęs, kaip parodyta.

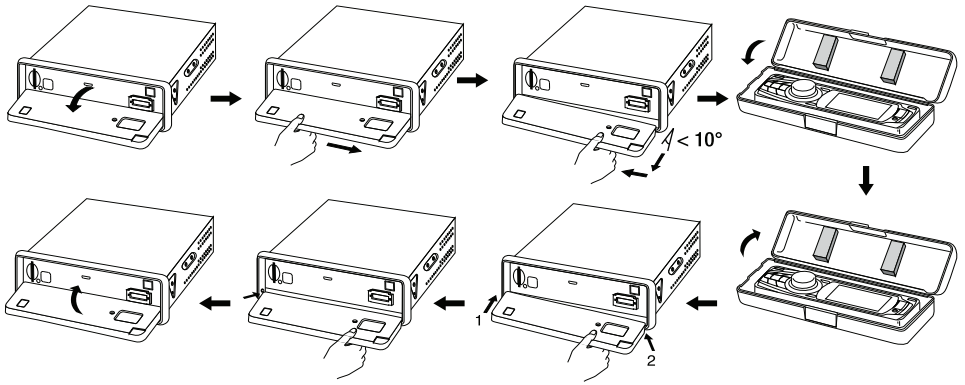

Pastabos:

- Uždėdami priekinį skydelį, nespauskite jo stipriai link įrenginio. Jį galima paprastai uždėti, lengvai spustelint jį link įrenginio.
- Kai pasiimate priekinį skydelį su savimi, įdėkite jį į pateiktą priekinio skydelio dėklą.
- Uždėdami priekinį skydelį ant įrenginio, stipriai nespauskite priekinio skydelio arba jo ekrano.

JUNGTIES VALYMAS

Įrenginys gali neveikti tinkamai, jeigu užsiterš tarp įrenginio ir priekinio skydelio esančios jungtys. Norėdami, kad taip neatsitiktų, retkarčiais nuimkite priekinį skydelį, paspausdami mygtuką ⏏, ir nuvalykite šią jungtį.
Valykite jungtį medvilniniu tamponėliu, suvilgytu kontaktų valikliu, kaip parodyta. Būtinai atsargiai nuvalykite kiekvieną kontaktą, kad nesugadintumėte jungimo taškų.

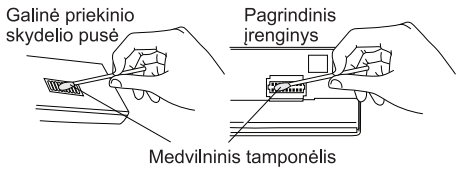

ĮRENGINIUI PRILAIKYTI

1. ĮRENGINYS
2. IŠIMAMAS KORPUSAS
3. PRIETAISŲ SKYDAS
4. ŠEŠIABRIAUNĖ VERŽLĖ
5. FIKSAVIMO POVERŽLĖ
6. PLOKŠČIOJI POVERŽLĖ
7. AUTOMOBILIO KĖBULAS
8. GALINĖ ATRAMINĖ JUOSTA
9. ĮSRIEGIAMAS VARŽTAS
10. M5 X 15 ŠEŠIABRIAUNIS VARŽTAS

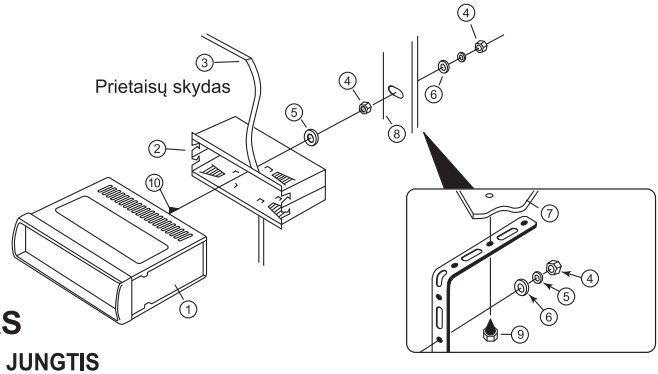

LAIDO PRIJUNGIMAS

IN/OUT (ĮVESTIES/IŠVESTIES) JUNGTIS

Audio Out (garso išvestis): Baltas (L) Raudonas (R)
Prijunkite šį laidą prie galinės sėdynės garso/vaizdo ekrano sistemos
Line Out (priekinis): Baltas (L) Raudonas (R)
Line Out (galinis): Baltas (L) Raudonas (R)
2 vaizdo išvesties lizdai: Geltonas
Prijunkite prie išorinės garso/vaizdo sistemos, kad būtų rodomas vaizdas
Video In (vaizdo įvesties lizdas): Geltonas
Prijunkite prie išorinio vaizdo prietaiso
Rear camera In (galinės vaizdo kameros įvesties lizdas): Mėlynas
Prijunkite prie galinės vaizdo kameros išvesties lizdo
Žemųjų dažnių kolonėlės išvestis (žalia): kištukas (geltonas)

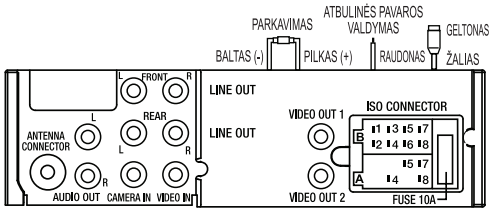

LAIDŲ PRIJUNGIMAS

Stovėjimo stabdys (pilkas laidas): prijunkite šį laidą prie automobilio rankinio stabdžio sistemos
Galinė vaizdo kamera (raudonas laidas): prijunkite prie galinės vaizdo kameros
Važiuojant atbuline eiga, šis laidas turi būti prijungtas prie įtampą turinčio atbulinės eigos pavaros jungiklio.

VAIRAVIMAS PRIETAISO EKRANE NERODANT VAIZDO

Atlikus toliau nurodytus prijungimo veiksmus, automobiliui judant, LCD ekrane nebus rodomas vaizdas. Sklis tik garsas iš kolonėlių.

Pastaba:
- Automobiliui judant, girdimas tik garsas.
- Vadovaukitės savo šalies teisės aktais dėl vaizdo įrašų žiūrėjimo vairuojant.

Perspėjimas:
- Jeigu nesuprantate instrukcijos, nebandykite prijungti patys. Susisiekite su atstovu dėl įdiegties procedūros.

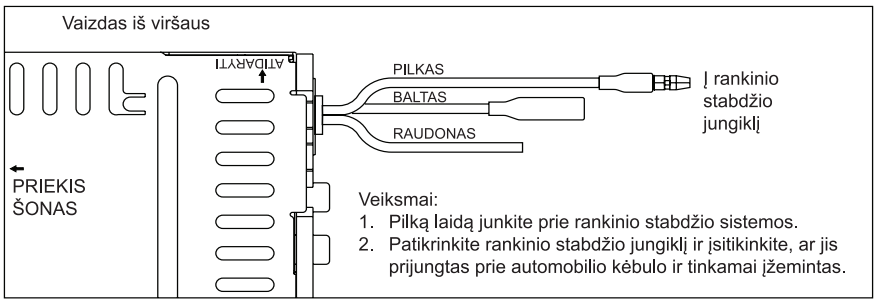

VAIRAVIMAS RODANT VAIZDĄ

Atlikus toliau nurodytus prijungimo veiksmus, vaizdas visuomet bus rodomas LCD ekrane, nesvarbu, ar automobilis juda, ar ne.

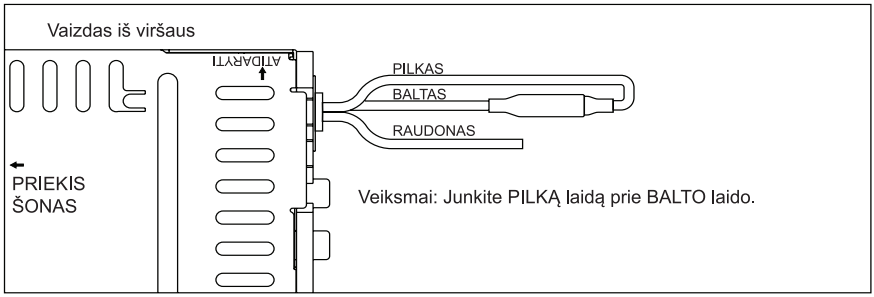

GALINĖS VAIZDO KAMEROS PRIJUNGIMAS, NORINT NAUNOTI AUTOMOBILIO STATYMO/ VAŽIAVIMO ATBULINE EIGA PAGALBOS FUNKCIJĄ

Automobilio gale galima sumontuoti atskirą vaizdo kamerą, kad statant automobilį arba važiuojant atbuline eiga, prietaisas ekrane automatiškai rodytų galinės kameros vaizdą.

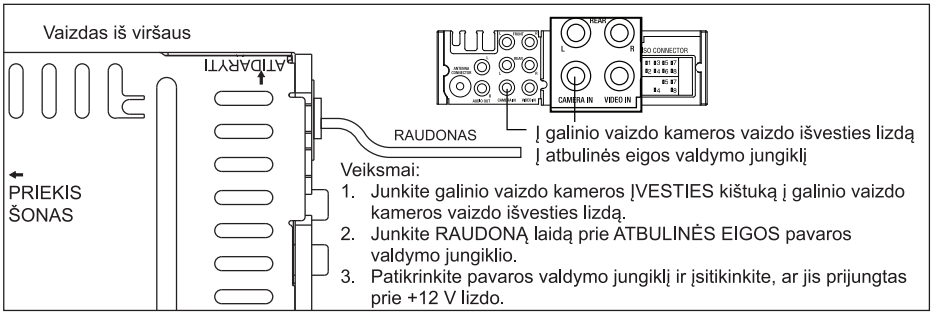

JUNGTIS A

4. ATMINTIS +12 V
5. AUTOMATINĖ ANTENOS IŠVESTIS
7. +12V (Į UŽVEDIMO RAKTELĮ)
8. ĮŽEMINIMAS

PASTABA: (jungtis A Nr. 7) privalo būti prijungta prie užvedimo raktelio, kad nebūtų išeikvotas akumuliatorius, kai automobilis bus ilgai nenaudojamas.

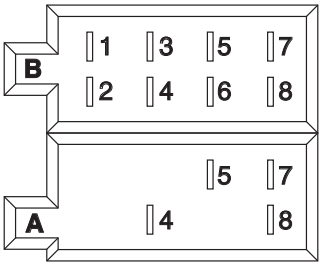

JUNGTIS B

1. GALINIS DEŠINYSIS GARSIAKALBIS (+)
2. GALINIS DEŠINYSIS GARSIAKALBIS (-)
3. PRIEKINIS DEŠINYSIS GARSIAKALBIS (+)
4. PRIEKINIS DEŠINYSIS GARSIAKALBIS (-)
5. PRIEKINIS KAIRYSIS GARSIAKALBIS (+)
6. PRIEKINIS KAIRYSIS GARSIAKALBIS (-)
7. GALINIS KAIRYSIS GARSIAKALBIS (+)
8. GALINIS KAIRYSIS GARSIAKALBIS (-)

Techninė priežiūra

SAUGIKLIO PAKEITIMAS

Jeigu perdegtų saugiklis, patikrinkite maitinimo laido prijungimą ir pakeiskite saugiklį. Jeigu pakeitus saugiklį jis ir vėl perdegtų, tai gali įvykti dėl vidinio gedimo. Tokiu atveju kreipkitės į artimiausią techninės priežiūros centrą.

Įspėjimas

Kiekvienam jungiamajam laidui naudokite nurodytos srovės stiprumo klasės saugiklį. Naudojant aukštesnės srovės stiprumo klasės saugiklį galima padaryti rimtos žalos.

DALIŲ VIETOS (PAGRINDINIS BLOKAS)

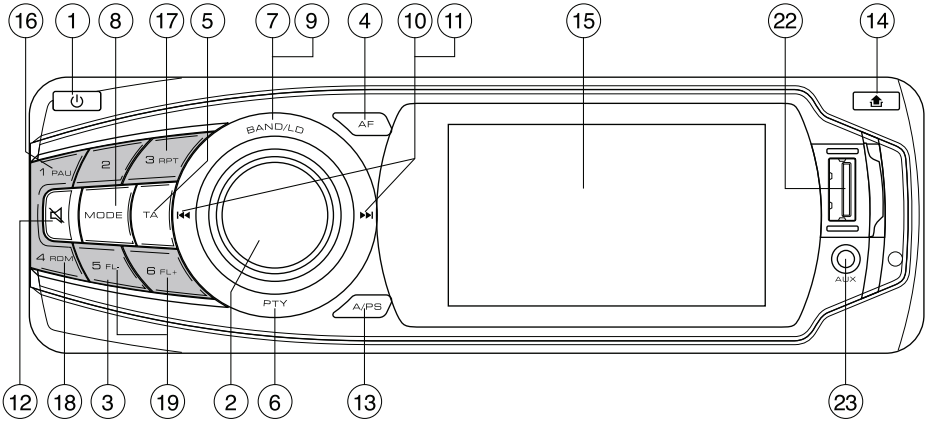

1. MAITINIMAS ĮJUNGIMAS/IŠJUNGIMAS (⏻)
2. FUNKCIJŲ PASIRINKIMO MYGTUKAS
3. SUPROGRAMUOTOS RADIJO STOTYS (1, 2, 3, 4, 5, 6)
4. FUNKCIJOS „AF“ MYGTUKAS (ALTERNATYVŪS DAŽNIAI)
5. FUNKCIJOS „TA“ MYGTUKAS (EISMO PRANEŠIMAI)
6. FUNKCIJA „PTY“ (PROGRAMOS TIPAS)
7. DIDELIO GARSO NUSTATYMO MYGTUKAS (LD)
8. REŽIMO MYGTUKAS (MD)
9. RADIJO DAŽNIŲ JUOSTOS MYGTUKAS (BD)
10. KŪRINIŲ/PAIEŠKOS MYGTUKAS (⏮/⏭)
11. AUTOMATINĖS PAIEŠKOS DERINIMAS (⏮/⏭)
12. PRITILDYMO MYGTUKAS (🔇)
13. AUTOMATINĖS PAIEŠKOS NUSTATYMAS (A/PS)
14. SKYDELIO ATLEIDIMO MYGTUKAS (⏏)
15. TFT-LCD EKRANAS
16. LEIDIMO/PRISTABDYMO MYGTUKAS
17. PAKARTOJIMO MYGTUKAS
18. ATSITIKTINĖS ATRANKOS MYGTUKAS
19. ANKSTESNIS/KITAS APLANKAS
20. ATITAISYMO MYGTUKAS
21. SD/MMC KORTELĖS ANGA
22. USB PRIEVADAS
23. PRIEKINIS PAGALBINIS ĮVADAS (AUX IN)

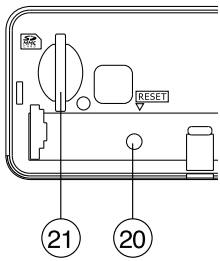

DALIŲ VIETOS (NUOTOLINIS VALDYMO PULTAS)

1. ĮJUNGIMAS/IŠJUNGIMAS (⏻)
2. REŽIMAS
3. LEISTI/PRISTABDYTI
4. KŪRINIO PAVADINIMAS)
5. PASIRINKTI
6. IEŠKOTI+/IEŠKOTI-/GARSO TAKELIS/PAIEŠKA
7. VOL +/VOL- (GARSO DIDINIMAS/MAŽINIMAS)
8. PEREITI
9. GARSAS
10. ĮVESTI
11. NAVIGACIJA
12. AUTOMATINĖ PAIEŠKA/ IŠ ANKSTO NUSTATYTAS NUSKAITYMAS/ KARTOTI
13. LEISTI ATSITIKTINE TVARKA/DAŽNIŲ JUOSTA/ GARSO LYGIS
14. DVIGUBAS
15. PAL/NTSC SISTEMA
16. SUBTITRAI
17. NUSTATYMAS
18. EKVALAIZERIS
19. LĖTINIMAS
20. MASTELIO KEITIKLIS/A-B KARTOJIMAS
21. SUSTABDYTI
22. LAIKRODIS/VAIZDAS EKRANE
23. NUTILDYMAS
24. PAGRINDINIS MENIU
25. ŽINGSNIS (ATKŪRIMAS PO VIENĄ KADRĄ)
26. Programos tipas
27. Alternatyvūs dažniai
28. EISMO PRANEŠIMAI
29. ANKSTESNIS/KITAS APLANKAS
30. DVIEJŲ RŪŠIŲ SKAITMENINIŲ GARSO TAKELIŲ PAIEŠKA
31. KLAVIATŪRA

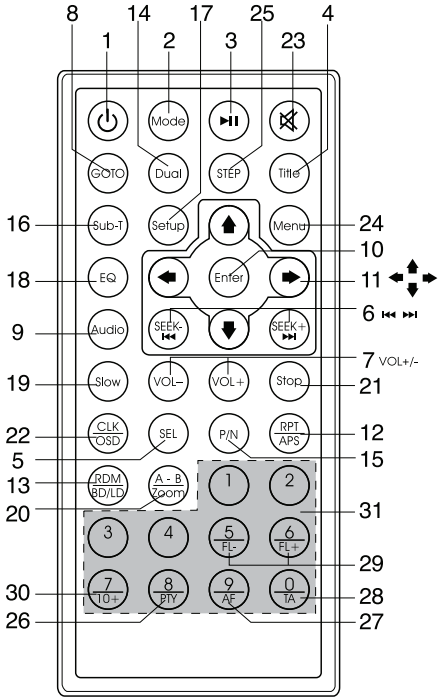

Nuotolinio valdymo pulto naudojimas ir priežiūra
Maitinimo elemento įdėjimas
Ištraukite nuotolinio valdymo pulto maitinimo elemento dėklą ir įdėkite elementą, tinkamai nukreipdami pliuso (+) ir minuso (-) polius.

- Prieš naudodami pirmą kartą, nuplėškite nuo dėklo plėvelę.

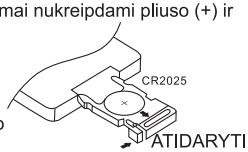

ĮSPĖJIMAI

- Jeigu nuotolinio valdymo pulto nenaudosite mėnesį arba ilgiau, išimkite maitinimo elementą.
- Neįkraukite seno maitinimo elemento, neardykite jo, nekaitinkite ir nemeskite jo į ugnį.
- Nelaikykite maitinimo elemento su metaliniais daiktais.
- Jeigu elementas ištekėtų, švariai išvalykite nuotolinio valdymo pultą ir įdėkite naują maitinimo elementą.
- Išmesdami naudotus maitinimo elementus, vadovaukitės savo šalyje/regione galiojančiais teisės aktais arba viešosios aplinkos apsaugos institucijos nustatytomis taisyklėmis.
- Visuomet tinkamai nukreipkite elemento pliuso (+) ir minuso (-) polius.

Nuotolinio valdymo pulto naudojimas
Nukreipkite nuotolinio valdymo pultą į priekinį skydelį.

SVARBU

- Nepalikite nuotolinio valdymo pulto ten, kur yra aukšta aplinkos temperatūra, arba tiesioginiais saulės spinduliais apšviestoje vietoje.
- Būkite atsargūs, kad nenumestumėte nuotolinio valdymo pulto ant automobilio grindų, nes nuspaudę stabdžių arba akceleratoriaus pedalą, galite jį suspausti.

FUNKCIJOS

Prietaiso ĮJUNGIMAS/IŠJUNGIMAS (⏻)
Norėdami įjungti prietaisą, paspauskite mygtuką „⏻“. Norėdami jį išjungti, dar kartą paspauskite tą patį mygtuką.

PAGRINDINIS MENIU

Tai ekrano išdėstymo pagrindas, čia galite paprastai pasiekti visas funkcijas, bakstelėdami jutiklinio ekrano mygtukus.

Šaltinio pasirinkimas (REŽIMAS)
Kelis kartus paspauskite **MODE** (režimas), kad perjungtumėte režimus TUNER (radijas), AUX IN (išorinis įrenginys), USB, SD/MMC (SD/MMC kortelė).

Garso reguliavimas
Pagrindiniame įrenginyje: Norėdami padidinti arba sumažinti garsą, sukite rankenėlę **VOL** dešinėn arba kairėn.
Nuotolinio valdymo pulte: Norėdami padidinti arba sumažinti garsą, spauskite mygtukus **VOL+** (garsinimas) arba **VOL-** (tylinimas).

Nutildymo mygtukas
Nuotolinio valdymo pulte: Spauskite šį mygtuką 🔇, norėdami tuoj pat išjungti garsą. Dar kartą jį paspauskite, norėdami vėl įjungti ankstesnio lygio garsą.

Didelio garso nustatymo mygtukas (LD)
Paspauskite ir palaikykite nuspaudę mygtuką LD, kad įjungtumėte/arba išjungtumėte funkciją LOUD (garsiai).

Ekvalaizeris (EQ)
Nuotolinio valdymo pulte: Paspauskite mygtuką **EQ** (ekvalaizeris). Parinktyje *Dsp-preset (rodymo nuostata),* mygtukais (⬅/➡) pasirinkite norimą ekvalaizerio nuostatą.

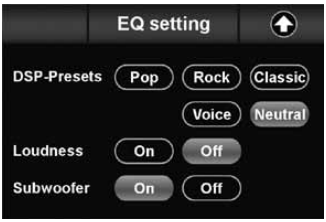

Žemųjų dažnių kolonėlė

Pagrindiniame meniu spauskite SETTINGS (nuostatos) > EQ SETTINGS (ekvalaizerio nuostatos) > Subwoofer (ON/OFF) (Žemųjų dažnių kolonėlė (ĮJN./IŠJN.)).
Nuotolinio valdymo pulte: Spauskite **EQ** mygtuką, norėdami, kad būtų rodomos EQ (ekvalaizerio) nuostatos, ir pasirinkite SUBWOOFER On/Off (ŽEMŲJŲ DAŽNIŲ KOLONĖLĖ įjn./išjn.) nuspausdami

LAIKRODIS

Norėdami, kad būtų rodomas laikrodis, įjunkite *RADIO* (radijo) režimą ir paspauskite nuotolinio valdymo pulto mygtuką **CLK** (laikrodis).

Kaip nustatyti laikrodį

1. Nuotolinio valdymo pulte spauskite ir palaikykite nuspaudę mygtuką **MENU**.
2. Spauskite **UTIL** funkciją.
3. Spauskite ir laikykite nuspaudę **CLK** mygtuką. Pradeda mirksėti valandos vertė.
4. Spauskite (⬆/⬇) nuotolinio valdymo pulte, norėdami nustatyti valandą. Atlikę šį veiksmą, dar kartą spauskite **CLK** mygtuką, norėdami nustatyti minutes.
5. Spauskite (⬆/⬇), norėdami nustatyti minutes.
6. Norėdami išsaugoti nuostatą ir uždaryti meniu, paspauskite **X**.

DVIGUBO REŽIMO NUOSTATOS

DUAL (divgubas) **–** tai funkcija, kuri leidžia vartotojui klausytis radijo, o automobilio gale esantis keleivis gali žiūrėti vaizdo įrašą. Šis įrenginys palaiko išorinį garso ir vaizdo prietaisą, pavyzdžiui, nešiojamąjį televizorių, prijungtą naudojant lizdus AUDIO OUT (garso išvestis) ir VIDEO OUT (vaizdo išvestis).

1. Sujunkite pagrindinio įrenginio galiniame skyde esančius AUDIO OUT (garso išvesties) ir VIDEO OUT (vaizdo išvesties) lizdus ir išorinio garso bei vaizdo prietaiso LINE IN (linijinės įvesties) lizdą.
2. Paspauskite ir palaikykite nuspaudę mygtuką **MODE** (režimas). Pasirinkite įvesties šaltinį: kortelę arba USB.
3. Norėdami pasirinkti reikiamą režimą, spauskite nuotolinio valdymo pulto mygtuką **DUAL** (dvigubas).
   T = TUNER (radijo imtuvas), C = CARD (kortelė), U = USB

Pastaba: *Naudojant šią funkciją, reikia prijungti išorinį nešiojamąjį televizorių.*

NUOTRAUKŲ PERŽIŪRA

1. Įdėkite diską, USB atminties įrenginį arba SD/MMC kortelę su nuotraukų failu.
2. Nuotolinio valdymo pulto mygtukais (⬅/➡) pasirinkite funkciją PHOTO (nuotraukos) ir spauskite **ENTER** (įvesti).
3. Nuotolinio valdymo pulto mygtukais (⬆/⬇) pasirinkite norimą peržiūrėti failą ir paspauskite **ENTER** (įvesti).

Pastaba:
*Norėdami išjungti atkūrimą, spauskite nuotolinio valdymo pulto mygtuką **MENU** (meniu).*
*Paspaudus nuotolinio valdymo pulto mygtuką **MENU** (meniu) taip pat grįžtama į aukštesnio lygio arba ankstesnį meniu.*

ATITAISYMAS

Atitaisymo mygtukas yra ant korpuso. Norėdami atitaisyti prietaiso nuostatas, aštriu smailu daiktu paspauskite ir 2 sekundes palaikykite nuspaudę mygtuką RESET (atitaisymas).
Atitaisymo mygtuką reikėtų įjungti esant tokioms sąlygoms:

- Pradinis įrenginio įdiegimas, kai visi laidai yra prijungti.
- Neveikia nė vienas funkcijų mygtukas.
- Ekrane rodomas klaidos pranešimas.

RADIJO KLAUSYMAS

Radijo dažnių juostų perjungimo mygtukas (BD)
Spaudant šį mygtuką, ciklišk ai perjungiamos įvairios dažnių juostos. FM1-–FM2-–FM3.

Automatinis arba mechaninis reguliavimas (mygtukai SEEK +/SEEK –)
Trumpai spustelėjus, šie mygtukai veikia kaip MANUAL (mechaninis) radijo nustatymo režimas.
Laikant nuspaudus ilgiau nei 1 sekundę, jie veikia kaip AUTOMATIC (automatinis) radijo nustatymo režimas.

Automatinė paieška/iš anksto nustatytas nuskaitymas (A/PS)
Preset Scan (iš anksto nustatytas nuskaitymas) (PS) **–** spustelėjus, radijas po 5 sekundes paleidžia kiekvieną iš anksto nustatytą radijo stotį.
Auto Seek (automatinė paieška) (AS) **-** laikant nuspaudus ilgiau nei 1 sekundę, įjungiama automatinė paieška. Galima iš anksto nustatyti ir atitinkamiems skaičių mygtukams priskirti 6 stipriausio signalo radijos stotis. Pabaigus Auto Seek (automatinę paiešką), radijas paleidžia iš anksto nustatyto nuskaitymo režimą.

Radijo stočių išsaugojimas ir iškvietimas
Paspaudę bet kurį SKAIČIŲ MYGTUKĄ (1-6), galite lengvai išsaugoti iki šešių transliuojamų radijo stočių, kurias vėliau galite įjungti, paspausdami atitinkamą skaičiaus mygtuką.

1. Pasirinkite norimą RADIJO STOTĮ.
2. Radę reikiamos radijo stoties dažnį, kurį norite išsaugoti prietaiso atmintyje, paspauskite SKAIČIŲ MYGTUKĄ (1–6) ir palaikykite jį nuspaudę, kol ekrane bus rodomas priskirtas numeris.
3. Pasirinktas radijo stoties dažnis bus išsaugotas prietaiso atmintyje. Kitą kartą paspaudus tą patį SKAIČIŲ MYGTYKĄ (1–6), radijo stoties dažnis bus iškviestas iš atminties.

Pastaba: Kiekvienoje dažnių juostoje galima išsaugoti po 6 stotis.

RDS FUNKCIJOS NAUDOJIMAS

Kas yra RDS?
RDS (radijo duomenų sistema) yra skaitmeninės informacijos sistema, kurią sukūrė EBU (European Broadcast Union - Europos transliacijos sąjunga). Paprastai integruota FM transliacijos programose, RDS siūlo įvairias informacines paslaugas ir pakartotinio automatinio nustatymo funkcijas su RDS suderinamose automobilinėse stereofoninėse garso sistemose. 1988 metais RDS sistema pradėjo veikti Jungtinėje Karalystėje, Prancūzijoje, Vakarų Vokietijoje, Airijoje ir Švedijoje.

Funkcija „AF“ (ALTERNATYVŪS RADIJO DAŽNIAI)
- Norėdami įjungti/išjungti kitą radijo dažnį, spauskite AF.
- Jeigu AF funkcija įjungta (ON), radijas visuomet tikrina AF signalo stiprumą; jeigu jis tampa pernelyg silpnas, prietaisas AF sąraše ieško geresnio signalo ir perjungia kitą radijo stotį.

Funkcija „TA“ (EISMO PRANEŠIMAI)
Spustelėjus, įjungiamas arba išjungiamas TA režimas. Kai TA režimas yra įjungtas, transliuojami eismo pranešimai
– Jei garumo lygis yra žemesnis nei nustatytasis, jis bus padidintas iki nustatytojo garso lygio.

Funkcija „PTY“ (PROGRAMOS TIPAS)
1. Norėdami įjungti programos tipą, paspauskite ir palaikykite nuspaudę mygtuką **PTY**.
2. Pasirinkite programos tipą, sukdami garso reguliavimo rankenėlę **VOL**.
3. Radę reikiamą programą, dar kartą paspauskite mygtuką **PTY** ir prietaisas pradės ieškoti esamų stočių.

Pastaba: Stočių paieškos metu ekrane žybčios programos tipas.

ĮPRASTOS MP3/WMA/MPEG4 FUNKCIJOS

Ankstesnis/kitas aplankas
Norėdami atversti ankstesnį/kitą aplanką, atkuriant MP3, paspauskite ir palaikykite nuspaudę mygtukus **FL-/FL+**.
Pastaba: *Norint, kad ši funkcija veiktų, diskas/laikmenos privalo turėti aplanko pavadinimą.*

Konkretaus garso takelio įjungimas
Atkuriant visų takelių failų panavinimas bus rodomi sugrupuoti pagal kategorijas: Music (muzikos įrašai), Photo (nuotraukos), Video (vaizdo įrašai). Tiesiog spustelėkite ekrane tą kategoriją, kurią norite atsidaryti ir, sukdami garso reguliavimo rankenėlę, pasirinkite failą; tuomet paspauskite garso reguliavimo mygtuką, kad failas būtų paleistas.

Kūrinių leidimas atsitiktine eilės tvarka
Norėdami leisti garso talekius atsitiktine/sumaišyta eilės tvarka, atkūrimo metu spauskite **RDM**. Norėdami atšaukti šią funkciją, dar kartą paspauskite tą patį mygtuką.
Pastaba: ***RDM*** *(kūrinių leidimas atsitiktine eilės tvarka) ekrane rodomas kaip* ***SHUFFLE*** *(sumaišyti).*

Atkūrimo išjungimas
1. Norėdami išjungti atkūrimą, atkūrimo metu spauskite nuotolinio valdymo pulto mygtuką Stop (išjungti). Išjungimo padėtis išsaugoma atmintyje.
2. Norėdami tęsti, paspauskite ►II. Atkūrimas paleidžiamas nuo to taško, kuriame buvo išjungtas.
3. Norėdami visiškai nutraukti paleistį, dukart spauskite Stop mygtuką.

Sparčiai pirmyn/atgal
Pastaba: Nuotolinio valdymo pulto mygtukai ⏮ arba ⏭ atlieka tokią pačią funkciją kaip ir pagrindinio įrenginio mygtukai ⏮ arba ⏭.
1. Atkūrimo metu paspauskite ir palaikykite nuspaudę mygtukus ⏮ arba ⏭: prietaisas suka įrašus ×2 - ×4 - ×8 - ×16 - ×20 greičiu
2. Norėdami vėl įjungti atkūrimą įprastu greičiu, tinkamu momentu paspauskite ⏯.

Pastaba: Naudojant spatraus sukimo pirmyn/atgal funkciją, garsas negirdimas.

Garso takelių pradžios radimas
Atkūrimo metu paspauskite ⏮ arba ⏭.
⏮: spauskite, norėdami paleisti atkūrimą nuo ankstesnio skyriaus arba garso takelio pradžios.
⏮: spauskite, norėdami paleisti atkūrimą nuo kito skyriaus arba garso takelio pradžios.

Atkūrimo pristabdymas
Atkūrimo metu paspauskite ⏯. Spauskite jį dar kartą, jei norite tęsti atkūrimą.

A-B kartojimas
Ši funkcija leidžia nustatyti, kad filmas būtų kartojamas nuo taško A iki taško B.
1. Paspaudę mygtuką ⏯, paleiskite filmą.
2. Radę vietą, nuo kurios norite, kad filmas būtų kartojamas, paspauskite ir palaikykite nuspaudę mygtuką **A–B**. E*krane bus rodoma "Rep-A"* (kartoti nuo A).
3. Žiūrėkite filmą iki tos vietos, kurioje norite jį sustabdyti, kad vėliau iki tos vietos galėtumėte žiūrėti pakartotinai. Toje vietoje dar kartą paspauskite ir palaikykite nuspaudę mygtuką **A–B**. *Ekrane bus rodoma "Rep-A-B"* (kartori A–B). Dabar bus rodoma filmo atkarpa **A–B**.
4. Norėdami išjungti A-B kartojimo funkciją, dar kartą paspauskite ir palaikykite nuspaudę mygtuką A–B, kol ekrane pasirodys *"A-B CANCEL"* (A–B kartojimo funkcija atšaukta) ir vėl bus paleistas įprastas atkūrimo režimas.

Informacijos rodymas (OSD)
Atkūrimo metu ekrane galite peržiūrėti visą informaciją ir esamas rodymo nuostatas. Ekrane bus rodomas atitinkamas praėjęs atkūrimo laikas, kiek laiko liko iki kūrinio pabaigos, kūrinio numeris, skyriaus numeris ir kita informacija.
1. Vieną kartą paspauskite nuotolinio valdymo pulto mygtuką **OSD**. Ekrane bus rodomas praėjęs atkūrimo laikas ir kiek laiko liko iki disko pabaigos.
2. Paspaudus jį dar kartą, bus rodoma informacija apie visas kitas nuostatas.

MP3/WMA KLAUSYMAS

Garso takelių kartojimas
Galite pasirinkti, ar norite, kad būtų kartojamas tik vienas, ar visi garso takeliai.
1. Atkūrimo metu spauskite nuotolinio valdymo pulto mygtuką RPT.
2. Kiekvieną kartą paspaudus šį mygtuką, perjungiamos šios nuostatos:

Repeat 1 (kartoti vieną) – kartojamas tuo metu leidžiamas garso takelis.
Repeat Folder (kartoti aplanko garso takelius) – kartojami visi tuo metu naudojamame aplanke esantys garso takeliai.
Repeat All (kartoti visus) – kartojami visi aplankai ir garso takeliai.
Repeat Off (kartojimas išjungtas) – kartojimo funkcija IŠJUNGIAMA.

KŪRINIO PAVADINIMAS
Norėdami sugrįžti į garso failų sąrašus, grojant muziką, paspauskite nuotolinio valdymo pulto mygtuką **TITLE** (kūrinio pavadinimas).

SD/MMC kortelių lizdas
Palaiko tik MP3/WMA ID3 formato muzikos failus.
1. Paspauskite mygtuką ⏏ ir priekinis skydelis atsidarys.
2. Nuleiskite skydelį, traukdami jį savęs link.
3. Atsargiai įkiškite SD/MMC kortelę į diskams skirtą angą ir vėl uždarykite skydelį. Prietaisas automatiškai pradės atkūrimą.

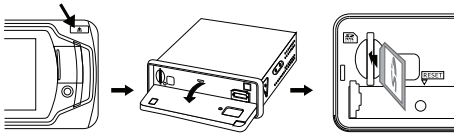

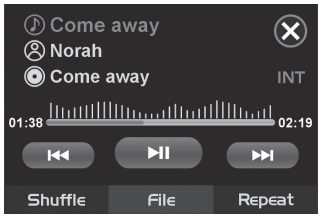

Informacija apie atkuriamą failą

Priekinis USB prievadas
USB laidu prijunkite nešiojamąjį skaitmeninį MP3 grotuvą.
* **SVARBI INFORMACIJA:**
ESANT DIDELEI GAMINIŲ SU USB, SD IR MMC KORTELIŲ PRIEVADAIS GAUSAI IR JIEMS KARTAIS PASIŽYMINT KONKREČIAM GAMINTOJUI BŪDINGOMIS FUNKCIJOMIS, ŠIUO METU MES NEGARANTUOJAME, NEI KAD BUS ATPAŽĮSTAMI VISI ŠIE PRIETAISAI, NEI KAD PRAKTIŠKAI VEIKS VISOS NAUDOJIMO PARINKTYS, KURIOS TEORIŠKAI TURĖTŲ VEIKTI.

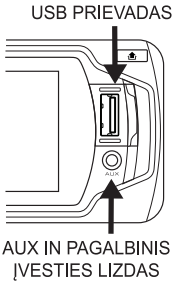

PRIEKINIS AUX IN LIZDAS
Patogus, lengvas naudoti priekinis AUX IN įvesties lizdas leidžia lengvai prijungti nešiojamąjį skaitmeninį MP3 grotuvą.

MPEG4 GROJIMAS

Atkūrimo kartojimas
1. Atkūrimo metu spauskite nuotolinio valdymo pulto mygtuką RPT.
2. Kiekvieną kartą paspaudus šį mygtuką, perjungiamos šios nuostatos:

Repeat 1 (kartoti vieną) – kartojamas tuo metu leidžiamas garso takelis.
Repeat All (kartoti visus) – kartojami visų aplankų garso takeliai.
Repeat OFF (kartojimas išjungtas) – kartojimo funkcija išjungiama.

Norėdami rasti konkretų garso takelį, spauskite GOTO
Funkciją GOTO galima naudoti norint rasti pageidaujamą garso takelio numerį arba konkrečią vietą garso takelyje.
1. Atkūrimo metu spauskite nuotolinio valdymo pulto mygtuką **GOTO**. Ekrane rodoma trukmė ir garso takelio numerio paieška.
2. Jeigu norite ieškoti pagal laiką, įveskite tuo metu leidžiamo garso takelio trukmę minutėmis ir sekundėmis. Paspauskite **Enter** (įvesti).
3. Jeigu norite ieškoti pagal garso takelius, įveskite garso takelio numerį. Paspauskite **Enter** (įvesti).

Subtitrų kalbos keitimas atkūrimo metu (Multi-subtitle)
Jeigu MPEG4 failas turi kelis garso takelius skirtingomis kalbomis, atkūrimo metu galite pakeisti subtitrų kalbą.
1. Atkūrimo metu spauskite nuotolinio valdymo pulto mygtuką Sub-T. Spauskite jį pakartotinai, kol ekrane bus rodoma reikiama subtitrų kalba.

Grįžimas į pagrindinį meniu
Vaizdo paleisties metu, spauskite MENU pagrindiniame įrenginyje ar nuotolinio valdymo pulte, norėdami grįžti į failų sąrašo meniu.

Atkūrimo lėtinimas
Ši funkcija leidžia žiūrėti sulėtintą vaizdą.
1. Atkūrimo metu spauskite nuotolinio valdymo pulto mygtuką **Slow** (lėtinti).
2. Spaudžiant jį pakartotinai, perjungiamos šios nuostatos: 1/2 - 1/3 - 1/4 - 1/5 - 1/6 - 1/7.

Pastaba:
- *Norėdami vėl įjungti aktūrimą įprastu greičiu, paspauskite PLAY/PAUSE (►II) (paleisti/pristabdyti).*
- *Žiūrint vaizdą sulėtintai, garsas negirdimas.*

Priartinimas atkūrimo metu
Atkūrimo metu galite priartinti vaizdą.
1. Atkūrimo metu spauskite nuotolinio valdymo pulto mygtuką **ZOOM** (priartinti).
2. Kiekvieną kartą spaudžiant šį mygtuką, perjungiamos šios nuostatos: 2 - 3 - 4 - 1/2 - 1/3 - 1/4 karto ir OFF (išjungti).

Atkūrimas po vieną kadrą
Ši funkcija leidžia atkūrimo metu rodyti vaizdą po vieną kadrą.
1. Kiekvieną kartą paspaudus nuotolinio valdymo pulto mygtuką **Step** (žingsnis), bus rodomas vienas kadras.

Norėdami įjungti įprastą atkūrimo režimą, paspauskite **►II**.

PAL/NTSC (P/N)
Norėdami perjungti PAL, NTSC sistemas, paspauskite ir palaikykite nuspaudę mygtuką **P/N**.

GARSO/VAIZDO NUOSTATŲ KEITIMAS

GARSO NUSTATYMAS

1. Norėdami atidaryti AUDIO (garso) nuostatų meniu, paspauskite mygtuką **VOL**. Bus pažymėtas pasirinktas punktas. Galite nustatyti: BASS (žemi tonai), TREBLE (aukšti tonai), BALANCE (balansas), FADER (tylinimas), TA VOLUME (TA garsas).
2. Norėdami pasirinkti punktą, spauskite mygtukus ⏮ arba ⏭. Nustatykite, sukdami rankenėlę **VOL**.
3. Norėdami uždaryti nuostatas, paspauskite mygtuką **VOL**.

VAIZDO NUSTATYMAS

1. Norėdami atidaryti VIDEO (vaizdo) nuostatų meniu, paspauskite mygtuką **VOL**. Bus pažymėtas pasirinktas punktas. Galite pasirinkti: BRIGHTNESS (šviesumas), CONTRAST (kontrastas), SATURATION (spalvų sodrumas), HUE (atspalviai), SHARPNESS (ryškumas).
2. Norėdami pasirinkti punktą, spauskite mygtukus ⏮ arba ⏭. Nustatykite, sukdami rankenėlę **VOL**.
3. Norėdami uždaryti nuostatas, paspauskite ir palaikykite nuspaudę mygtuką **VOL**.

Pastaba: *kai kurių parinkčių gali nebūti – tai priklauso nuo prietaiso modelio.*

MPEG4 GROTUVO SĄRANKA

Galite priaikyti prietaiso nuostatas pagal savo poreikius. Galite nustatyti kalbą ir vaizdo bei garso nuostatas, kad paleidus įrašą, visuomet būtų naudojamos jūsų nustatytos parinktys.

Svarbu:

1. Paleiskite bet kokį vaizdo failą: tik tuomet galėsite atidaryti sąrankos meniu.
2. Paspauskite nuotolinio valdymo pulto mygtuką **Setup (nustatyti)**.
3. Mygtukais (⬅/➡) grįžkite į ankstesnę kategoriją /atidarykite kategoriją.

Nuostatos	Kategorija	Parinktys
Sistemos nustatymas	TV System (televizijos sistema)	NTSC, PAL, AUTO (automatinė)
	Auto Play (automatinis paleidimas)	ON (įjungtas), OFF (išjungtas)
	Televizoriaus tipas	4:3PS, 4:3LB, 16:9
	Password (slaptažodis)	Setup password (nustatyti slaptažodį)
	Rating (kategorija)	Setup rating level (nustatyti kategorijos lygį)
	Default (numatytosios nuostatos)	Restore to factory settings (atitaisyti gamyklos nuostatas)
Kalbos nustatymą	OSD Language (ekrane rodoma informacija)	Pasirinktos norimos parinktys rodomos ekrane
	Audio Language (įgarsinimo kalba)	
	Subtitle Language (subtitrų kalba)	
	Menu Language (meniu kalba)	
	MPEG4 Language (MPEG4 kalba)	
Video Setup (vaizduo nustatymas)	Brightness (šviesumas)	Nustatykite norimą lygį, spausdami nuotolinio valdymo pulto rodyklių mygtukus.
	Contrast (kontrastas)	
	Hue (atspalvis)	
	Saturation (spalvų sodrumas)	
	Sharpness (ryškumas)	

Slaptažodžio nustatymas kategorijai nustatyti

1. Paspauskite nuotolinio valdymo pulto mygtuką **Setup (nustatyti)**.
2. Rodyklių mygtukais pasirinkite System *Setup (sistemos sąranka)* > *Password* (slaptažodis) ir paspauskite Enter (įvesti).
3. Įveskite numatytąjį slaptažodį **„0000“** ir paspauskite **Enter** (įvesti), kad atblokuotumėte sistemą, tuomet įveskite naują 4 skaitmenų slaptažodį ir paspauskite Enter (įvesti). Atblokavimo logotipą pakeis blokavimo logotipas, rodantis, kad slaptažodis nustatytas.

Pastaba:

- *Pradinis slaptažodis yra **0000**.*
- *Jeigu pamirštumėte savo slaptažodį, galite naudoti pagrindinį slaptažodį „**0000**“, kad atblokuotumėte sistemą ir atitaisytumėte slaptažodį.*
- *Pagrindinis slaptažodis veiks tik tuomet, kai atkūrimo metu laikysite nuspaudę mygtuką SETUP (nustatyti).*

TECHNINIAI DUOMENYS

MP3/WMA GROTUVO SKYRIUS

Signalo ir trukdžio santykis	> 60 dB
Kanalų atskyrimas	> 50 dB (1kHz)
Dažninės charakteristikos:	20 Hz - 20 KHz

(FM) RADIJAS

Dažnių diapazonas	87,5-108 MHz
Kanalų žingsnis	50 kHz
Jautris	2,8 μV
Stereofoninio garso atskyrimas	30 dB
Signalo ir trukdžio santykis	50 dB

LINIJOS IŠVESTIS

Išvestis	750 mV (maks.)
Varža	10 000 omų

AUX IN PAGALBINIS ĮVESTIES LIZDAS

Dažninės charakteristikos:	20 Hz - 20 KHz
Jautris	775 mV
Varža	20 000 omų

BENDRA INFORMACIJA

Maitinimas	12 V nuolatinė srovė (leistina 10,8-15,6 V)
Garsiakalbio impendansas	4 – 8 omai
Išvesties galia	40 W × 4 CH
Saugiklis	10 A

Pastaba: Siekiant pagerinti įrenginį, specifikacijos ir konstrukcija gali būti keičiami be išankstinio įspėjimo.

NURODYMAI, KAIP IŠMESI PANAUDOTAS PAKAVIMO MEDŽIAGAS MEDŽIAGOS

Išmeskite pakavimo medžiagas į tam skirtą atliekų išmetimo vietą.

ELEKTRONINIŲ IR ELEKTRINIŲ BUITINIŲ PRIETAISŲ IŠMETIMO INSTRUKCIJA

Šis ant gaminių pažymėtas arba originaliuose dokumentuose esantis ženklas reiškia, kad panaudotų elektrinių arba elektroninių įrenginių negalima
išmesti kartu su standartinėmis buitinėmis atliekomis. Siekiant šiuos gaminius išmesti, perdirbti ar pakeisti susidėvėjusius įrenginius naujais, juos reikia atiduoti į nustatytus atliekų surinkimo punktus. Arba, alternatyviai, kai kuriose Europos Sąjungos valstybėse narėse arba kitose Europos šalyse įsigydami atitinkamą naują gaminį, senus gaminius galite grąžinti vietos pardavėjams.
Tinkamai išmesdami šį gaminį, padėsite tausoti brangius gamtinius išteklius ir išvengti potencialiai neigiamo poveikio aplinkai, kuris gali būti padarytas netinkamai išmetus atliekas. Išsamesnės informacijos pasiteiraukite savo savivaldybėje arba artimiausiame atliekų surinkimo punkte.
Atsižvelgiant į nacionalinius teisės aktus, už netinkamą šio tipo atliekų išmetimą gali būti taikomos nuobaudos.

Europos Sąjungos valstybių narių verslo subjektams

Jeigu norite išmesti elektrinius arba elektroninius prietaisus, reikiamos informacijos teiraukitės pas savo pardavėją arba tiekėją.

Atliekų išmetinas kitose, ne Europos Sąjungos šalyse

Šis ženklas galioja Europos Sąjungoje. Jeigu norite išmesti šį gaminį, teiraukitės reikiamos informacijos apie tinkamą atliekų išmetimo būdą vietos savivaldybėje arba pas savo pardavėją.
Šis gaminys atitinka ES reglamento dėl elektromagnetinio suderinamumo ir elektros saugos reikalavimus.

CE Šis gaminys atitinka visus atitinkamus pagrindinius ES reglamentų reikalavimus.

Tekstas, dizainas ir techninė specifikacija gali būti keičiami be išankstinio įspėjimo ir mes pasiliekame teisę daryti šiuos pakeitimus.

Copyright © 2012, Fast ČR, a.s.