SENCOR®

SPT 300

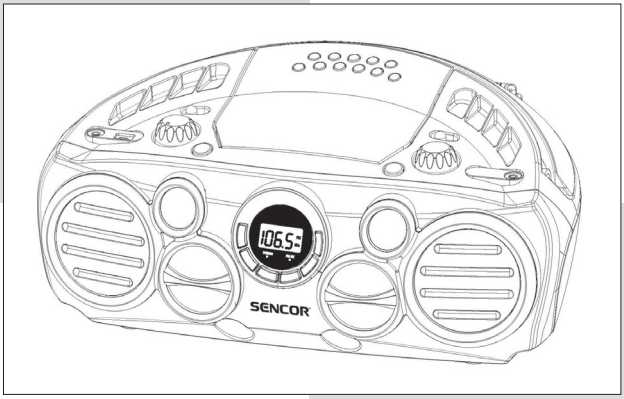

INSTRUKCJA OBSŁUGI

PRZENOŚNE RADIO Z ODTWARZACZEM CD/MP3/USB

PL

CERTIFIED USB MP3

Rozmieszczenie elementów sterowania (strona przednia)

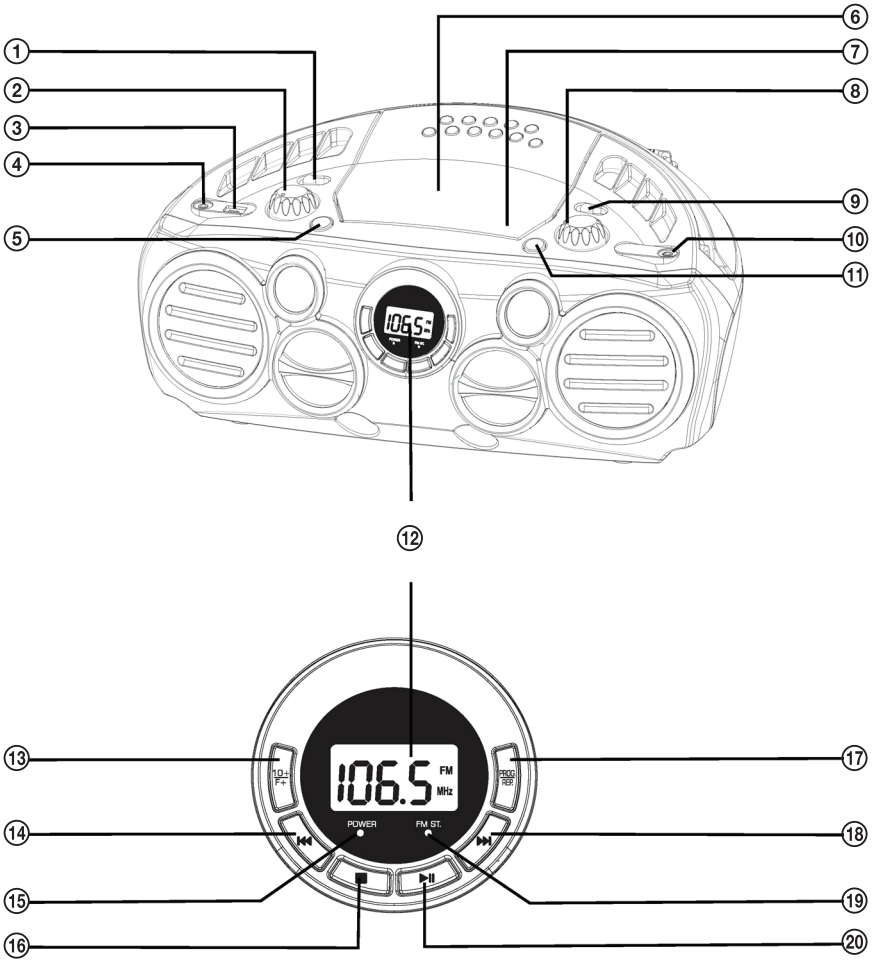

① PRZEŁĄCZNIK FUNCTION (FUNKCJE) RADIO-AUX-USB-CD/MP3 (RADIO - ZEWN. WEJŚCIE - USB - CD/MP3)
② POKRĘTŁO VOLUME (GŁOŚNOŚĆ)
③ ZŁĄCZE USB
④ ZŁĄCZE PHONE (SŁUCHAWKI)
⑤ PRZYCISK BASS (BASY)
⑥ DRZWICZKI NAPĘDU CD
⑦ OPEN AREA (OBSZAR OTWIERANIA)
⑧ PRZEŁĄCZNIK TUNING (STROJENIE)
⑨ AM - FM - FM ST. PRZEŁĄCZNIK BAND (PASMO)
⑩ ZŁĄCZE AUX IN (WEJŚCIE ZEWNĘTRZNE)
⑪ PRZYCISK POWER ON/OFF (WŁĄCZANIE/WYŁĄCZANIE ZASILANIA)
⑫ WYŚWIETLACZ (Pozytywny LCD)
⑬ PRZYCISK 10+
PRZYCISK FOLDER+ (FOLDER+)
⑭ PRZYCISK SKIP (POMIJANIE)
⑮ WSKAŹNIK POWER (ZASILANIE)
⑯ PRZYCISK STOP (ZATRZYMYWANIE)
⑰ PRZYCISK PROG./ REPEAT (PROGRAM/POWTARZANIE)
⑱ PRZYCISK SKIP (POMIJANIE)
⑲ FM ST. WSKAŹNIK
⑳ PRZYCISK PLAY/PAUSE (ODTWARZANIE/PAUZA)

Rozmieszczenie elementów sterowania (strona tylna)

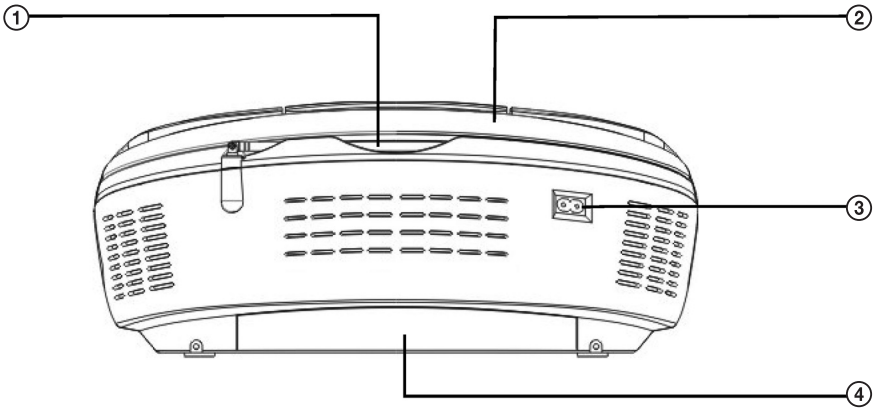

① ANTENA PRĘTOWA
② UCHWYT
③ GNIAZDO AC (ZASILANIE SIECIOWE)
④ ZASOBNIKA NA BATERIE

Podłączanie do źródła energii

Podłączenie zasilania elektrycznego

Podłącz mały koniec kabla zasilającego do gniazdka z tyłu urządzenia i podłącz kabel zasilający do standardowego gniazdka elektrycznego.

Uwaga:
Urządzenie jest przeznaczone do zasilania prądem zmiennym 230 V ~ 50 Hz. Jeśli wtyczka kabla zasilającego nie pasuje do gniazdka, spróbuj ją przekręcić, a następnie ponownie podłączyć. Nie używaj siły. Jeśli nie będziesz korzystać z urządzenia przez dłuższy czas Wyłącz urządzenie poprzez wciśnięcie i przesunięcie przycisku **POWER ON/OFF** *na pozycję* **OFF (Wyłączone)** *i wyciągnij kabel zasilający z gniazdka sieciowego.*

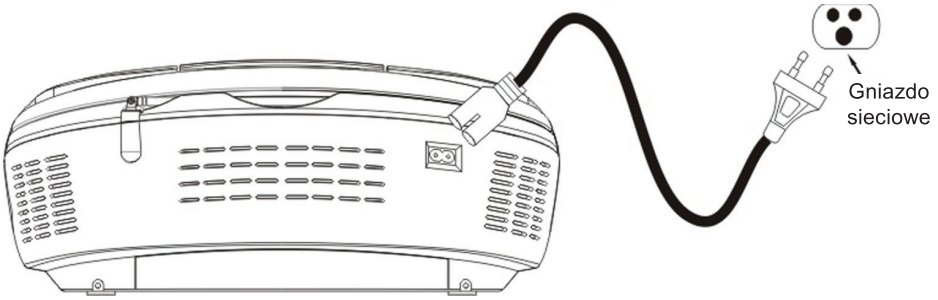

Zasilanie z baterii

Przed włożeniem baterii (nie wchodzą w skład wyposażenia) sprawdź, czy urządzenie nie jest podłączone do gniazdka.
W spodniej części urządzenia otwórz pokrywę zasobnika na baterie poprzez przesunięcie pokrywy w kierunku otwierania, wyznaczonym na pokrywie zasobnika na baterie.
Włóż do środka 8 szt. baterii 1,5V (UM1) (nie wchodzą w skład wyposażenia) zgodnie z oznaczoną biegunowością i ponownie zamknij pokrywę.
Jeśli chcesz zasilać urządzenie za pomocą baterii, odłącz najpierw kabel zasilający od gniazdka, a następnie wyjmij go z gniazdka znajdującego się z tyłu urządzenia.

Uwaga:
Przy nieprawidłowej wymianie baterii grozi niebezpieczeństwo wybuchu.
Wymień baterie na baterie tego samego typu i tej samej marki.
Jeśli nie będziesz używać urządzenia przez dłuższy czas, wciśnij i przesuń przycisk **POWER ON/OFF** *na pozycję* **OFF (Wyłączone)** *i wyjmij z urządzenia wszystkie baterie.*

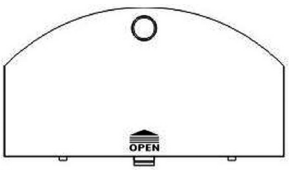

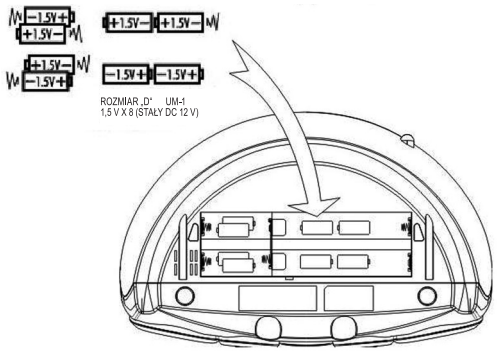

Przed pierwszym użyciem

Podłącz urządzenie do gniazdka lub włóż do niego baterie zgodnie z zaleceniami podanymi w poprzednim rozdziale **Podłączanie do źródła energii.** Aby włączyć urządzenie, przełącz przełącznik **POWER ON/OFF** na pozycję **ON (Włączone).** Wskaźnik **POWER (ZASILANIE)** zacznie świecić.

Przełączanie pomiędzy poszczególnymi źródłami (Radio/AUX/USB/CD)

Po włączeniu urządzenia wybierz odpowiednie źródło dźwięku poprzez przełączenie przełącznika **FUNCTION**.

Ustawianie głośności

Po włączeniu urządzenia ustaw głośność poprzez przekręcenie pokrętła **VOLUME**.

Ustawienia basów za pomocą przycisku X-BASS

Ustaw przycisk **X-BASS** na pozycję **ON (Włączone)**, aby uzyskać lepsze ogólne odtwarzanie basów. W celu normalnego odtwarzania basów ustaw ten przycisk na pozycję **OFF (Wyłączone).**

Ustawienia anteny

Aby zapewnić lepszy odbiór obu trybów radiowych **FM**, wysuń antenę. Być może trzeba będzie zmienić lokalizację urządzenia lub pozycję anteny, aby złapać jak najlepszy sygnał.

Obsługa odtwarzacz CD

Urządzenie jest również przeznaczone do odtwarzania normalnych dysków muzycznych CD lub dysków MP3 z prawidłowym logo identyfikacyjnym. Jeśli dysk nie odpowiada standardom, może nie zostać prawidłowo odtworzony.

Uwaga:
- *Odtwarzanie CD-R/CD-RW jest uzależnione od warunków nagrania.*
- *Na żadnej stronie dysku CD-R/RW (z nadrukiem lub z nagraniem) nie należy naklejać jakichkolwiek etykiet lub nalepek.*
- *Nie wkładaj pustego dysku CD-R/RW. Do wczytania dysku dojdzie po 1 minucie. Jeśli podczas wczytywania dysku spróbujesz otworzyć drzwiczki odtwarzacza CD, może dojść do uszkodzenia dysku.*
- *Urządzenie nie wczytuje dysków CD-ROM, CD-I, CDV, VCD, DVD ani komputerowych dysków CD.*

Wkładanie dysku CD

1. Przesuń przełącznik **FUNCTION** na urządzeniu na pozycję **CD/MP3.**
2. Wciśnij **OPEN AREA** na górnym panelu, aby otworzyć drzwiczki CD.
3. Po otwarciu drzwiczek przytrzymaj dysk CD za krawędzie zadrukowaną stroną do góry i włóż go do odtwarzacza. Sprawdź, czy dysk CD jest włożony zadrukowaną stroną do góry.
4. Zamknij drzwiczki odtwarzacza CD i sprawdź, czy do złącza AUX nie jest coś podłączone.

Odtwarzanie dysku CD

Po włożeniu dysk zacznie się obracać i na wyświetlaczu pokaże się ogólna liczba utworów na dysku. Po jednokrotnym wciśnięciu przycisku PLAY/PAUSE rozpocznie się odtwarzanie pierwszego utworu/pliku na dysku CD. (Podczas odtwarzania/wczytywania dysku MP3 będzie pokazana ikona „MP3“.)

Uwaga:
- *Jeżeli w odtwarzaczu nie znajduje się żadna płyta CD, to na wyświetlaczu pojawi się “NO” lub “ERR”.*
- *Jeżeli w odtwarzaczu CD nie potrafi wczytać dysku, to na wyświetlaczu pojawi się “NO” lub “ERR”.*

Odtwarzanie/Pauza

Poprzez wciśnięcie przycisku **PLAY/PAUSE** zatrzymasz odtwarzanie. Odtwarzanie muzyki zostanie przerwane, na wyświetlaczu pokaże się aktualnie odtwarzany utwór i zacznie pulsować ikona odtwarzania. Poprzez ponowne wciśnięcie przycisku **PLAY/PAUSE** odnowisz odtwarzanie.

Zatrzymywanie odtwarzania

Aby zatrzymać odtwarzanie, wciśnij przycisk STOP na urządzeniu. Na wyświetlaczu pojawi się ogólna liczba utworów na dysku.

Pomijanie utworu

Podczas odtwarzania można przejść do kolejnego lub poprzedniego utworu poprzez wciśnięciu przycisków SKIP.

Szybkie wyszukiwanie muzyki

Podczas odtwarzania można poprzez wciśnięcie i przytrzymanie przycisku **SKIP** bardzo szybko przełączyć się/wyszukiwać w ramach aktualnego utworu w kierunku do przodu i do tyłu. Po zwolnieniu przycisku **SKIP** dojdzie natychmiast do odnowienia normalnej prędkości odtwarzania.

Przycisk 10+/folder+ (tylko dla dysków MP3)

Poprzez wciśnięcie i przytrzymanie przycisku **10+/F+** przesuniesz wyszukiwanie muzyki o 10 utworów do przodu.
Poprzez jednokrotne wciśnięcie przycisku **10+/F+** przełączysz się na kolejny folder na dysku MP3.

Uwaga:
10+/FOLDER+--- *ta funkcja jest niedostępna dla normalnych dysków muzycznych CD. (Tylko dla dysków MP3/plików MP3 na flash dysku USB.)*

Tryby ponownego odtwarzania (Repeat 1/Repeat all/Repeat Folder)

Ponowne odtwarzanie aktualnego utworu
Podczas odtwarzania możesz wybrać ponowne odtwarzanie aktualnego utworu/pliku poprzez wciśnięcie przycisku PROGRAM/REPEAT oraz jego przytrzymanie do momentu, kiedy na wyświetlaczu pojawi się ikona . Wybrany utwór/plik będzie stale powtarzany.

Ponowne odtwarzanie folderu (tylko dla dysków MP3)
Podczas odtwarzania wciśnij przycisk PROGRAM/REPEAT oraz przytrzymaj go do momentu, kiedy na wyświetlaczu pokaże się ikona i ikona “FOLDER”. Wszystkie utwory/pliki wewnątrz wybranego folderu będą stale odtwarzane.

Uwaga:
REPEAT FOLDER (ponowne odtwarzanie folderu) – *ta funkcja jest niedostępna dla normalnych plików muzycznych CD. (Tylko dla dysków MP3/plików MP3 na flash dysku USB.)*

Ponowne odtwarzanie wszystkich utworów
Podczas odtwarzania wciśnij przycisk **PROGRAM/REPEAT** oraz przytrzymaj go do momentu pokazania się ikony . Wszystkie utwory/pliki na dysku będą stale odtwarzane.

Powrót do normalnego odtwarzania
Podczas odtwarzania wciśnij przycisk **PROGRAM/REPEAT** oraz przytrzymaj go do momentu pokazania się wskaźnika NO. Dojdzie do odnowienia normalnego odtwarzania.

Zaprogramowane odtwarzanie CD

To urządzenie może zaprogramować w trybie odtwarzania dysku CD do 20 utworów/plików. Włóż do odtwarzacza CD dysk muzyczny CD/MP3 (nie wciskaj przycisku PLAY/PAUSE)

1. Przy zatrzymanym odtwarzaniu wciśnij jednokrotnie przycisk **PROGRAM/REPEAT**. Na wyświetlaczu pokaże się “P01” i zacznie pulsować.
2. Najpierw poprzez wciśnięcie przycisku **10+/FOLDER+** wybierz odpowiedni folder (tylko dla dysków MP3).
3. Za pomocą przycisków SKIP wybierz odpowiedni utwór, który chcesz zaprogramować.
4. Poprzez wciśnięcie przycisku **PROGRAM/REPEAT** zapisz wybrany utwór/plik.
5. Poprzez powtórzenie kroków 2-4 można w ten sposób zaprogramować do 20 utworów/plików.
6. Po zakończeniu programowania włącz odtwarzanie zaprogramowanych utworów poprzez wciśnięcie przycisku **PLAY/PAUSE**. Podczas odtwarzania zaprogramowanych utworów pokazuje się ikona “**PROG**”.
7. Aby usunąć program i odnowić normalne odtwarzanie, wciśnij podczas odtwarzania dwukrotnie przycisk STOP lub otwórz drzwiczki odtwarzacza CD albo przełącz urządzenie na tryb RADIO.

Uwaga:
Urządzenie zapisze w pamięci programowania do 20 utworów/plików. Podczas odtwarzania zaprogramowanego możesz również wybrać funkcje „repeat 1/repeat all“ (powtarzanie 1 utworu/ powtarzanie wszystkich utworów).

Obsługa USB

Urządzenie jest przeznaczone do odtwarzania plików MP3 na flash dysku USB. Jeśli dyski w pamięci USB nie odpowiadają standardom, mogą nie zostać prawidłowo odtworzone.

1) Włóż dysk USB flash do złącza **USB** na urządzeniu. Sprawdź, czy nic nie jest podłączone do złącza **AUX-IN**.
2) Przesuń przełącznik **FUNCTION** na urządzeniu na pozycję **USB** - na wyświetlaczu pokaże się ikona „USB“.
3) Po wczytaniu flash dysku USB urządzenie pokaże ogólną liczbę plików na flash dysku.

Odtwarzanie USB

Po wczytaniu flash dysku USB wciśnij jednokrotnie przycisk **PLAY/PAUSE**, aby uruchomić odtwarzanie pierwszego utworu/pliku na flash dysku USB. Podczas odtwarzania pokazuje się ikona “MP3”.

Odtwarzanie/Pauza

Poprzez wciśnięcie przycisku **PLAY/PAUSE** zatrzymasz odtwarzanie. Odtwarzanie muzyki zostanie przerwane, na wyświetlaczu pokaże się aktualnie odtwarzany utwór i zacznie pulsować ikona odtwarzania. Poprzez ponowne wciśnięcie przycisku **PLAY/PAUSE** odnowisz odtwarzanie.

Zatrzymywanie odtwarzania

Aby zatrzymać odtwarzanie, wciśnij przycisk **STOP** na urządzeniu. Pokaże się ogólna liczba utworów/plików na flash dysku USB.

Pomijanie utworu

Podczas odtwarzania można przejść do kolejnych lub poprzednich utworów/plików poprzez wciśnięciu przycisków **SKIP**.

Szybkie wyszukiwanie muzyki

Podczas odtwarzania można poprzez wciśnięcie i przytrzymanie przycisku **SKIP** bardzo szybko przełączyć się/wyszukiwać w ramach aktualnego utworu/pliku w kierunku do przodu i do tyłu. Po zwolnieniu przycisku **SKIP** dojdzie natychmiast do odnowienia normalnej prędkości odtwarzania.

Przycisk 10+/folder+

Poprzez wciśnięcie i przytrzymanie przycisku **10+/FOLDER+** przesuniesz wyszukiwanie muzyki o 10 utworów do przodu.
Poprzez jednokrotne wciśnięcie przycisku **10+/FOLDER+** przełączysz się na kolejny folder na flash dysku USB.

Tryby ponownego odtwarzania (Repeat 1/Repeat all/Repeat Folder)

Ponowne odtwarzanie aktualnego utworu
Podczas odtwarzania możesz wybrać ponowne odtwarzanie aktualnego utworu/pliku poprzez wciśnięcie przycisku **PROGRAM/REPEAT** oraz jego przytrzymanie do momentu, kiedy na wyświetlaczu pojawi się ikona (1). Wybrany utwór/plik będzie stale powtarzany.

Ponowne odtwarzanie folderu
Podczas odtwarzania wciśnij przycisk **PROGRAM/REPEAT** oraz przytrzymaj go do momentu, kiedy na wyświetlaczu pokaże się ikona (1) i ikona “**FOLDER**”. Wszystkie utwory/pliki wewnątrz wybranego folderu będą stale odtwarzane.

Ponowne odtwarzanie wszystkich utworów
Podczas odtwarzania wciśnij przycisk **PROGRAM/REPEAT** oraz przytrzymaj go do momentu pokazania się ikony . Wszystkie utwory/pliki na flash dysku USB będą stale powtarzane.

Powrót do normalnego odtwarzania
Podczas odtwarzania wciśnij przycisk **PROGRAM/REPEAT** oraz przytrzymaj go do momentu pokazania się wskaźnika NO. Dojdzie do odnowienia normalnego odtwarzania.

Zaprogramowane odtwarzanie USB

To urządzenie można zaprogramować w trybie USB na odtwarzanie do 20 utworów/plików. Wsuń flash dysk (nie wciskaj przycisku PLAY/PAUSE)

1. Przy zatrzymanym odtwarzaniu wciśnij jednokrotnie przycisk **PROGRAM/REPEAT.** Na wyświetlaczu pokaże się “P01” i zacznie pulsować.
2. Najpierw poprzez wciśnięcie przycisku **10+/FOLDER+** wybierz odpowiedni folder.
3. Za pomocą przycisków **SKIP** wybierz odpowiedni utwór, który chcesz zaprogramować.
4. Poprzez wciśnięcie przycisku **PROGRAM/REPEAT** zapisz wybrany utwór/plik.
5. Poprzez powtórzenie kroków 2-4 można w ten sposób zaprogramować do 20 utworów/plików.
6. Po zakończeniu programowania włącz odtwarzanie zaprogramowanych utworów poprzez wciśnięcie przycisku **PLAY/PAUSE**. Podczas odtwarzania zaprogramowanych utworów pokazuje się ikona “**PROG**”.
7. Aby usunąć program i odnowić normalne odtwarzanie, wciśnij podczas odtwarzania dwukrotnie przycisk STOP lub przełącz urządzenie na tryb RADIO.

Uwaga:
Urządzenie zapisze w pamięci programowania do 20 utworów/plików. Podczas odtwarzania zaprogramowanego możesz również wybrać funkcje „repeat 1/repeat all“ (powtarzanie 1 utworu/ powtarzanie wszystkich utworów).

Obsługa RADIA

To urządzenie jest przeznaczone do odbioru stacji radiowych w zakresie FM Stereo/FM a AM.

1. Poprzez przełączenie przełącznika **FUNCTION** w górnej części urządzenia wybierz tryb **RADIO.**
2. Poprzez przełączenie przełącznika **BAND** z boku urządzenia wybierz pasmo **FM ST**, **FM** lub **AM.**
3. Za pomocą pokrętła **TUNING** z boku urządzenia wybierz odpowiednią stację radiową.
4. Wybrana częstotliwość pokaże się na wyświetlaczu **LCD.**
5. jeśli chcesz wybrać tryb FM stereo, przełącz przełącznik BAND na **FM ST.** Jeśli zostanie odebrany silny sygnał, zacznie się świecić wskaźnik **FM ST.**
6. Jeśli chcesz wybrać tryb FM mono, przełącz przełącznik BAND na **FM.** Wskaźnik **FM ST** zgaśnie.
7. Jeśli chcesz wybrać tryb AM, przełącz przełącznik BAND na **AM.**

Uwaga:
Urządzenie ma wbudowaną ferrytową antenę AM, zapewniającą w większości miejsc odpowiedni odbiór. Jeśli odbiór AM jest słaby, spróbuj go ulepszyć poprzez poprawę lokalizacji urządzenia lub całkowicie zmień jego lokalizację. Jeśli odbiór FM jest słaby, spróbuj go ulepszyć poprzez zmianę długości i kąta ustawienia anteny FM.

Korzystanie z AUX-IN

Ustawienia podłączenia (AUX-IN)

Złącze AUX-IN umożliwia podłączenie do urządzenia zewnętrznego odtwarzacza muzycznego lub zewnętrznego źródła dźwięku.

1. Podłącz 3,5mm kabel audio (nie wchodzi w skład wyposażenia) do swojego zewnętrznego odtwarzacz muzycznego, a drugi koniec kabla (złącze 3,5mm) do złącza **AUX- IN** w tylnej części urządzenia.
2. Sprawdź, czy zewnętrzny odtwarzacz muzyczny jest włączony.
3. Przełącz przełącznik **FUNCTION** na urządzeniu na pozycję **CD/USB/AUX.**
4. Uruchom odtwarzanie na swoim zewnętrznym odtwarzaczu muzycznym.
5. Nastaw głośność odtwarzania z głośników urządzenia za pomocą pokrętła VOLUME.

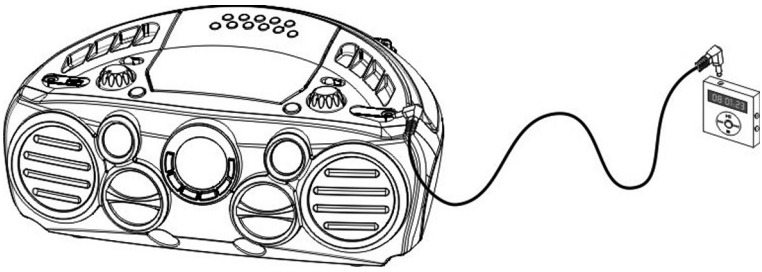

Dane techniczne

Moc wyjściowa	5 W RMS x 2 kanały
Głośniki	8 ohmów 8 W (3 in x2, 2 in x2, 1,5 in x2)
Dysk CD - średnica dysku	120 mm/80 mm
USB	Obsługuje pamięć flash USB, do 8 GB
Zasilanie sieciowe	zmienne 230 V~50 Hz
Rozmiar baterii	Baterie UM-1 lub typu D x 8 szt.
Częstotliwość radiowa	FM: 87,5 – 108 MHz, AM: 520 - 1 620 kHz
Rozmiary (W. x Sz. x Gł.)	160 mm x 385 mm x 250 mm
Ciężar urządzenia	2,60 kg

WSKAZÓWKI I INFORMACJE DOTYCZĄCE GOSPODARKI ZUŻYTYM OPAKOWANIEM

Zużyty materiał opakowaniowy należy dostarczyć do punktu przeznaczonego do składowania odpadu, wyznaczonego przez urzędy lokalne.

UTYLIZACJA ZUŻYTYCH URZĄDZEŃ ELEKTRYCZNYCH I ELEKTRONICZNYCH

Ten symbol, umieszczony na produktach lub w ich dokumentacji, oznacza, że zużytych wyrobów elektrycznych i elektronicznych nie wolno likwidować wraz ze zwykłym odpadem komunalnym. W celu zapewnienia należytej likwidacji, utylizacji i recyklingu tych wyrobów należy przekazać je do wyznaczonych składnic odpadów. W niektórych krajach Unii Europejskiej lub innych państwach europejskich można zamiast tego zwrócić tego rodzaju wyroby lokalnemu sprzedawcy przy kupnie ekwiwalentnego nowego produktu. Właściwa likwidacja tych produktów pozwoli zachować cenne źródła surowców naturalnych i pomoże w zapobieganiu negatywnemu wpływowi na środowisko naturalne i zdrowie ludzkie, co może spowodować niewłaściwa likwidacja odpadów. Szczegółowych informacji udzielą Państwu urzędy miejskie lub najbliższe składnice odpadów. W przypadku niewłaściwej utylizacji tego rodzaju odpadu mogą zostać nałożone kary zgodnie z lokalnymi przepisami.

Dotyczy przedsiębiorców z krajów Unii Europejskiej
Jeśli chcą Państwo likwidować urządzenia elektryczne i elektroniczne, prosimy o uzyskanie potrzebnych informacji od sprzedawcy lub dostawcy wyrobu.

Likwidacja wyrobów w krajach spoza Unii Europejskiej
Ten symbol obowiązuje w Unii Europejskiej. Jeśli chcą Państwo zlikwidować ten wyrób, prosimy o uzyskanie potrzebnych informacji dotyczących prawidłowego sposobu likwidacji od lokalnych urzędów lub od sprzedawcy.

CE Ten wyrób spełnia wszystkie podstawowe wymagania dyrektyw UE, które go dotyczą.

Zastrzegamy sobie możliwość dokonywania zmian tekstu, designu i danych technicznych wyrobu bez uprzedzenia.

Copyright © 2012, Fast ČR, a.s.