SENCOR®

SRC 330

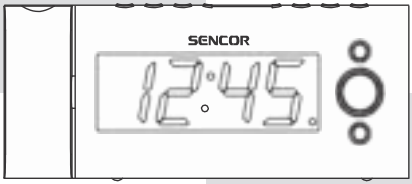

MANUAL DE UTILIZARE

CEAS RADIO CU ALARMĂ ȘI AFIȘARE TEMPERATURĂ INTERIOARĂ

FUNCȚII ȘI BUTOANE

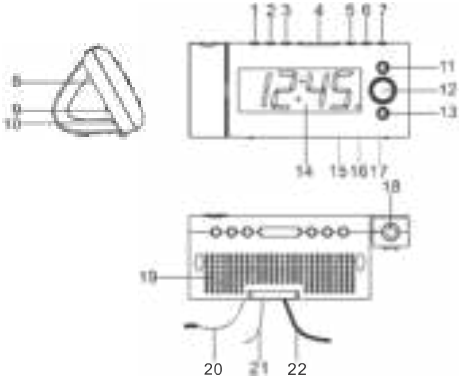

1. REGLARE MEMORIE/ MEMORIE +/ ILUMINARE ECRAN AUTO ON/OFF/ NAP
2. ALARMA 1 ON/OFF PROGRAMARE
3. ALARMA 2 ON/OFF PROGRAMARE
4. REPETARE ALARMA/ SLEEP/ OPRIRE ILUMINARE ECRAN
5. REGLARE ORA/ TEMPERATURA
6. <</ CĂUTARE POST RADIO - / AN/LUNĂ/ZI
7. >>/ CĂUTARE POST RADIO +/ DST/ C-F
8. REGLARE FOCALIZARE PENTRU PROIECTOR
9. SELECTARE TIMP PROIECTARE/ BUTON AFIȘARE INVERSĂ
10. BUTON OPRIRE/PORNIRE PROIECTARE
11. VOLUM MAI MARE/ SCHIMBARE AFIȘAJ AUTOMAT ON/OFF
12. ON/ OFF
13. VOLUM MAI MIC
14. AFIȘAJ
15. COMPARTIMENT BATERII (ÎN SPATELE UNITĂȚII)
16. FUNCȚIE REINIȚIALIZARE
17. SPECIFICAȚII TEHNICE (ÎN SPATELE UNITĂȚII)
18. PROIECTOR
19. DIFUZOR
20. SENZOR TEMPERATURĂ INTERIOARĂ
21. ANTENĂ FM
22. CABLU ALIMENTARE

AFIȘAJUL LED

CONECTAREA LA PRIZĂ

Conectați cablul de alimentare AC la o priză din locuința dvs. Acest aparat dispune de un sistem auxiliar de funcționare cu baterii. Este necesară 1 baterie plată pe litiu de 3V de tip CR2032 (nu face parte din conținutul pachetului de livrare). Introduceți bateria în compartimentul dedicat respectând polaritatea (+ și -) indicată pe capacul compartimentului baterii. În eventualitatea unei pene de curent, memoria aparatului folosește automat energia bateriei pentru a nu pierde datele introduse de dvs. în memorie (ceasul, alarma). La reluarea alimentării cu electricitate, aparatul se comută automat pe AC.

INIȚIALIZAREA APARATULUI

Apăsați butonul RESET (16) aflat în spatele aparatului lângă cablul mufa AC.
- Se vor afișa pentru 2 secunde toate pictogramele după care va fi afișat ecranul normal.

1. REGLAREA MANUALĂ A CEASULUI ȘI A CALENDARULUI

A. Pentru a regla Ceasul și Calendarul – Apăsați butonul reglare ceas (5) în modul inițial de afișare al ecranului și țineți apăsat pentru cel puțin 2 secunde pentru a intra în modul de reglare a ceasului. După ce ați activat modul de reglare a orei, apăsați butonul 5 pentru a parcurge fiecare dintre următoarele câmpuri :

Normal → An → Lună → Zi → 12/24 H→ Oră → Minute → Normal

Pentru a introduce datele apăsați următoarele butoane:
- << / Buton reglare radio - butonul (6) pentru a derula în mod descrescător.
- >> / Buton reglare radio + buton (7) pentru a derula în mod crescător.
- Țineți apăsat butonul << sau >> pentru 2 secunde pentru a trece automat la următorul câmp.

B. Pentru a programa Alarma 1 și Alarma 2 – Apăsați butonul programare alarmă (2/3) în modul inițial de afișare și țineți-l apăsat pentru a intra în modul de programare a alarmei. După ce ați activat modul de programare alarmă, apăsați butonul (2/3) pentru a parcurge următoarele câmpuri:

Normal → AL 1 Oră → AL 1 Min → AL 1 Selectare zile alarmă → AL 1 sunet beep → AL 1 activare radio → AL 1 volum radio→ Normal

Normal → AL 2 Oră → AL 2 Min → AL 2 Selectare zile alarmă → AL 2 sunet beep → AL 2 activare radio → AL 2 volum radio→ Normal

Selectați zilele săptămânii când doriți ca alarma să se activeze după cum urmează:
1-5: Luni - Vineri
1-7: Toată săptămâna
6-7: Sâmbătă și Duminică
1-1: Alarmă unică

Pentru a introduce datele apăsați următoarele butoane:
- << / Buton reglare radio - butonul (6) pentru a derula în mod descrescător.
- >> / Buton reglare radio + buton (7) pentru a derula în mod crescător.
- Țineți apăsat butonul << sau >> pentru 2 secunde pentru a trece automat la următorul câmp.

2. ACTIVAREA ȘI DEZACTIVAREA ALARMEI

Când apăsați butonul 1 REGLARE MEMORIE/ MEMORIE +/ ILUMINARE ECRAN AUTO ON/OF
NAP
în modul Auto off, activarea alarmei va activa în mod automat și iluminarea ecranului.
Apăsați butonul 2 Alarma 1 on/off Programare pentru a activa sau dezactiva alarma 1.
Apăsați butonul 3 Alarma 2 on/off Programare pentru a activa sau dezactiva alarma 2.

3. DURATA ALARMEI ȘI FUNCȚIA REPETARE ALARMĂ

Durata alarmei - Alarma (beep sau activare radio) va suna continuu timp de 30 minute dacă apasă niciun buton, după care se va opri. A doua zi alarma se va declanșa la aceeași oră.

Funcția de repetare alarmă (Snooze):
- Atunci când alarma sună și apăsați butonul 4, acesta se va opri iar funcția Repetare alarmă activa.
- Intervalul de repetare este de 9 minute.
- Funcția repetare alarmă se va dezactiva dacă se apasă butonul 12 (on/off) sau dacă alarma pentru 30 de minute.

Apăsați butonul 1 în modul Auto off pentru a seta activarea ecranului atunci când alarma se declanșează. La apăsarea butonului 4 alarma și iluminarea ecran se va dezactiva iar funcția repetare alarmă va fi activată.

4. AFIȘAREA ANULUI, LUNII ȘI A ZILEI

Apăsați butonul 6 <<</ CĂUTARE POST RADIO/ AN/ LUNĂ/ZI în ecranul inițial pentru a afișa Anu
Luna/ Ziua pentru 5 secunde. Ulterior afișajul va reveni la afișarea ceasului.

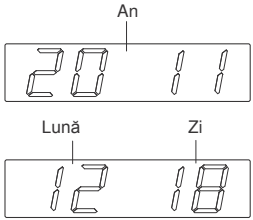

UTILIZAREA RADIOULUI

Apăsați butonul ON/OFF (12) pentru a porni radioul.
Folosiți butoanele Căutare post radio + și – pentru a alege postul favorit de radio FM. Dacă țineți apăsat unul din cele două butoane pentru mai mult de o secundă, aparatul va căuta în mod automat postul de radio următor.
Apăsați din nou butonul ON/OFF (12) pentru a opri radioul.

Programarea și memorarea posturilor de radio

Apăsați butonul ON/OFF (12) pentru a porni radioul.
Folosiți butoanele Căutare post radio + și – pentru a alege postul favorit de radio FM.
Apăsați butonul 1 Memory / memory + . Pe ecran se va afișa intermitent "P01". Apăsați butonul 1 din nou pentru a memora postul de radio. Repetați pașii aceștia pentru a introduce în memoria aparatului celelalte 9 posturi.
Puteți programa în total 10 posturi de radio FM.
Când pe afișaj se afișează intermitent "P01-P10" apăsați butoanele 6 sau 7 pentru a alege numărul poziției unde doriți să memorați postul de radio..
Când doriți să selectați un post de radio deja salvat apăsați butonul 1 în mod repetat până ajungeți la numărul dorit.

Funcția Sleep (oprire automată)
Atunci când ascultați radioul apăsați butonul 4 Repetare alarmă / Sleep pentru a activa funcția de oprire automată. Durata după care radioul se va stinge este cuprinsă între 90 și 15 minute. Selectați intervalul de timp dorit apăsând de câte ori este necesar butonul 4. Aparatul se va opri automat la expirarea timpului stabilit.

Funcția NAP (numărătoare inversă)
Atunci când radioul este închis apăsați butonul 1 pentru a activa funcția numărătoare inversă. Ecranul aferent acestei funcții se va activa pentru 5 secunde. Apăsați în intervalul de 5 secunde din nou butonul 1 pentru a alege un interval cuprins între 90 și 10 minute

La expirarea timpului stabilit alarma va suna și se va opri automat după 30 de minute. Pentru a o dezactiva apăsați la butonul 12 ON/OFF.

Apăsarea butonului 1 nu are niciun efect asupra alarmei. Apăsați butonul 12 ON/OFF pentru a dezactiva funcția NAP.

SPECIFICAȚII

Frecvență bandă FM:	87.5 – 108 MHz
Baterie compatibilă:	1X 3V tip CR2032 litiu (neinclusă)
Alimentare:	AC 230V 50Hz
Dimensiuni:	188 x 82 x 72 mm
Greutate:	420 g

Culori disponibile:
SRC 330 GN – ecran și laterale verzi
SRC 330 OR – ecran și laterale portocalii

REINIȚIALIZARE
Butonul reinițializare (reset) se află în spatele aparatului. Utilizați un pix sau un alt obiect pentru a-l apăsa. Reinițializați aparatul atunci când schimbați bateria sau aparatul nu funcționează în parametrii normali. Reinițializarea va provoca pierderea datelor introduse (ceasul și alarma).

PROIECTORUL
Focalizarea: Reglați focalizarea și intensitatea proiectorului de la butonul 8. Rotiți-l până când imaginea proiectată este clară pe perete sau tavan.
Pentru a inversa imaginea proiectată la 180°, apăsați butonul corespunzător.

NOTĂ: IMAGINEA PROIECTATĂ ESTE VIZIBILĂ NUMAI LA ÎNTUNERIC. DISTANȚA MAXIMĂ DE PROIECȚIE ESTE DE 90 - 270 CM.

Notă:
- Pentru o bună recepţie FM asiguraţi-vă că antena FM este extinsă.

MĂSURI PREVENTIVE DE SIGURANȚĂ

1. Nu puneți pe aparat lumânări aprinse sau orice aparate sau dispozitive cu flacără deschisă.
2. Nu așezați aparatul în biblioteci sau rafturi. Aparatul are nevoie de o ventilare corespunzătoare.
3. Conectați aparatul la o priză la care aveți acces ușor. În caz de urgență deconectați aparatul rapid de la priză.
4. Nu blocați gurile de aer ale aparatului. Nu îl acoperiți cu ziare, fețe de masă, perdele etc.
5. Nu aduceți aparatul în contact cu lichide și nu puneți pe el sau în imediata lui apropiere recipiente care conțin lichid (ex. vaze).
6. Nu conectați antena FM a aparatului la o antenă radio exterioară.
7. Nu expuneți aparatul la temperaturi extreme (foarte mici sau foarte mari), umiditate, vibrații sau direct în razele solare. Nu lăsați aparatul în medii cu praf excesiv.
8. Nu folosiți agenți de curățare abrazivi, pe bază de benzen, diluanți sau alți solvenți pentru a șterge suprafața aparatului. Utilizați un detergent neabraziv și o lavetă moale.
9. Nu introduceți fire, ace sau orice alte obiecte în gurile de aerisire sau orice deschideri ale aparatului.
10. Nu expuneți bateria la temperaturi extreme (raze solare, foc, etc.).
11. Produs LED clasa 1.

ATENȚIE

Respectați polaritatea atunci când introduceți bateria în aparat. Montarea incorectă poate provoca explozie. Utilizați numai modelul de baterie compatibil cu aparatul dvs.

INSTRUCȚIUNI ȘI INFORMAȚII REFERITOARE LA RECICLAREA AMBALAJELOR

Duceți ambalajele la un centru public de colectare deșeuri.

CASAREA APARATELOR ELECTRICE ȘI ELECTROCASNICE FOLOSITE

Simbolul reprezentat pe produs, accesorii sau ambalaj vă indică faptul că produsul dvs. nu trebuie tratat ca gunoi menajer. Vă rugăm duceți produsul la centrul de colectare deșeuri electronice sau electrocasnice din aria dvs. De asemenea în anumite state ale Uniunii Europene sau alte state din Europa este posibil să returnați produsele vechi la distribuitorul dvs. de produse electronice sau electrocasnice atunci când achiziționați un produs similar. Casarea corectă a acestui produs va ajuta la economisirea unor valoroase resurse naturale și va preveni impactul potențial negativ asupra mediului și a sănătății umane cauzat de casarea improprie a deșeurilor electrice și electrocasnice. Vă rugăm apelați la autoritățile locale pentru a afla locația celui mai apropiat centru de casare sau pentru alte detalii. Casarea improprie a acestui tip de deșeuri poate face subiectul unor reglementări naționale și fi sancționată cu amendă.

Informații pentru persoanele juridice din Uniunea Europeană
Dacă doriți să casați un aparat electric sau electronic, cereți informațiile necesare de la furnizorul sau distribuitorul dvs.

Casarea în alte țări din afara Uniunii Europene
Dacă doriți să casați acest produs, cereți informațiile necesare despre modul corect de casare de la departamentele locale guvernamentale sau de la distribuitorul dvs.

Acest produs îndeplinește toate cerințele legislative de bază ale UE care îl vizează.

Textul, designul și specificațiile tehnice ale produsului pot fi modificate fără o notificare prealabilă. Producătorul își rezervă dreptul de a face aceste modificări fără o notificare prealabilă.

© Copyright 2012, FAST ýR, a. s.