SENCOR®

SPT 227

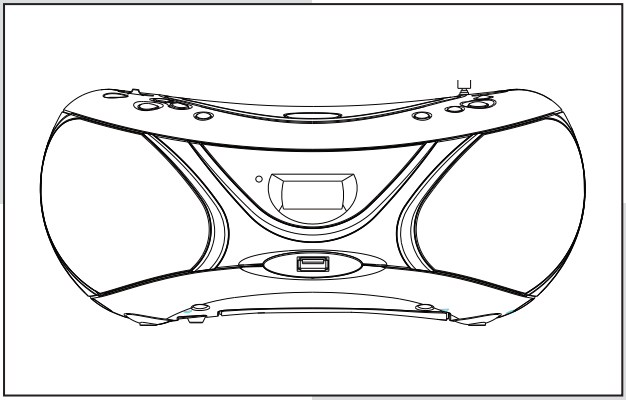

NÁVOD K OBSLUZE

PŘENOSNÝ CD/MP3/USB PŘEHRÁVAČ S ANALOGOVÝM FM RÁDIEM

CZ

Bezpečnostní upozornění

- Před prvním zapnutím přístroje si prosím pozorně přečtěte všechny pokyny a uschovejte je pro pozdější použití.
- Tento návod uschovejte. Pokud přístroj v budoucnu změní majitele, předejte mu prosím i tento návod.
- Zkontrolujte, zda napětí uvedené na typovém štítku přístroje odpovídá síťovému napětí ve vaší domácnosti.

Poškození
- Po vybalení prosím zkontrolujte, zda není přístroj poškozen.
- Pokud máte jakékoli pochybnosti o správné funkci přístroje nebo pokud je přístroj poškozen, nepoužívejte jej. Přístroj vypněte, vytáhněte napájecí kabel ze síťové zásuvky a obraťte se na svého prodejce.

Instalace přístroje
- Přístroj musí stát na rovném stabilním povrchu, který není vystaven vibracím.
- Nestavte přístroj na nakloněný nebo nestabilní povrch, jinak může spadnout na zem nebo se převrátit.
- Síťová zásuvka musí být umístěna v blízkosti přístroje a musí být snadno dostupná.

Teplota
- Nevystavujte přístroj extrémně vysokým nebo nízkým teplotám. Postavte přístroj v dostatečné vzdálenosti od zdrojů tepla, jako jsou například radiátory nebo plynová/elektrická kamna.
- Chraňte přístroj před přímým slunečním světlem a jinými zdroji tepla.

Otevřený oheň
- Nikdy nestavte na přístroj nebo do jeho blízkosti zapálené svíčky nebo jiné předměty s otevřeným ohněm.

Vlhkost
- Aby nedošlo k požáru, úrazu elektrickým proudem nebo poškození produktu, nevystavujte tento přístroj dešti, vlhkosti a kapající či stříkající vodě. Nepokládejte na přístroj žádné předměty naplněné tekutinou, jako například vázy.
- Pokud se do přístroje dostane tekutina, může dojít k vážnému poškození. Okamžitě vypněte síťové napájení přístroje. Vytáhněte zástrčku napájecího kabelu ze síťové zásuvky a obraťte se na svého prodejce.

Odvětrávání
- Aby nedošlo k úrazu elektrickým proudem nebo požáru v důsledku přehřátí, zajistěte, aby ventilační otvory nebyly zakryty závěsy nebo jinými materiály.
- Neinstalujte a nestavte tento přístroj do knihovničky, vestavěné skříně nebo jiných omezených prostorů. Zajistěte dostatečné odvětrávání přístroje.

Bezpečnost
- Před připojením/odpojením jiných zařízení nebo před přemístěním přístroje vždy přístroj odpojte od síťového napájení.
- V případě bouřky odpojte přístroj ze síťové zásuvky.

Síťový napájecí kabel
- Dbejte na to, aby přístroj nebo podstavec přístroje nestál na síťovém napájecím kabelu, protože hmotnost přístroje by mohla poškodit síťový napájecí kabel a vytvořit bezpečnostní riziko.
- Pokud je síťový napájecí kabel poškozený, musí být vyměněn výrobcem, jeho servisním technikem nebo podobně kvalifikovanou osobou, aby nedošlo ke vzniku nebezpečí.

Rušení

- Nestavte přístroj na spotřebiče nebo do blízkosti spotřebičů, které mohou způsobovat elektromagnetické rušení. V opačném případě může dojít k negativnímu ovlivnění funkce přístroje, které se může projevit zkreslením obrazu nebo zvuku.

Baterie

- Existuje nebezpečí, že baterie používané v tomto přístroji by mohly snadno spolknout malé děti.
- Proto nepoužívané baterie udržujte mimo dosah malých dětí a zajistěte, aby byl držák baterií bezpečně zasunut v přístroji. Při podezření na spolknutí vyhledejte okamžitě lékařskou pomoc.
- Vybité baterie zlikvidujte odpovídajícím způsobem podle pokynů v tomto návodu.

Sluchátka

- Dlouhodobý poslech zvuku s vysokou hlasitostí může trvale poškodit váš sluch.
- Před nasazením sluchátek snižte hlasitost, pak nasaďte sluchátka a pomalu zvyšujte hlasitost na pohodlnou poslechovou úroveň.

Dozor

- Dohlédněte na to, aby si děti s přístrojem a jeho dálkovým ovladačem nehrály.
- Nedovolte, aby kdokoli, zejména děti, strkal do otvorů a štěrbin v krytu přístroje jakékoli předměty - mohlo by dojít k úrazu elektrickým proudem se smrtelnými následky.

Opravy

- Aby nedošlo k úrazu elektrickým proudem, neodstraňujte šrouby na přístroji - přístroj neobsahuje žádné součásti, které byste mohli sami opravit. Svěřte prosím veškeré údržbové práce kvalifikovaným servisním technikům.

Údržba

- Před čištěním přístroj vždy odpojte ze síťové zásuvky.
- Nepoužívejte žádné čisticí prostředky s brusným účinkem, protože by mohly poškodit povrch přístroje.
- Pro čištění přístroje nepoužívejte tekutiny.

Laserový produkt třídy 1

- Tento přístroj používá laser. Při používání ovládacích prvků, nastavování nebo provádění postupů, které jsou v rozporu s tímto návodem k obsluze, může dojít k nebezpečnému vystavení osob záření.
- Před přemístěním přístroje zajistěte, aby byla zásuvka pro disk prázdná.
- Když přístroj nebudete používat, vždy z něj vyjměte disk.
- Pokud tak neučiníte, může dojít k vážnému poškození disku a přístroje.
- Nestavte zařízení na sebe - teplo z jiných zařízení by mohlo ovlivnit správnou funkci tohoto přístroje.

Symbol blesku umístěný v rovnostranném trojúhelníku upozorňuje uživatele na existenci neizolovaného „nebezpečného napětí“ uvnitř přístroje, které může mít takovou intenzitu, že může způsobit úraz elektrickým proudem.

Symbol vykřičníku umístěný v rovnostranném trojúhelníku upozorňuje uživatele na důležité pokyny pro obsluhu a údržbu (opravy), které se nacházejí v doprovodné dokumentaci přístroje.

Záznamy majitele
Pro vaše pohodlí doporučujeme, abyste si zde pro budoucí použití poznamenali číslo modelu a výrobní číslo přístroje.

Číslo modelu: .....

Výrobní číslo: .....

Popis přístroje

Pohled zepředu

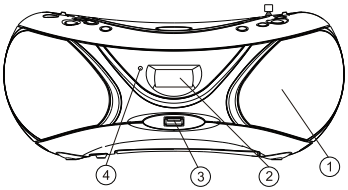

Pohled shora

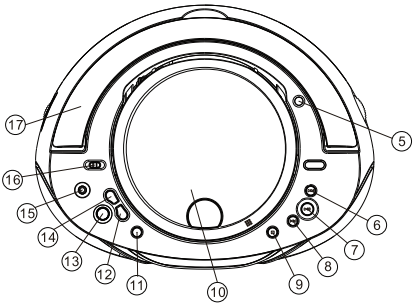

Pohled zezadu

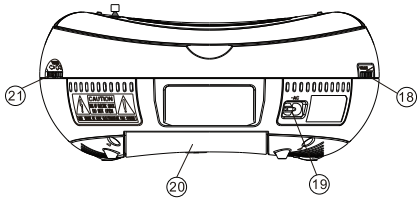

1. **Reproduktory**
2. **LCD displej**
3. **Konektor USB**
4. **Indikátor FM stereo**
5. **Teleskopická anténa**
6. **Tlačítko NEXT (Další)**
   CD: vyhledávání další skladby.
8. **Tlačítko BACK (Zpět)**
   CD: vyhledávání předchozí skladby.
9. **Tlačítko STOP (Zastavení)**
   CD: zastavení přehrávání nebo smazání programu.
10. **Dvířka CD mechaniky**
11. **Tlačítko MODE (Režim)**
12. **Tlačítko FOLDER DN. (Složka -)**
    MP3/USB: výběr předchozí složky.
13. **Tlačítko PROGRAM/RESTART**
    (Programování/Restart)
14. **Tlačítko FOLDER UP (Složka +)**
    MP3/USB: výběr další složky.
15. **Konektor pro sluchátka**
16. **Volič FUNCTION (Funkce)**
    - výběr CD/MP3/USB, FM ST. (FM stereo) a OFF (Vypnuto).
17. **Rukojeť**
18. **Ovladač VOLUME (Hlasitost)**
19. **Konektor AC IN (Vstup střídavého napájení)**
    - připojte síťový napájecí kabel do síťové zásuvky.
20. **Prostor pro baterie**
21. **Ovladač TUNING (Ladění)**
    - ladění stanic FM rádia.

Napájení přístroje

Připojení síťového napájení

Upozornění:

- Nebezpečí poškození přístroje! Zajistěte, aby napájecí napětí odpovídalo napětí uvedenému na typovém štítku umístěném v zadní nebo dolní části přístroje.

Varování:

- Nebezpečí úrazu elektrickým proudem! Pro odpojení síťového napájení vždy vytáhněte zástrčku ze síťové zásuvky.

Poznámka: Umístěte tento přístroj do blízkosti síťové zásuvky, aby byl síťový napájecí kabel snadno dostupný.

1. Připojte napájecí kabel do konektoru **AC IN** na přístroji a do síťové zásuvky.
2. Tip pro úsporu energie: Po ukončení používání přepněte přepínač do polohy **OFF (Vypnuto)**.

Instalace/výměna baterií v přístroji (nejsou součástí příslušenství)

Poznámka: Tento přístroj lze napájet z baterií nebo ze sítě.

1. Otevřete prostor pro baterie.
2. Vložte 8x baterii UM-2 tak, aby byla dodržena uvedená polarita (+/-).
3. Uzavřete prostor pro baterie.

Manipulace s bateriemi

- Nevhodné nebo nesprávné použití baterií může způsobit korozi nebo únik elektrolytu, což může mít za následek požár, zranění osob nebo poškození majetku.
- Když jsou baterie vybité, nebude přístroj fungovat. Nahraďte obě baterie současně novými bateriemi.
- Používejte pouze baterie typu, který je uveden v tomto návodu.
- Nepoužívejte nové baterie společně s vybitými a nekombinujte různé typy baterií.
- Nevyhazujte vybité baterie do běžného domácího odpadu. Zlikvidujte je podle místních předpisů.
- Pokud nebudete přístroj delší dobu používat, vyjměte z něj baterie, aby z baterií neunikl elektrolyt.

Poznámka: Při výměně baterií nezapomeňte zlikvidovat staré baterie v souladu s příslušnými předpisy. Měly by být zlikvidovány na speciálně určeném místě tak, aby mohly být bezpečně recyklovány a nepředstavovaly žádné riziko pro životní prostředí. Nespalujte je, ani je nezakopávejte do země.

Obecné ovládání

1. Pro zapnutí a výběr režimu nastavte volič FUNCTION do polohy CD/MP3/USB nebo FM ST. (FM stereo).
2. Pomocí ovladače VOLUME nastavte hlasitost.
3. Pro vypnutí přístroje nastavte volič FUNCTION do polohy OFF (Vypnuto).

Poznámka: Pro zamezení zbytečné spotřeby energie nastavte vždy po ukončení používání volič **FUNCTION** *do polohy* **OFF (Vypnuto).**

Příjem rádia

1. Nastavte volič **FUNCTION** do polohy **FM ST. (FM stereo).**
2. Otáčením ovladače **TUNING** nalaďte stanici.

Poznámka: Indikátor stereofonního příjmu v pásmu FM se rozsvítí v případě přesunutí voliče pásma na FM stereo a naladění rádia na příjem FM stereo stanice.

Užitečné tipy:

- Pro zlepšení příjmu v pásmu FM můžete roztáhnout, naklonit nebo natočit teleskopickou anténu.

Používání sluchátek

Před připojením sluchátek snižte hlasitost. S nasazenými sluchátky pomalu zvyšujte hlasitost až na požadovanou úroveň. Po připojení sluchátek se reproduktor automaticky vypne.

Poznámka: Neposlouchejte zvuk s nadměrně vysokou hlasitostí, která by mohla poškodit váš sluch. Dlouhodobý poslech s maximální hlasitostí může poškodit váš sluch.

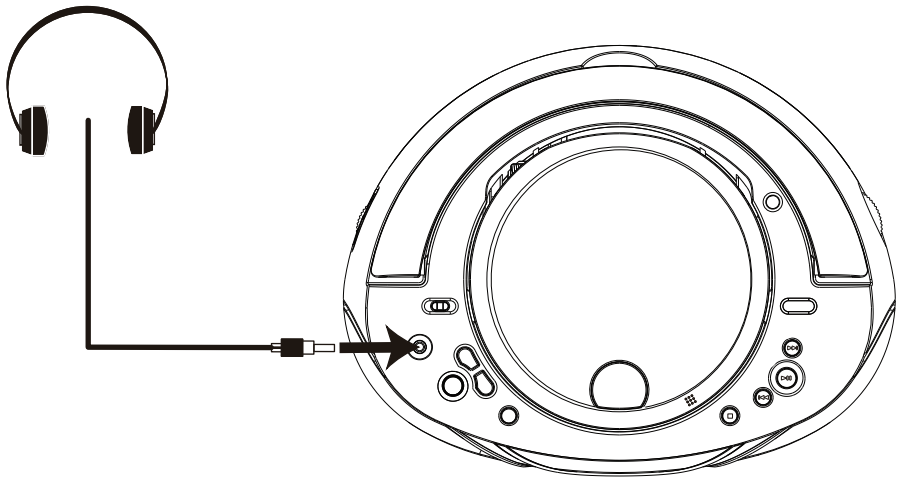

Ovládání CD/MP3/USB

Přístroj podporuje přehrávání běžně prodávaných disků audio CD včetně CD-R, CD-RW, souborů MP3 a souborů z USB.

Poznámka:
- *Přestože je toto přenosné rádio s CD přehrávačem schopno vedle běžných kompaktních disků přehrávat i disky ve formátu CD-R a CD-RW, není možné poskytnout 100% záruku, že všechny disky CD-R/RW budou přečteny; přehrávání závisí mj. na kvalitě a stavu používaného disku. Chyba při přehrávání nemusí nutně znamenat, že je přístroj porouchaný.*
- *Nelze přehrávat disky CD zakódované pomocí technologií na ochranu autorských práv.*

Přehrávání disku CD nebo MP3

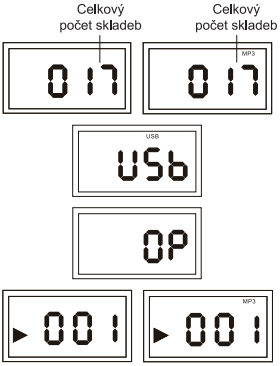

1. Nastavte volič **FUNCTION** do polohy **CD/MP3/USB**.
2. Stisknutím pravého rohu otevřete dvířka CD mechaniky.
3. Vložte disk CD tak, aby byla strana s potiskem obrácena nahoru.
- Na displeji se zobrazí celkový počet skladeb.
- Pokud nejsou dvířka CD mechaniky uzavřená, zobrazí se na displeji „**OP**“ (Otevřeno).
- Během načítání disku se na displeji zobrazuje „---“.
- Pokud není v přístroji žádný disk, zobrazí se na displeji „**USB**“.
4. Přehrávání se spustí automaticky nebo stiskněte tlačítko **PLAY/ PAUSE (CD/USB)** pro spuštění přehrávání. Pro pozastavení přehrávání skladby znovu stiskněte toto tlačítko. Dalším stisknutím můžete přehrávání obnovit.
5. Stiskněte tlačítko **NEXT** nebo **BACK** pro přechod na další skladbu nebo zpět na předchozí skladbu.
   - Během přehrávání stiskněte a podržte, dokud nenajdete požadované místo ve skladbě.
   - U disků MP3 stiskněte tlačítko **FOLDER UP** nebo **FOLDER DN**. Opakovaným stisknutím těchto tlačítek vyberte složku a pak stiskněte tlačítko **NEXT** nebo **BACK** pro výběr souboru pro přehrávání.
6. Pro ukončení přehrávání stiskněte tlačítko **STOP**.

USB připojení

Konektor USB je umístěn v přední části přístroje. Připojte k tomuto konektoru USB zařízení.

- Po připojení USB zařízení ke konektoru USB se na displeji zobrazí celkový počet složek a pak celkový počet skladeb.

Poznámka: Pro ukončení režimu USB stiskněte a na 2 sekundy podržte tlačítko PLAY/PAUSE (CD/USB) - přístroj se přepne do režimu CD/MP3.

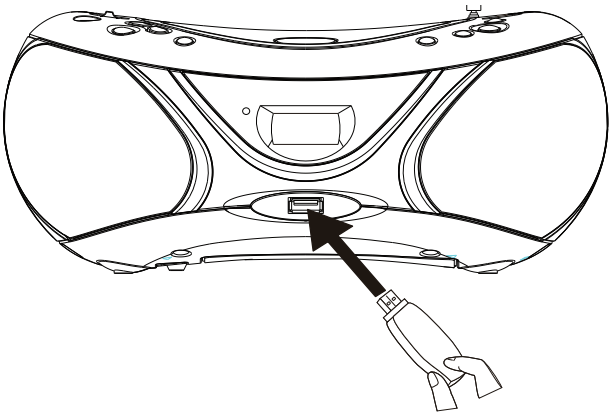

Možnosti přehrávání

Nastavení úrovně hlasitosti

1. Během přehrávání otáčejte ovladačem **VOLUME** pro zvýšení/snížení úrovně hlasitosti.

Výběr režimů přehrávání

1. Opakovaným stisknutím tlačítka **MODE** vyberte režim přehrávání:
   - repeat (opakovat): opakování jedné skladby
   - repeat all (opakovat vše): opakování celého disku.
   - album (album): opakování vybrané složky.
   - random (náhodně): náhodné přehrávání skladeb.
2. Pro návrat k normálnímu přehrávání stiskněte opakovaně tlačítko **MODE** tak, aby zhasly ikony režimu přehrávání.

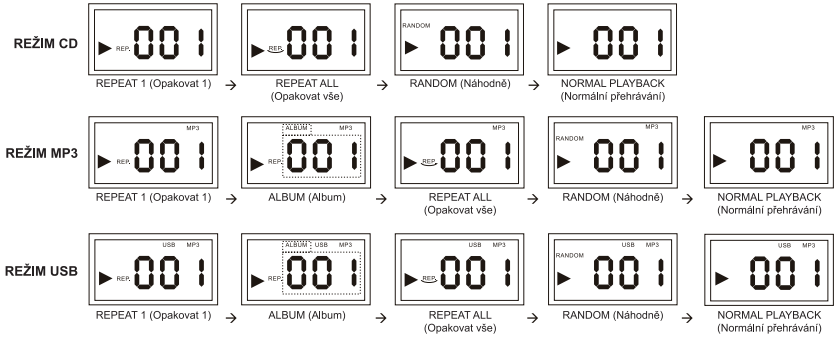

Sekvence programového přehrávání

Pro programování přehrávání disku můžete uložit až 20 skladeb (v režimu CD) nebo 99 skladeb (v režimu MP3 nebo USB) v libovolném pořadí. Před použitím nezapomeňte stisknout tlačítko **STOP**.

1. Stiskněte tlačítko **PROGRAM/RESTART** pro aktivaci programování.
   - Na displeji budou blikat indikátory „**PROG.**“ a „**P01**“ .
   - U skladeb MP3/USB stiskněte opakovaně tlačítko **MODE** pro výběr alba a pak stiskněte tlačítko **FOLDER UP** nebo **FOLDER DN.** pro výběr požadované složky.
2. Stisknutím tlačítka **BACK** nebo **NEXT** vyberte požadované číslo skladby.
3. Stiskněte tlačítko **PROGRAM/RESTART** pro uložení požadovaného čísla skladby.
4. Opakováním kroků 2-3 vložte do programové paměti další skladby.
   - Když je paměť plná, zobrazí se na displeji „**FULL**“ (Zaplněno).
5. Pro přehrávání programu stiskněte v režimu zastavení tlačítko **PLAY/PAUSE** (CD/USB).
   - Na displeji se zobrazí indikátor „**PROG.**“ .
6. Pro smazání programu stiskněte v režimu zastavení dvakrát tlačítko **STOP** nebo otevřete dvířka CD mechaniky.
   - Indikátor „**PROG.**“ zhasne.

Údržba

Čištění přístroje

- Pokud chcete přístroj vyčistit, očistěte kryt mírně navlhčeným hadříkem bez chuchvalců.
- Nepoužívejte žádné čisticí tekutiny obsahující líh, čpavek nebo látky s brusným účinkem.
- Nestříkejte na přístroj nebo do jeho blízkosti žádnými spreji.

Poznámka: Před čištěním vždy zkontrolujte, zda je přístroj zcela odpojen ze síťové zásuvky.

Manipulace s disky

- Nedotýkejte se strany disků se záznamem.
- Nepřipevňujte na disku papír ani pásku.

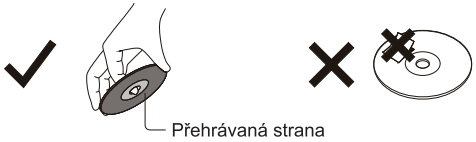

Čištění disků

- Otisky prstů a prach na disku způsobují zhoršení kvality obrazu a zvuku. Očistěte disk jemným hadříkem pohyby směrem od středu disku k okrajům. Vždy udržujte disk čistý.
- Pokud nelze prach odstranit jemným hadříkem, očistěte disk mírně navlhčeným hadříkem a pak jej vysušte suchým hadříkem.
- Nepoužívejte žádné typy rozpouštědel, jako například ředidla, benzen, běžně prodávané čisticí prostředky nebo antistatické spreje. Mohlo by dojít k poškození disku.

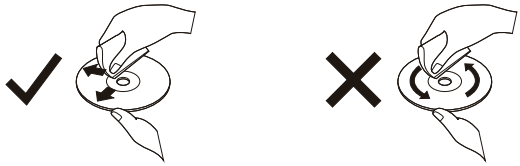

Čištění snímací čočky

- Očistěte čočku štětečkem na čištění objektivů fotoaparátů nebo podobným prostředkem. Postupujte podle pokynů k použití čisticího prostředku.

Skladování disků

- Neskladujte disky na místech vystavených přímému slunečnímu světlu nebo v blízkosti zdrojů tepla.
- Neskladujte disky na místech vystavených vlivům vlhkosti a prachu, jako například v koupelnách nebo v blízkosti zvlhčovačů.
- Skladujte disky svisle v pouzdrech - skládání disků na sebe nebo pokládání předmětů na disky bez pouzdra může způsobit poškrábání.

Řešení problémů

Pokud dojde k poruše, zkontrolujte nejprve body uvedené v následujícím seznamu a teprve pak odneste přístroj k opravě.
Pokud se vám pomocí následujících pokynů nepodaří problém odstranit, obraťte se na svého prodejce nebo na servisní středisko.

Poznámka: Nerozebírejte přístroj, protože byste se vystavili nebezpečí úrazu elektrickým proudem. Za žádných okolností byste neměli přístroj opravovat sami, protože by tím došlo k ukončení platnosti záruky.

Není připojeno napájení
- Zkontrolujte, zda je pevně připojen napájecí kabel.
- Zkontrolujte, zda je v síťové zásuvce elektrická energie.
- Zkontrolujte, zda jsou baterie vloženy správně.

Žádný zvuk nebo nekvalitní zvuk
- Upravte nastavení hlasitosti.

Přístroj nereaguje
- Odpojte a znovu připojte síťový napájecí kabel, a pak přístroj opět zapněte.
- Elektrostatický výboj - odpojte síťový napájecí kabel a po několika sekundách jej znovu připojte.

Disk se nepřehrává
- Disk je znečištěný. Vyčistěte disk CD.
- Disk je vložen obráceně. Vyjměte disk CD a vložte jej správnou stranou nahoru.
- Použijte finalizovaný disk CD nebo disk podporovaného formátu.

Přeskakování skladeb na disku CD
- Zkontrolujte, zda není disk CD poškozený nebo znečištěný.
- Zajistěte, aby byl deaktivován režim programování.

Nekvalitní příjem rádia
- Příčinou nekvalitního příjmu může být elektrické rušení u vás doma. Přesuňte přístroj dál od potenciálních zdrojů rušení (zejména zařízení s motory a transformátory).
- Rozviňte teleskopickou anténu na maximum.

Při provozu na baterie přístroj nefunguje správně
- Baterie jsou vybité. Vyměňte baterie za nové.
- Baterie jsou vloženy s nesprávnou polaritou.
- Znovu vložte baterie tak, aby jejich polarita (+/-) odpovídala polaritě v přístroji (+/-).

Soubor z USB zařízení se nepřehrává
- Zkontrolujte formát souboru. Tento produkt podporuje pouze formát MP3.

Poznámky:
- *Pokud tento přístroj 30 minut nepoužijete, automaticky se přepne do* **POHOTOVOSTNÍHO** *režimu. Pro obnovení provozního režimu stiskněte tlačítko* **PROGRAM/RESTART**.
- *Pokud dojde k jakékoli neobvyklé situaci, přepněte volič* **FUNCTION** *do polohy* **OFF (Vypnuto)** *a pak jej přepněte znovu do polohy* **CD/MP3/USB** *nebo* **FM ST. (FM stereo)**.

Informace o ochraně životního prostředí
Odstranili jsme veškeré zbytečné obalové materiály. Obal přístroje lze snadno rozdělit na tři materiály: lepenku, polystyren a plasty.

Váš přístroj je zhotoven z materiálů, které je možno recyklovat, pokud je přístroj rozebrán specializovanou firmou. Dodržujte prosím místní nařízení týkající se likvidace obalů, vybitých baterií a vyřazených přístrojů.

Technické údaje

Zdroj energie	Síť: AC (stříd.) 230 V ~ 50 Hz Baterie: DC (stejnosm.) 2× 6 V (8× UM-2, baterie nejsou součástí příslušenství)
Spotřeba energie:	10 W
Rozměry:	257(D) × 200(Š) × 118(V) mm
Hmotnost:	1,25 kg
Frekvenční pásmo:	FM 87,5 - 108 MHz
Výstupní výkon (RMS):	1,2 W × 2
Konektor pro sluchátka:	3,5 mm

(Technické parametry se mohou změnit bez předchozího upozornění.)

POKYNY A INFORMACE O NAKLÁDÁNÍ S POUŽITÝM OBALEM

Použitý obalový materiál odložte na místo určené obcí k ukládání odpadu.

LIKVIDACE POUŽITÝCH ELEKTRICKÝCH A ELEKTRONICKÝCH ZAŘÍZENÍ

Tento symbol na produktech anebo v průvodních dokumentech znamená, že použité elektrické a elektronické výrobky nesmí být přidány do běžného komunálního odpadu. Ke správné likvidaci, obnově a recyklaci předejte tyto výrobky na určená sběrná místa. Alternativně v některých zemích Evropské unie nebo jiných evropských zemích můžete vrátit své výrobky místnímu prodejci při koupi ekvivalentního nového produktu.

Správnou likvidací tohoto produktu pomůžete zachovat cenné přírodní zdroje a napomáháte prevenci potenciálních negativních dopadů na životní prostředí a lidské zdraví, což by mohly být důsledky nesprávné likvidace odpadů. Další podrobnosti si vyžádejte od místního úřadu nebo nejbližšího sběrného místa.
Při nesprávné likvidaci tohoto druhu odpadu mohou být v souladu s národními předpisy uděleny pokuty.

Pro podnikové subjekty v zemích Evropské unie
Chcete-li likvidovat elektrická a elektronická zařízení, vyžádejte si potřebné informace od svého prodejce nebo dodavatele.

Likvidace v ostatních zemích mimo Evropskou unii
Tento symbol je platný v Evropské unii. Chcete-li tento výrobek zlikvidovat, vyžádejte si potřebné informace o správném způsobu likvidace od místních úřadů nebo od svého prodejce.

Tento výrobek splňuje veškeré základní požadavky směrnic EU, které se na něj vztahují.

Změny v textu, designu a technických specifikací se mohou měnit bez předchozího upozornění a vyhrazujeme si právo na jejich změnu.

Copyright © 2013, Fast ČR, a.s.