ĮSPĖJIMAS

SIEKDAMI IŠVENGTI GAISRO ARBA ELEKTROS SMŪGIO PAVOJAUS, SAUGOKITE ŠĮ BUITINĮ PRIETAISĄ NUO LIETAUS AR DRĖGMĖS.

ŽAIBO SU STRĖLE ŽENKLAS lygiakraščiame trikampyje skirtas perspėti naudotoją apie gaminio korpuse esančią neizoliuotą pavojingą įtampą, kuri yra pakankamai aukšta, kad keltų žmonėms elektros smūgio pavojų.

ŠAUKTUKO ŽENKLAS lygiakraščiame trikampyje naudojamas informuoti, kad konkretų komponentą saugos sumetimais būtina keisti tik kitu dokumentacijoje nurodytu komponentu.

Prie įrenginio priklijuotas toliau nurodytas lipdukas, kuriame nurodyta atitinkama darbo su lazerio spinduliu procedūra:

1 KLASĖS LAZERINIO GAMINIO LIPDUKAS
Šis lipdukas yra priklijuotas iliustruotoje vietoje. Jame informuojama, kad aparate naudojamas lazerio spindulį skleidžiantis komponentas.

ĮSPĖJAMASIS LIPDUKAS, INFORMUOJANTIS APIE SINDULIUOTĘ
Šis lipdukas priklijuotas prietaiso viduje, kaip parodyta iliustracijoje. Jis skirtas informuoti apie papildomus veiksmus su prietaisu. Šiame prietaise sumontuotas lazerio spindulius skleidžiantis lazeris, atitinkantis 1 klasės lazeriniams gaminiams numatytas ribas.

SAUGOS INSTRUKCIJOS

1. **PERSKAITYKITE INSTRUKCIJAS.** Prieš pradedant naudoti šį buitinį prietaisą, būtina perskaityti visus nurodymus dėl saugos ir naudojimo.

2. **PASILIKITE INSTRUKCIJAS.** Saugos instrukcijas ir naudotojo vadovą būtina išsaugoti, kad būtų galima pasinaudoti ateityje.

3. **PAISYKITE VISŲ ĮSPĖJIMŲ.** Būtina vadovautis visais ant buitinio prietaiso ir naudotojo vadove pateikiamais įspėjimais.

4. **VADOVAUKITĖS VISOMIS INSTRUKCIJOMIS.** Būtina laikytis visų naudojimo instrukcijų.

5. **VANDUO IR DRĖGMĖ**. Buitinio prietaiso negalima naudoti šalia vandens šaltinių, pvz., šalia vonios, praustuvo, bidė, skalbimo kriauklės, baseino ar drėgname rūsyje.

6. **VENTILIACIJA.** Buitinis prietaisas turi būti padėtas taip, kad būtų užtikrinta tinkama ventiliacija aplink jį. Nedėkite jo ant lovos, sofos, kilimo ar panašaus pagrindo, kuris užblokuotų ventiliacijos angas. Taip pat nestatykite jo, pvz., į knygų lentyną ar spintelę, kuri galėtų trikdyti oro srautus pro ventiliacijos angas.

7. **ŠILUMA.** Buitinį prietaisą reikia laikyti atokiai nuo šilumos šaltinių, pvz., radiatorių, viryklių ar kitų buitinių prietaisų (įskaitant stiprintuvus), kurie skleidžia šilumą.

8. **MAITINIMO ŠALTINIS.** Buitinį prietaisą reikia jungti prie maitinimo šaltinio, kurio tipas atitinka aprašytąjį naudotojo vadove arba ant buitinio prietaiso.

9. **MAITINIMO KABELIO APSAUGA**. Maitinimo kabelius reikia pakloti taip, kad ant jų nebūtų vaikščiojama ir jų nesuspaustų ant viršaus dedami ar priglaudžiami daiktai.

10. **ELEKTROS TIEKIMO LINIJOS.** Lauko anteną reikia nustatyti atokiai nuo elektros tiekimo linijų.

11. **DAIKTŲ PATEKIMAS ir SKYSČIO PRASISKVERBIMAS.** Reikia būti atidiems, kad į korpuso vidų pro angas nepatektų įvairūs daiktai ir neprasiskverbtų skysčio.

12. **ĮSĖJIMAS DĖL ELEKTROSTATINĖS IŠKROVOS**. Jei ekranas tinkamai neveikia arba nereaguoja į jokius valdymo elementus, taip gali nutikti dėl elektrostatinės iškrovos. Išjunkite prietaisą ir atjunkite jį nuo maitinimo tinklo. Po kelių sekundžių vėl jį prijunkite.

13. **TECHNINĖS PRIEŽIŪROS REIKALAUJANTYS PAŽEIDIMAI**. Buitinio prietaiso techninės priežiūros darbus toliau nurodytais atvejais turi vykdyti kvalifikuoti techninės priežiūros specialistai:
    a. Kai pažeistas maitinimo kabelis arba kištukas.
    b. Jei į buitinio prietaiso vidų įkrito daiktų arba ant jo išlieta skysčio.
    c. Jei buitinis prietaisas buvo paliktas lietuje.
    d. Jei buitinis prietaisas buvo numestas arba buvo pažeistas korpusas.
    e. Jei buitinis prietaisas neveikia tinkamai.

14. **TECHNINĖ PRIEŽIŪRA.** Naudotojas neturėtų pats bandyti vykdyti buitinio prietaiso techninės priežiūros, išskyrus tas operacijas, kurios yra nurodytos naudotojo vadove. Visus kitus techninės priežiūros darbus reikia patikėti kvalifikuotiems techninės priežiūros specialistams.

SAUGOS INSTRUKCIJOS

Pastabos:

a. Jei kompaktinis diskas bus nešvarus ar subraižytas, gali „šokinėti“ garsas. Nuvalykite kompaktinį diską arba jį pakeiskite.

b. Įvykus klaidai ar gedimui, atjunkite maitinimo kabelį ir išimkite visus maitinimo elementus. Tada vėl įjunkite maitinimą.

PRIEŠ NAUDOJANT

Pastabos: DĖL KOMPAKTINIŲ DISKŲ

Kadangi nešvarūs, pažeisti ar deformuoti diskai gali apgadinti buitinį prietaisą, reikia būti atsargiems:

a. Tinkami naudoti kompaktiniai diskai. Naudokite tik tuos kompaktinius diskus, kurie turi toliau parodytą žymą.

b. Naudokite tik kompaktinius diskus, kuriuose įrašytas skaitmeninis garso signalas.

MAITINIMO ŠALTINIAI

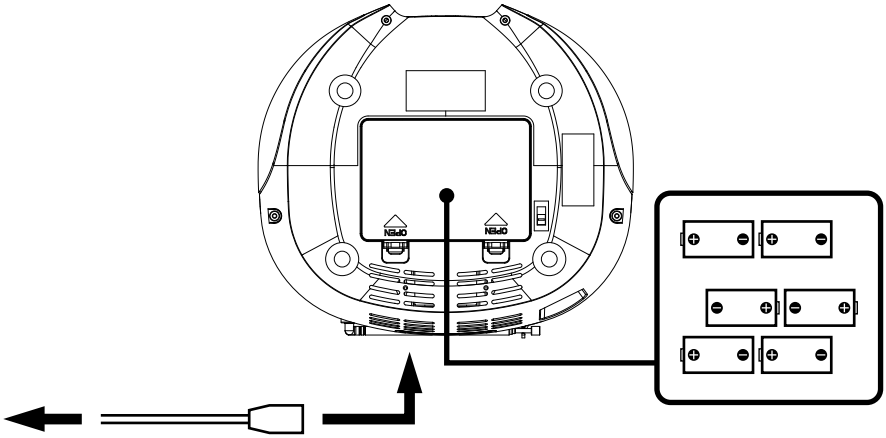

į sieninį maitinimo lizdą

į maitinimo įvadą

Įdėkite 6 C dydžio maitinimo elementus
į maitinimo elementų skyrių.

KINTAMOSIOS SROVĖS LIZDAS

Galima prijungti nešiojamąją sistemą prie kintamosios srovės elektros tinklo, išimamą kabelį prijungiant prie prietaiso galinėje dalyje esančio įvado ir sieninio maitinimo lizdo. Patikrinkite, ar jūsų buitinio prietaiso nominalioji įtampa atitinka elektros tinklo įtampą. Užtikrinkite, kad kintamosios srovės maitinimo kabelio kištukas būtų iki galo įkištas į buitinio prietaiso lizdą.

MAITINIMO ELEMENTAI

Įdėkite 6 × „C“ dydžio maitinimo elementus į maitinimo elementų skyrių. Užtikrinkite: maitinimo elementai turi būti įstatyti tinkamai, kad neapgadintumėte buitinio prietaiso. Jei ketinate ilgą laiką nenaudoti buitinio prietaiso, būtinai išimkite maitinimo elementus, kadangi priešingu atveju iš maitinimo elementų gali ištekėti elektrolito, kuris apgadins jūsų prietaisą.

Pastabos:
- Naudokite vieno tipo maitinimo elementus. Niekada kartu nenaudokite skirtingų tipų maitinimo elementų.
- Kad prietaisas būtų maitinamas elementais, atjunkite nuo ko maitinimo kabelį.

VALDYMO ELEMENTŲ VIETA

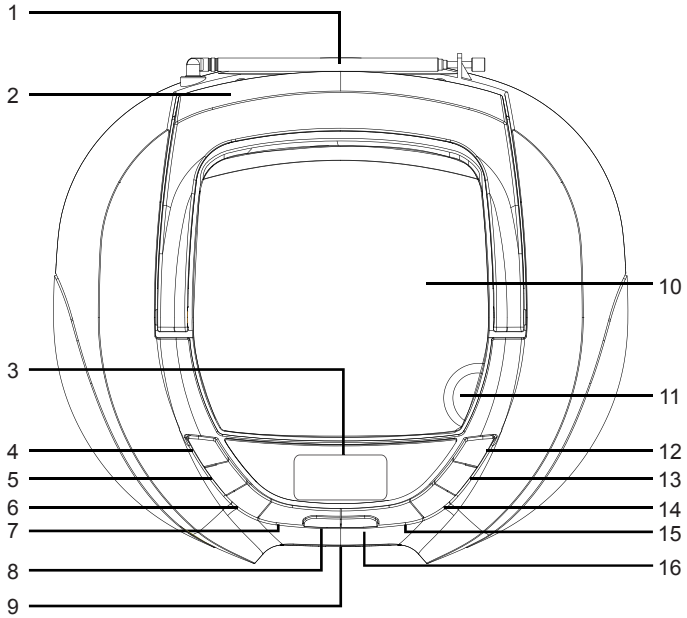

1 FM ANTENA
2 RANKENA
3 LCD EKRANAS
4 STANDBY / FUNC (BUDĖJIMAS / FUNKCIJOS)
5 VOL+ (GARSO DIDINIMAS)
6 VOL - (MAŽINTI GARSUMĄ)
7 SUSTABDYTI
8 SKIP- / TUN- (PRALEISTI PIRMYN / IEŠKOTI PIRMYN)
9 USB LIZDAS
10 CD DANGTELIS
11 ATIDARYTI / UŽDARYTI
12 MODE / AMS (REŽIMAS / AMS)
13 PRE + / FOLDER + (KITA ATMINTIS / KITAS APLANKAS)
14 PRE - / FOLDER - (ANKSTESNĖ ATMINTIS / ANKSTESNIS APLANKAS)
15 GROTI / PRISTABDYTI / LAIKRODIS
16 SKIP+ / TUN+ (PRALEISTI PIRMYN / IEŠKOTI PIRMYN)

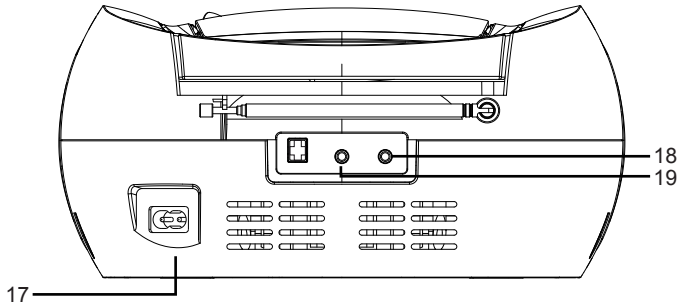

17 MAITINIMO KABELIS (KS)
18 PAGALBINIS ĮVADAS (AUX)
19 AUSINIŲ LIZDAS

RADIJAS

AUTOMATINĖ RADIJO STOČIŲ PAIEŠKA

1. Paspauskite mygtuką STANDBY / FUNC. (budėjimas / funkcijos), kad pasirinktumėte režimą RADIO (radijas).
2. Paspauskite ir palaikykite mygtuką „SKIP + / Tun +“ (praleisti pirmyn / ieškoti pirmyn) arba „SKIP - / Tun -“ (praleisti atgal / ieškoti atgal) ilgiau nei 3 sekundes, kad paleistumėte automatinę paiešką.
3. Paieškos metu suradęs radijo stotį, prietaisas automatiškai sustoja ir leidžia jos klausytis.

AUTOMATINIS STOČIŲ ĮRAŠYMAS Į ATMINTĮ (AMS)

1. Paspauskite ir palaikykite prietaiso mygtuką „MODE / AMS“ (režimas / AMS) maždaug 2–3 sekundes, kad paleistumėte automatinį stočių įrašymo į atmintį procesą.
2. Ekrane pasirodys atminties sekos numeris ir radijo stotis bus automatiškai įrašyta į tą atminties sritį (pastaba: automatinio įrašymo į atmintį metu kiekvienas sekos numeris reiškia 1 įrašytą stotį.)
3. Prietaisui automatiškai įrašius visas stotis, paspauskite mygtuką „Pre +“ arba „Pre -“, kad pasirinktumėte į atmintį įrašytą stotį.

RANKINĖ RADIJO STOČIŲ PAIEŠKA

Ji skirta surasti tas stotis, kurių nerandama automatinės paieškos metu (rankinis pasirinkimas).
Kaip surasti stotį rankiniu būdu:

- Praleiskite pirmiau nurodytos AUTOMATINĖS RADIJO STOČIŲ PAIEŠKOS procedūros 4 veiksmą.
- Atliekant 3 veiksmą ir kaskart trumpai paspaudžiant mygtuką „SKIP + / Tun +“ arba „SKIP - / Tun -“ (iki 0,5 sekundės), dažnis pakeičiamas fiksuotu dydžiu:

FM: 0,1 MHz žingsneliais

RANKINIS RADIJO STOČIŲ ĮRAŠYMAS Į ATMINTĮ

1. Pasirinkite pageidaujamą radijo stotį, atlikdami AUTOMATINĖS RADIJO STOČIŲ PAIEŠKOS arba RANKINĖS RADIJO STOČIŲ PAIEŠKOS procedūros 1–3 veiksmus.
2. Paspauskite mygtuką MODE / AMS (režimas / AMS), kad atvertumėte rankinio radijo stočių įrašymo režimą.
3. Ekrane pradės mirksėti P01.
4. Paspauskite mygtuką „SKIP + / Tun +“ arba „SKIP - / Tun -“, kad pasirinktumėte pageidaujamą atminties sritį (numerį). ▮▮
5. Paspauskite mygtuką MODE / AMS (režimas / AMS), kad patvirtintumėte pasirinktą radijo stočių įrašymo į atmintį sritį (numerį).
6. Nustatę visas stotis, paspauskite mygtuką „PRE - / FOLDER -“ (ankstesnė atmintis / ankstesnis aplankas) arba „PRE + / FOLDER +“ (kita atmintis / kitas aplankas), kad pasirinktumėte pageidaujamą radijo stotį.

Radijas gali įrašyti iki 20 stočių.

KAIP PRIIMTI ŠVARESNĮ SIGNALĄ

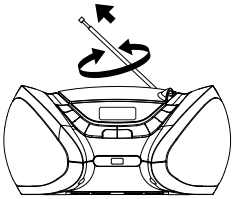

- Pasukinėkite anteną, kad priimama garso kokybė būtų geriausia

CD/MP3 REŽIMAS

BENDROSIOS VALDYMO OPERACIJOS

GROTI / PRISTABDYTI ►II	Paspauskite, kad pradėtumėte groti CD / MP3 diską. Paspauskite dar kartą, kad laikinai pristabdytumėte CD / MP3 disko grojimą. Spauskite dar kartą, kad pratęstumėte atkūrimą.
PRALEISTI PIRMYN ►►I	Paspauskite, kad pereitumėte prie kito kūrinio arba atgal prie ankstesnio kūrinio.
PRALEISTI - I◄◄	Grojimo metu paspauskite ir palaikykite, kol rasite reikiamą kūrinio vietą.
SUSTABDYTI ■	Paspauskite, kad sustabdytumėte visas CD / MP3 operacijas.

ATKŪRIMAS

1. Nustatykite rinkiklį STANDBY / FUNC. (budėjimas / funkcijos) į režimo CD padėtį.
2. Atidarykite CD dangtelį ir įdėkite CD / MP3 diską (etikete aukštyn) į CD skyrių.
3. Uždarykite CD dangtelį.
4. Įdėjus diską, sistema atlieka jo atpažinimo procedūrą.
   Jei tai CD diskas, nuskaitomas ir ekrane parodomas bendras kūrinių skaičius.
   Jei tai MP3 diskas, ekrane pasirodo užrašas MP3.
5. Paspauskite mygtuką PLAY / PAUSE (groti / pristabdyti), kad pradėtumėte groti CD / MP3 diską.
6. Paspauskite mygtuką „VOL +“ (didinti garsumą) arba „VOL -“ (mažinti garsumą) kad nustatytumėte pageidaujamą garsumą.
7. Paspauskite mygtuką PLAY / PAUSE (groti / pristabdyti) dar kartą, jei norite laikinai sustabdyti atkūrimą.
8. Baigę paspauskite mygtuką STOP.

ALBUMAS

Kai prietaisas veikia MP3 režimu, paspauskite mygtuką „PRE - / FOLDER -“ (ankstesnė atmintis / ankstesnis aplankas) arba „PRE + / FOLDER +“ (kita atmintis / kitas aplankas), kad pasirinktumėte aplanką ALBUM (albumas).

USB VALDYMAS

BENDROSIOS VALDYMO OPERACIJOS

GROTI / PRISTABDYTI ►II	Paspauskite, kad būtų pradėti groti kūriniai iš USB įrenginio. Paspauskite dar kartą, kad laikinai pristabdytumėte USB įrenginio grojimą. Spauskite jį dar kartą, jei norite tęsti atkūrimą.
PRALEISTI PIRMYN ►►I	Paspauskite, kad pereitumėte prie kito kūrinio arba atgal prie ankstesnio kūrinio.
PRALEISTI - I◄◄	Grojimo metu paspauskite ir palaikykite, kol rasite reikiamą kūrinio vietą.
SUSTABDYTI ■	Paspauskite, kad sustabdytumėte visas USB įrenginio operacijas.

ATKŪRIMAS

1. Prijunkite USB įrenginį prie prievado.
2. Paspauskite mygtuką STANDBY / FUNC. (budėjimas / funkcijos), kad pasirinktumėte režimą USB.
3. Sistemai skaitant MP3 failus iš USB įrenginio, LCD ekrane rodomas užrašas READING (skaitoma). LCD ekrane pasirodys bendras MP3 failų aplankų skaičius ir atkūrimas prasidės automatiškai.
4. Paspauskite mygtuką PLAY / PAUSE (groti / pristabdyti) dar kartą, jei norite laikinai sustabdyti atkūrimą.
5. Baigę paspauskite mygtuką STOP.
   STOP: paspauskite, kad sustabdytumėte visas USB operacijas.
6. Paspauskite mygtuką STOP dar kartą, kad sustabdytumėte visas USB operacijas.

KARTOJIMAS

Prietaisui grojant muziką iš USB įrenginio, paspauskite mygtuką MODE (režimas).
1 – 1 kūrinio kartojimas (mirksi)
2 – aplanko kartojimas (tik *MP3, pasirinkus ALBUM (albumas))
3 – visų kūrinių kartojimas
4 – grojimas atsitiktine tvarka
5 – įprastas atkūrimas

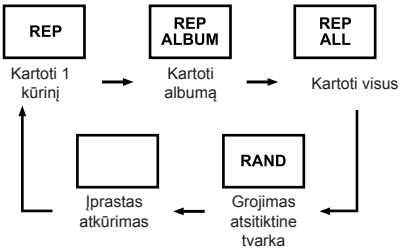

KITI VALDYMO VEIKSMAI

PAGALBINIS ĮVADAS (AUX IN)

Paspauskite mygtuką STANDBY / FUNC.” (budėjimas / funkcijos), kad pasirinktumėte režimą AUX (pagalbinis) ir galėtumėte klausytis išorinių garso įrenginių, prijungtų per 3,5 mm pagalbinį stereofoninį įvadą. Paspauskite FUNCTION (funkcija), kad pasirinktumėte režimą LINE (linijinis). Režimu LINE (linijinis) ekranas rodo įprastą laiką ir kalendorių.

1. 3,5 mm stereofoniniu kabeliu su dviem kištukais galuose prijunkite bet kokį išorinį garso įrenginį, turintį 3,5 mm ausinių arba linijinį išvadą, prie prietaiso lizdo AUX IN (pagalbinis įvadas), esančio jo galiniame skydelyje.
2. Pradėkite atkurti išoriniame garso įrenginyje. Nustatykite garso įrenginio garsumą (nenustatykite per didelio garsumo, kad išvengtumėte iškraipymų). Galite papildomai nustatyti ir šio buitinio prietaiso garsumą.
3. Atkūrimo funkcijai valdyti naudokite išorinio garso įrenginio valdymo elementus.

LAIKRODŽIO NUSTATYMAS

1. Paspauskite mygtuką STANDBY / FUNC.” (budėjimas / funkcijos) ir palaikykite jį 3–4 sekundes, kad perjungtumėte prietaisą į budėjimo režimą.
2. Paspauskite ir palaikykite mygtuką PLAY / PAUSE / CLOCK (groti / pristabdyti / laikrodis) 3–4 sekundes, kad pereitumėte į laikrodžio nustatymo režimą.
3. Nustatykite laiko formatą, paspausdami mygtuką „SKIP + / Tun +“ (praleisti pirmyn / ieškoti pirmyn) arba „SKIP - / Tun -“ (praleisti atgal / ieškoti atgal).
4. Paspauskite mygtuką PLAY / PAUSE / CLOCK (groti / pristabdyti / laikrodis), kad patvirtintumėte laiko formatą.

Pastabos:
- Kadangi laikrodis nustatomas budėjimo režimu, ekranas rodo blankiai.
- Laikrodis visada nustatomas 24 val. laiko formatu.
- Prietaisui veikiant, paspauskite ir palaikykite mygtuką PLAY / PAUSE / CLOCK (groti / pristabdyti / laikrodis) 3–4 sekundes, kad pamatytumėte laiką.

BUDĖJIMO REŽIMAS

- Paspauskite mygtuką STANDBY / FUNC.” (budėjimas / funkcijos) 0,1 sek., kad perjungtumėte prietaisą į veikimo režimą.
- Paspauskite mygtuką STANDBY / FUNC.” (budėjimas / funkcijos) ir palaikykite jį 3–4 sek., kad perjungtumėte prietaisą į budėjimo režimą.

Techniniai duomenys

FM radijo dažnių diapazonas	87,5–108 MHz
USB laikmena:	maks. 32 GB
Išvesties galia:	2 x 1,5 W RMS
Maitinimas:	230 V (KS) / 50 Hz, arba 6 x 1,5 V maitinimo
elementai (C tipo)	
Energijos sąnaudos:	9 W
Matmenys:	256 x 225 x 128 mm
Svoris:	1,28 kg

SENCOR®

LT Garantijos taisyklės

Šiam gaminiui suteikiama 24 mėnesių nuo įsigijimo datos garantija. Garantija apsiriboja žemiau pateikiamomis sąlygomis. Garantija skirta tik gaminiams, skirtiems buitiniam naudojimui. Dėl garantinio remonto pirkėjas gali kreiptis į pardavėjo parduotuvę, kurioje gaminį pirko, arba į nurodytus įgaliotus techninės priežiūros centrus. Galutinis naudotojas įsipareigoja pateikti pretenziją nedelsiant po defekto atsiradimo, tačiau tik iki garantijos galiojimo periodo pabaigos. Galutinis naudotojas įsipareigoja bendradarbiauti patvirtinant gaminio defektus, dėl kurių pateikia pretenziją. Priimtas bus tik pilnai sukomplektuotas ir švarus (pagal higienos standartus) gaminys. Jei pretenzija dėl garantinio remonto bus pagrįsta, gaminio garantijos galiojimo periodas bus prailgintas atitinkamai periodu nuo pretenzijos pateikimo datos iki galutinis naudotojas pasiims sutaisytą gaminį arba iki datos, kada galutinis naudotojas turėtų pasiimti sutaisytą gaminį. Norėdamas gauti garantinio remonto paslaugas, galutinis naudotojas turi patvirtinti pretenziją pilnai užpildytais sekančiais dokumentais: pirkimo kvitu, garantiniu talonu, instaliavimo sertifikatu...

Garantija netaikoma:

- Nukainotoms (brokuotoms) prekėms.
- Įprastinai susidėvinčioms gaminio dalims
- Gedimams, atsiradusiems neprofesionaliai ar neteisingai gaminį instaliavus, nesilaikant gaminio naudojimo instrukcijų, naudojant gaminį ne pagal įstatymų numatytus standartus ar įprastinius tokio tipo gaminių naudojimo procesus, naudojant gaminį kitai paskirčiai nei numatyta.
- Gedimams, atsiradusiems dėl netinkamos ar nepakankamos gaminio priežiūros.
- Gedimams, atsiradusiems dėl purvo, nenugalimos jėgos aplinkybių (stichinių nelaimių, gaisro, potvynio,...).
- Gedimams, atsiradusiems dėl prastos kokybės signalo, elektromagnetinio lauko trikdžių ir kt.
- Radus mechaninių pažeidimų (pvz. sulaužyti mygtukai, kritimo požymiai...).
- Gedimams, atsiradusiems naudojant gaminį su netinkamomis laikmenomis, jungiant prie netinkamų tinklų, dedant į gaminį netinkamus maitinimo šaltinius (baterijas) ar dėl bet kokių kitų netinkamų naudojimo sąlygų (pvz. aukštos temperatūros, didelės drėgmės, žemės drebėjimų...).
- Nustačius, kad gaminys taisytas, modifikuotas ar ardytas neįgaliotų tai daryti asmenų.
- Jei galutinis naudotojas neturi visų reikalingų dokumentų, įrodančių jo teisę į garantinį remontą (pvz. dokumento, kur būtų nurodytas gaminio įsigijimo laikas ir vieta).
- Jei data pateiktuose dokumentuose skiriasi nuo datos ant gaminio.

Uab „Senuku Prekybos Centras“ Garantinis Servisas Jonavos G. 62, Lt-44192, Kaunas, Lithuania
Tel.: +370 37 212 146, Tex.: +370 37 212 165, garrem@senukai.lt, www.senukai.lt

PANAUDOTŲ PAKAVIMO MEDŽIAGŲ UTILIZAVIMO INSTRUKCIJOS

Pristatykite pakavimo medžiagas į viešąjį atliekų surinkimo punktą.

PANAUDOTŲ ELEKTRINIŲ IR ELEKTRONINIŲ BUITINIŲ PRIETAISŲ UTILIZAVIMAS

Ant gaminio, jo priedo ar pakuotės pateiktas ženklas reiškia, kad šio gaminio negalima išmesti kartu su buitinėmis atliekomis. Utilizuokite šį gaminį nugabendami jį į elektros ir elektroninės įrangos atliekų surinkimo punktą. Kai kuriose Europos Sąjungos valstybėse ar kitose Europos šalyse gali būti numatyta pirkėjo teisė priduoti gaminius į vietinę parduotuvę, iš kurios perkamas analogiškas naujas gaminys. Tinkamai utilizuodami šį gaminį, padėsite taupyti vertingus išteklius ir išvengti galimo neigiamo poveikio aplinkai ir žmonių sveikatai, kurį gali sukelti netinkamai likviduojamos atliekos. Dėl papildomos informacijos kreipkitės į savo vietos savivaldybę ar artimiausią atliekų surinkimo centrą. Netinkamai išmetant šio tipo atliekas, gali būti taikomi nacionaliniai reglamentai dėl baudų skyrimo.

Europos Sąjungoje veikiančioms įmonėms

Jei pageidaujate utilizuoti elektrinį ar elektroninį įrenginį, dėl atitinkamos informacijos kreipkitės į savo pardavėją ar tiekėją.

Utilizavimas ne Europos Sąjungos šalyse

Jei ketinate išmesti gaminį, dėl informacijos apie tinkamą utilizavimo metodą kreipkitės į vietinį vyriausybinį padalinį ar savo pardavėją.

Šis gaminys atitinka visus jam taikomus bazinius ES reglamentų reikalavimus.

Mes pasiliekame teisę be išankstinio įspėjimo keisti šio gaminio aprašomąjį tekstą, dizainą ir technines specifikacijas.

© Copyright 2014, FAST CR, a. s.