DÔLEŽITÉ: Pred použitím systému si prečítajte tento návod a uschovajte ho na neskoršie použitie.

ÚVOD

- Ďakujeme vám za kúpu tohto produktu.
- Prečítajte si, prosím, pozorne tento návod na obsluhu, aby ste sa naučili toto zariadenie správne používať. Po prečítaní uložte návod na obsluhu na bezpečné miesto na neskoršie použitie.

UPOZORNENIE

Pri použití ovládacích prvkov, úpravách prístroja alebo vykonávaní iných, než tu uvedených postupov, môže dôjsť k vystaveniu účinkom nebezpečného žiarenia.

NEBEZPEČENSTVO

CLASS 1
LASER PRODUCT

Označenie CLASS 1 LASER PRODUCT
(Laserový produkt triedy 1)
je umiestnené na zadnej vonkajšej strane.

POZNÁMKA: Výrobca nenesie zodpovednosť za akékoľvek rušenie rádia alebo TV spôsobené neautorizovanými úpravami.

- Vyvarujte sa umiestnenia prístroja na miesta popísané nižšie:
  1. Miesta vystavené priamemu slnečnému svetlu alebo miesta v blízkosti spotrebičov vyžarujúcich teplo, ako sú napríklad elektrické ohrievacie jednotky, alebo iné zariadenia vyžarujúce príliš mnoho tepla.
  2. Miesta vystavené nepretržitým vibráciám.
  3. Nevetrané alebo prašné miesta.
  4. Vlhké alebo mokré miesta.
- Tlačidlá a prepínače ovládajte spôsobom uvedeným v tomto návode.
- Pred prvým zapnutím napájania zaistite, aby bol správne nainštalovaný napájací kábel a aby bol správne nastavený prepínač napätia.
- Disky CD a iné zariadenia ukladajte na chladné miesto, aby nedošlo k ich poškodeniu teplom.

UPOZORNENIE:
ABY STE ZNÍŽILI NEBEZPEČENSTVO ÚRAZU ELEKTRICKÝM PRÚDOM, NEODSTRAŇUJTE KRYT ANI ZADNÚ ČASŤ PRÍSTROJA. PRÍSTROJ NEOTVÁRAJTE
VŠETKY SERVISNÉ PRÁCE, PROSÍM, PRENECHAJTE KVALIFIKOVANÝM SERVISNÝM TECHNIKOM.

UPOZORNENIE:
– Ak sú batérie vybité alebo ak ich nebudete dlhší čas používať, vyberte ich, prosím, z prístroja.
– Nesprávne použitie batérií môže mať za následok vytečenie elektrolytu z batérií alebo prasknutie obalu batérií, čím môže dôjsť k poškodeniu priestoru na batérie. Preto:
– Nekombinujte rôzne typy batérií, napr. alkalické batérie so zinkovo-uhlíkovými batériami.
– Ak vymieňate batérie za nové, vymeňte ich všetky súčasne.

UMIESTNENIE OVLÁDACÍCH PRVKOV

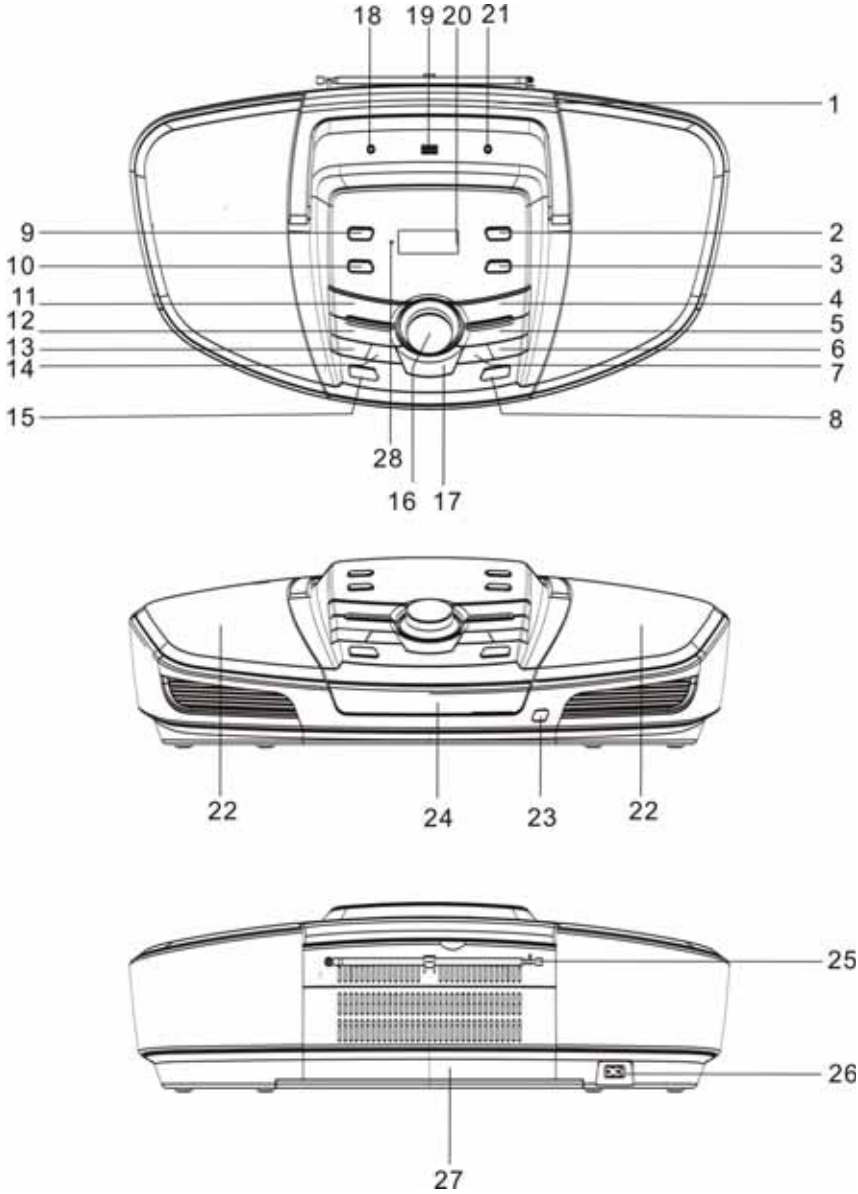

NÁZVY OVLÁDACÍCH PRVKOV

1. DRŽADLO
2. TLAČIDLO TIMER (ČASOVAČ)
3. TLAČIDLO SET/ID3 (NASTAVENIE/ID3)
4. TLAČIDLO MO/ST./■
5. Tlačidlo CD PLAY/PAUSE ►II (Prehrávanie CD/Pauza)
6. TLAČIDLO CD SKIP UP ►►I/ TUNING+ (CD – SKOK DOPREDU/LADENIE+)
7. TLAČIDLO CD SKIP BACK I◄◄/ TUNING− (CD – PRESKAKOVANIE DOZADU/LADENIE−)
8. TLAČIDLO OPEN/CLOSE (OTVORENIE/UZATVORENIE)
9. TLAČIDLO SLEEP (AUTOMATICKÉ VYPNUTIE)
10. TLAČIDLO MEMORY (PAMÄŤ)
11. TLAČIDLO EQ (EKVALIZÉR)
12. TLAČIDLO FUNCTION (FUNKCIA)
13. TLAČIDLO FOLD./10/M− (PRIEČINOK/10/PAMÄŤ−)
14. TLAČIDLO FOLD./10/M+ (PRIEČINOK/10/PAMÄŤ +)
15. TLAČIDLO STANDBY (POHOTOVOSTNÝ REŽIM)
16. TLAČIDLO VOLUME (HLASITOSŤ)
17. TLAČIDLO PROG./P-MODE (REŽIM PROGRAM/P−)
18. KONEKTOR PHONES (SLÚCHADLÁ)
19. PORT USB
20. LCD DISPLEJ
21. KONEKTOR AUX IN (EXTERNÝ VSTUP)
22. SPEAKERS
23. SNÍMAČ DIAĽKOVÉHO OVLÁDANIA
24. DVIERKA CD MECHANIKY S PREDNÝM VKLADANÍM
25. TELESKOPICKÁ FM ANTÉNA
26. ZDIERKA AC (STRIEDAVÉ NAPÁJANIE)
27. PRIESTOR NA BATÉRIE

DIAĽKOVÝ OVLÁDAČ

FUNKCIE TLAČIDIEL:

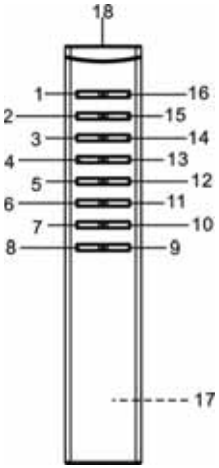

1. TLAČIDLO FUNCTION (FUNKCIA)
2. TLAČIDLO TIMER (ČASOVAČ)
3. TLAČIDLO MO/ST./■
4. TLAČIDLO CD SKIP BACK/TUNING− (CD – PRESKAKOVANIE DOZADU/LADENIE−)
5. TLAČIDLO MEM/FOLD/10 DOWN (PAMÄŤ/PRIEČINOK/10 DOZADU)
6. TLAČIDLO MEM/PROG./P-MODE (REŽIM PAMÄŤ/PROGRAM/P−)
7. TLAČIDLO MUTE (STLMENIE ZVUKU)
8. TLAČIDLO VOLUME DOWN (ZNÍŽENIE HLASITOSTI)
9. TLAČIDLO VOLUME UP (ZVÝŠENIE HLASITOSTI)
10. TLAČIDLO EQ (EKVALIZÉR)
11. TLAČIDLO ID3/PAIR (ID3/PÁROVANIE)
12. TLAČIDLO MEM/FOLD/10 UP (PAMÄŤ/PRIEČINOK/10 DOPREDU)
13. TLAČIDLO CD SKIP UP/TUNING+ (CD – PRESKAKOVANIE DOPREDU/LADENIE+)
14. TLAČIDLO CD PLAY/PAUSE/SET (CD – PREHRÁVANIE/PAUZA/NASTAVENIE)
15. TLAČIDLO SLEEP (AUTOMATICKÉ VYPNUTIE)
16. TLAČIDLO STANDBY (POHOTOVOSTNÝ REŽIM)
17. PRIESTOR NA BATÉRIE
18. SNÍMAČ DIAĽKOVÉHO OVLÁDANIA

Poznámka: Pred použitím, prosím, vytiahnite chránič batérií.

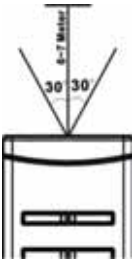

POUŽÍVANIE DIAĽKOVÉHO OVLÁDAČA

Pre ovládanie prístroja diaľkovým ovládačom nasmerujte diaľkový ovládač na snímač diaľkového ovládania na prednom paneli a stlačte príslušné tlačidlo na diaľkovom ovládači.
Diaľkové ovládanie funguje najlepšie vo vzdialenosti 6 – 7 metrov od predného panelu a pod uhlom 30 stupňov. Jasné slnečné svetlo alebo svetlo v miestnosti môže brániť správnej funkcii diaľkového ovládača. Ak diaľkové ovládanie nefunguje uspokojivo alebo prestane celkom fungovať, skúste najprv vymeniť batérie v diaľkovom ovládači a potom skúste znížiť množstvo svetla v miestnosti.

INŠTALÁCIA BATÉRIE DO DIAĽKOVÉHO OVLÁDAČA

- Diaľkový ovládač sa napája z dvoch batérií 1,5 V typu AAA.
- Ak chcete batériu vymeniť, zatlačte podľa pokynov svorku opatrne doprava a potom priestor na batériu vytiahnite.

Vyberte vybité batérie a vložte do priestoru na batérie 2 nové batérie 1,5 V typu AAA tak, aby bola strana s kladnou polaritou. Potom zatlačte priestor na batériu späť na miesto tak, aby ste počuli „cvaknutie“ signalizujúce správnu inštaláciu.

ZDROJ ENERGIE

Tento prístroj je navrhnutý na napájanie jednosmerným aj striedavým napätím.

NAPÁJANIE ZO SIETE

Pripojte jeden koniec sieťového napájacieho kábla do zdierky AC na prístroji a druhý koniec pripojte do sieťovej zásuvky v domácnosti. Batéria sa automaticky odpojí. Pri verzii s duálnym napätím zaistite, aby bol VOLIČ SIEŤOVÉHO NAPÄTIA prepnutý na miestne napájacie napätie.

NAPÁJANIE Z BATÉRIÍ

Otvorte DVIERKA PRIESTORU NA BATÉRIE. Vložte do tohto priestoru 8 batérií UM-1/D (nie sú súčasťou príslušenstva). Dodržte, prosím, vyznačenú polaritu.

UPOZORNENIE:
Ak sú batérie vybité alebo ak ich nebudete dlhší čas používať, vyberte ich z prístroja.
Batérie obsahujú chemické látky a preto je pri ich likvidácii nutné postupovať podľa predpisov.

ZÁKLADNÉ FUNKCIE

Zapnutie prístroja

- Po pripojení napájania sa na displeji zobrazí AM 0:00 (dopoludnia 0:00). Ak zostanete v tomto režime, prístroj sa po 15 minútach automaticky vypne. Stlačte tlačidlo STANDBY na zapnutie prístroja a stlačte znovu tlačidlo STANDBY na prehrávanie.
- **Nastavenie času**

Stopa: Zaistite, prosím, aby boli pripravené všetky pripojenia.

1. V pohotovostnom režime bude na LCD displeji blikať 0:00. Stlačte tlačidlo SET/ID3 – na displeji sa zobrazí RTC 12 hodín alebo RTC 24 hodín. Stlačením tlačidla SKIP UP ▶▶I/DOWN I◀◀ na prístroji alebo na diaľkovom ovládači vyberte zobrazenie času vo formáte 12 alebo 24 hodín. Stlačte tlačidlo SET/ID3 na potvrdenie.
2. Po potvrdení formátu hodín začnú blikať hodinové číslice – opakovaným stlačením tlačidla I◀◀ alebo ▶▶I na prístroji alebo na diaľkovom ovládači nastavte správny počet hodín a stlačte tlačidlo SET/ID3 na potvrdenie. Potom začnú blikať minútové číslice – opakovaným stlačením tlačidla

⏮ alebo ⏭ na prístroji alebo na diaľkovom ovládači nastavte správny počet minút a stlačte tlačidlo SET/ID3 na potvrdenie.

Budenie počúvaním hudby (Rádio/CD/USB)

Časovač môžete nastaviť tak, aby vás budil prepnutím prístroja do režimu Rádio, CD/MP3 alebo USB.

1. Po nastavení času v pohotovostnom režime stlačte a podržte tlačidlo TIMER na prístroji alebo stlačte tlačidlo TIMER na diaľkovom ovládači na nastavenie požadovaného času budenia.
2. Pomocou tlačidla ⏮ alebo ⏭ zadajte požadovaný počet hodín a stlačte tlačidlo TIMER na prístroji alebo na diaľkovom ovládači na potvrdenie. Pomocou tlačidla ⏮ alebo ⏭ zadajte požadovaný počet minút a stlačte tlačidlo TIMER na prístroji alebo na diaľkovom ovládači na potvrdenie. Potom stlačením tlačidla ⏮ alebo ⏭ vyberte požadovaný režim budenia (RÁDIO/CD/USB) a stlačte tlačidlo TIMER na prístroji alebo na diaľkovom ovládači na potvrdenie.
3. V prednastavený čas sa automaticky aktivuje požadovaný režim budenia.

Časovač na zaspávanie pri počúvaní hudby

Časovač vypnutia umožňuje automatické vypnutie prístroja z režimu prehrávania po uplynutí nastaveného času (10, 20, 30… až 90 minút).

1) Pri prístroji v režime prehrávania vyberte opakovaným stlačením tlačidla SLEEP na prístroji alebo na diaľkovom ovládači požadovaný čas vypnutia v rozsahu 90 až 10 minút. Po nastavení požadovaného času vypnutia prestaňte tlačidlo stláčať – po približne 5 sekundách sa čas vypnutia automaticky nastaví a na displeji sa zobrazí indikátor „SLEEP“.
2) Prehrávanie v režime RÁDIO, CD/MP3, USB alebo AUX bude pokračovať, kým časovač režimu vypnutia nedosiahne hodnotu „00“, a potom sa automaticky vypne.
   Poznámka: Ak zaspávate pri nastavenom režime CD/USB/AUX, zvukový výstup sa po dokončení prehrávania disku ukončí, a to aj v prípade, že bol nastavený neskorší čas vypnutia.

Zapnutie prístroja

Stlačte tlačidlo STANDBY na prístroji alebo na diaľkovom ovládači a potom stlačte tlačidlo FUNCTION na prístroji alebo na diaľkovom ovládači na výber režimu FM, CD, USB, AUX.

NASTAVENIE HLASITOSTI

Otáčaním ovládača VOLUME na prístroji alebo na diaľkovom ovládači zvýšte alebo znížte hlasitosť.
Na vypnutie zvuku stlačte tlačidlo MUTE na diaľkovom ovládači. Na zapnutie zvuku stlačte znovu toto tlačidlo.

FUNKCIA EKVALIZÉRA

Tento prístroj používa vstavaný systém ekvalizéra. Stlačením tlačidla EQ na prístroji alebo na diaľkovom ovládači počas prehrávania môžete vybrať odlišný hudobný štýl (tón zvuku): FLA (Lineárny), JAZZ (Jazz), ROC (Rock), CLASS (Klasická hudba) a POP (Pop).

Systém ID3

Počas prehrávania súboru MP3 stlačte tlačidlo SET/ID3 na prístroji alebo tlačidlo ID3 na diaľkovom ovládači – zobrazí sa „ID3 ON“ (ID3 zapnuté), a ak má súbor MP3 formát „ID3“, vyhľadajú sa automaticky informácie „TITLE NAME“ (Názov skladby), „ARTIST NAME“ (Meno interpreta) a „ALBUM NAME“ (Názov albumu) a zobrazia sa na displeji. Stlačte znovu tlačidlo SET/ID3 na prístroji alebo tlačidlo ID3 na diaľkovom ovládači na návrat k normálnemu zobrazeniu.

KONEKTOR SLÚCHADIEL

Ak chcete počúvať hudbu v súkromí, pripojte 3,5 mm konektor slúchadiel (nie sú súčasťou príslušenstva) do konektora HEADPHONE. Výstup z reproduktorov sa automaticky ukončí.
UPOZORNENIE: DLHODOBÉ HLASITÉ POČÚVANIE PÔSOBÍ NEPRIAZNIVO NA ĽUDSKÝ SLUCH.

POUŽÍVANIE RÁDIA

LADENIE STANÍC RÁDIA

1. Stlačením tlačidla FUNCTION na prístroji alebo na diaľkovom ovládači vyberte požadované vlnové pásmo: FM .
2. Nalaďte požadovanú stanicu stlačením tlačidla TUN+/►►I alebo TUN−/I◄◄ – na displeji sa zobrazí frekvencia pásma. Príklad: **FM 97,10** MHz
3. Ak počúvate vysielanie v pásme FM, rozviňte TELESKOPICKÚ FM ANTÉNU na plnú dĺžku. Opatrne nakloňte prístroj dozadu a dopredu na dosiahnutie najlepšieho príjmu pri počúvaní stanice v pásme FM, alebo postavte prístroj do otvoreného priestoru.
   Stopa: Funkcia rádia je vo východiskovom nastavení prepnutá do režimu STEREO. Ak prijímaná stereo stanica v pásme FM obsahuje príliš mnoho šumu, stlačte tlačidlo MO./ST./■ na prístroji alebo tlačidlo MO./ST./■ na diaľkovom ovládači na prepnutie do režimu MONO FM.
4. Na vypnutie rádia stlačte tlačidlo FUNCTION a prepnite prístroj na inú funkciu alebo stlačte tlačidlo STANDBY na vypnutie prístroja.

POUŽÍVANIE PREDVOLIEB STANÍC RÁDIA

Do pamäte si môžete uložiť až 20 obľúbených staníc rádia (FM), ktoré potom môžete rýchlo a priamo naladiť bez toho, aby ich bolo nutné znovu ladiť a vyhľadávať.

1. Stlačte tlačidlo FUNCTION na prepnutie do režimu FM.
2. Stlačte tlačidlo MEMORY na prístroji alebo stlačte tlačidlo MEM/PROG./P-MODE na diaľkovom ovládači – na displeji začne blikať „**P01** “. Potom stlačte tlačidlo „TUN+/►►I“ alebo „TUN−/I◄◄“ na výber prvej požadovanej stanice.
3. Stlačením tlačidla FOLD./10/M+ alebo FOLD./10/M− na prístroji alebo tlačidla MEM/FOLD./10 + na diaľkovom ovládači vyberte požadovanú sekvenciu, ktorú chcete uložiť a potom znovu stlačte tlačidlo MEMORY na prístroji alebo stlačte tlačidlo MEM/PROG./P-MODE+ na diaľkovom ovládači na vloženie.
4. Vyhľadajte ďalšiu stanicu a opakujte kroky (2) a (3), kým neuložíte všetky požadované stanice. Je možné naprogramovať až 20 staníc.
5. Stlačte tlačidlo FOLD./10/M+ alebo FOLD./10/M− na prístroji alebo tlačidlo MEM/FOLD./10 UP/DOWN na diaľkovom ovládači na priame počúvanie uloženej stanice.

POUŽÍVANIE CD/MP3

Disky na prehrávanie

Tento systém podporuje prehrávanie všetkých digitálnych zvukových diskov CD/MP3, finalizovaných digitálnych zvukových diskov CD-R (zapisovateľné disky CD), finalizovaných digitálnych zvukových diskov CD-RW (prepisovateľné disky CD) a digitálnych zvukových diskov CD/CD-R/CD-RW vo formáte CD-DA.

VLOŽENIE DISKU

1. Stlačením tlačidla FUNCTION na prístroji alebo na diaľkovom ovládači vyberte režim „CD“.
2. Stlačením tlačidla OPEN/CLOSE otvorte dvierka CD mechaniky – na displeji sa zobrazí „OPEN“ (Otvorené).
3. Vložte zvukový disk CD/MP3 do mechaniky tak, aby bola predná strana obrátená nahor.
4. Uzavrite dvierka CD mechaniky.
5. Na displeji sa zobrazí blikajúca indikácia „ -- **READING** -- “ (Čítanie) a potom sa zobrazí celkový počet skladieb/stôp a spustí sa prehrávanie od prvej skladby. Na vybratie disku CD stlačte tlačidlo

OPEN/CLOSE, aby sa otvorili dvierka CD mechaniky – na displeji sa zobrazí „**OPEN** “ (Otvorené). Uchopte disk CD za jeho okraje a opatrne ho vyberte.

Stopa:

- Pred otvorením dvierok CD mechaniky sa uistite, či je prehrávanie disku zastavené.
- Na zaistenie správnej funkcie systému pred pokračovaním počkajte, kým prístroj kompletne nenačíta celý disk.
- Ak nie je do mechaniky vložený žiadny disk alebo ak je disk nečitateľný, zobrazí sa na displeji „**NO dISC**“ (Žiadny disk).

PREHRÁVANIE DISKU

1. Po načítaní disku začne prehrávanie automaticky od prvej skladby. Na pozastavenie prehrávania stlačte tlačidlo **►II** na prístroji alebo na diaľkovom ovládači. Na displeji bude blikať aktuálny čas prehrávania. Na obnovenie prehrávania znovu stlačte tlačidlo **►II** na prístroji alebo na diaľkovom ovládači.
2. Na zastavenie prehrávania stlačte tlačidlo MO/ST./■ na prístroji alebo na diaľkovom ovládači – zobrazí sa celkový počet skladieb.

VÝBER POŽADOVANEJ SKLADBY/PASÁŽE

Výber požadovanej skladby

V režime zastaveného prehrávania alebo v režime prehrávania stlačte opakovane tlačidlo TUN+/**►►I** alebo TUN−/**I◄◄** na prístroji alebo na diaľkovom ovládači tak, aby sa na displeji zobrazila požadovaná skladba. Stlačte tlačidlo **►II** na prístroji alebo na diaľkovom ovládači na spustenie prehrávania.

Vyhľadanie konkrétnej pasáže počas prehrávania (prehľadávanie skladieb vysokou rýchlosťou)

Stlačte a podržte tlačidlo TUN+/**►►I** alebo TUN−/**I◄◄** na prístroji alebo na diaľkovom ovládači na prehľadávanie aktuálne prehrávanej skladby vysokou rýchlosťou tak dlho, kým nie je nájdené požadované miesto (pasáž); potom stlačenie tohto tlačidla uvoľnite a obnoví sa normálny režim prehrávania. Znovu sa spustí prehrávanie z tohto miesta.

Výber skladby, ktorej číslo je vyššie než 10

Na výber skladby/stopy, ktorej číslo je vyššie než 10, stlačte tlačidlo FOLD./10/M− alebo FOLD./10/M+ na prístroji alebo tlačidlo MEM/FOLD./10+ na diaľkovom ovládači na preskočenie 10 skladieb dopredu alebo dozadu každým stlačením tohto tlačidla, a potom stlačte tlačidlo TUN+/**►►I** alebo TUN−/**I◄◄** na prístroji alebo na diaľkovom ovládači na výber požadovanej skladby. Napríklad na výber 17. skladby z 1. skladby stlačte tlačidlo FOLD./10/M+ na prístroji alebo tlačidlo MEM/FOLD./10 UP(12) na diaľkovom ovládači a hneď potom stlačte šesťkrát tlačidlo SKIP UP na prístroji alebo na diaľkovom ovládači.

Výber požadovaného priečinka (pre disk MP3 obsahujúci viac ako jeden priečinok)

Na výber požadovaného priečinka počas prehrávania stlačte a podržte tlačidlo FOLD./10/M+ alebo FOLD./10/M− na prístroji alebo tlačidlo MEM/FOLD./10+ na diaľkovom ovládači na prepnutie na ďalší/predchádzajúci priečinok.

PROGRAMOVANIE SKLADIEB

Programovanie skladieb disku je možné vykonávať pri zastavenom prehrávaní. Do pamäte môžete v ľubovoľnom poradí uložiť až 20 skladieb CD alebo 99 skladieb MP3.

1. V režime zastaveného prehrávania stlačte tlačidlo PROG./P-MODE na prístroji alebo tlačidlo MEM/PROG./P-MODE na diaľkovom ovládači na otvorenie nastavenia programu – na displeji začne blikať **PROG a P01 001.**
2. Stlačením tlačidla TUN+/**►►I** na prístroji alebo na diaľkovom ovládači vyberte prvú požadovanú skladbu, ktorú chcete naprogramovať. (napríklad: skladba 2)
3. Stlačte tlačidlo PROG./P-MODE na prístroji alebo tlačidlo MEM/PROG./P-MODE na diaľkovom ovládači na potvrdenie. Na displeji bude blikať **PROG** a **P02 002.**
4. Opakovaním krokov 2 a 3 uložte ďalšie požadované skladby, až do naprogramovania všetkých skladieb.

5. Stlačte tlačidlo ►II na prístroji alebo na diaľkovom ovládači na spustenie prehrávania od prvej naprogramovanej skladby. Na displeji sa zobrazí **001** a rozsvieti sa indikátor **„PROG** “.
6. Stlačte tlačidlo MO/ST./■ na prístroji alebo na diaľkovom ovládači na zastavenie prehrávania programu.

Zmazanie programu

1. Stlačte tlačidlo MO/ST./■ na prístroji alebo na diaľkovom ovládači pri zastavenom prehrávaní disku.
2. Otvorte kryt CD mechaniky na zmazanie programu.

REPEAT (Opakovanie)

Prístroj podporuje opakované prehrávanie jednej skladby alebo všetkých skladieb na disku.

Opakované prehrávanie jednej skladby

1. Počas prehrávania stlačte tlačidlo PROG./P-MODE na prístroji alebo stlačte tlačidlo MEM/PROG./P-MODE na diaľkovom ovládači – na displeji sa zobrazí blikajúca indikácia „⊂“ a aktuálna skladba sa bude znovu a znovu prehrávať, kým nestlačíte tlačidlo MO/ST./■ na prístroji alebo na diaľkovom ovládači.
2. Na zrušenie opakovaného prehrávania stlačte opakovane tlačidlo PROG./P-MODE na prístroji alebo tlačidlo MEM/PROG./P-MODE na diaľkovom ovládači tak, aby z displeja zmizla indikácia „⊂“.

Opakované prehrávanie všetkých skladieb

1. Stlačte opakovane tlačidlo PROG./P-MODE na prístroji alebo tlačidlo MEM/PROG./P-MODE na diaľkovom ovládači tak, aby sa na displeji rozsvietila indikácia „⊂ **ALL**“ (Všetko) – všetky skladby na disku sa budú prehrávať znovu a znovu, kým nestlačíte tlačidlo MO/ST./■ na prístroji alebo na diaľkovom ovládači.
2. Na zrušenie opakovaného prehrávania stlačte opakovane tlačidlo PROG./P-MODE na prístroji alebo tlačidlo MEM/PROG./P-MODE na diaľkovom ovládači tak, aby z displeja zmizla indikácia „⊂ **ALL**“ (Všetko).

Opakované prehrávanie priečinka (iba pre disk MP3 obsahujúci viac ako jeden priečinok)

1. Stlačte opakovane tlačidlo PROG./P-MODE na prístroji alebo tlačidlo MEM/PROG./P-MODE na diaľkovom ovládači tak, aby sa na displeji rozsvietila indikácia „⊂ **DIR**“ (Priečinok) – aktuálny priečinok sa bude znovu a znovu prehrávať, kým nestlačíte tlačidlo MO/ST./■ na prístroji alebo na diaľkovom ovládači.
2. Na zrušenie opakovaného prehrávania stlačte opakovane tlačidlo PROG./P-MODE na prístroji alebo tlačidlo MEM/PROG./P-MODE na diaľkovom ovládači tak, aby z displeja zmizla indikácia „⊂ **DIR**“ (Priečinok) a miestny priečinok.

NÁHODNÉ PREHRÁVANIE

V režime prehrávania stlačte opakovane tlačidlo PROG./P-MODE na prístroji alebo tlačidlo MEM/PROG./P-MODE na diaľkovom ovládači tak, aby sa na displeji rozsvietila indikácia „RAN“ (Náhodne) – náhodné prehrávanie sa spustí automaticky od ďalšej skladby a bude pokračovať tak dlho, kým sa neprehrajú všetky skladby; potom sa zastaví. Na zrušenie tejto funkcie stlačte znovu opakovane tlačidlo PROG./P-MODE na prístroji alebo tlačidlo MEM/PROG./P-MODE na diaľkovom ovládači tak, aby indikácia „RAN“ (Náhodne) zmizla z displeja.

POUŽÍVANIE USB

1. Stlačením tlačidla FUNCTION na prístroji alebo na diaľkovom ovládači vyberte režim „USB“.
2. Pripojte USB zariadenie k vstupu USB. Na displeji sa zobrazí celkový počet skladieb uložených v USB zariadení. Po načítaní USB zariadenia začne prehrávanie automaticky od prvej skladby.
3. Stlačte tlačidlo MO/ST./■ na prístroji alebo na diaľkovom ovládači na zastavenie prehrávania. Na displeji sa zobrazí celkový počet v USB zariadení a STOP (Zastavené).
4. Funkcie opakovaného prehrávania (opakovanie jednej skladby – opakovanie priečinka – opakovanie všetkého), programového prehrávania, preskakovania dopredu a dozadu fungujú rovnako, ako je popísané vo vyššie uvedenej kapitole „POUŽÍVANIE CD/MP3“.

UPOZORNENIE:

- Nepoužívajte na pripojenie USB zariadenia predlžovací USB kábel, pretože by mohol spôsobovať rušenie.

PREHRÁVANIE Z EXTERNÉHO ZARIADENIA

1. Stlačením tlačidla FUNCTION vyberte režim „AUX“.
2. Pripojte do konektora AUX IN (Φ 3,5 mm) na prehrávači konektor kábla externého zariadenia – hudba z externého zariadenia bude zosilnená a prehrávaná prostredníctvom reproduktorov.
3. Nastavte hlasitosť na prístroji na požadovanú úroveň.
4. Na spustenie prehrávania stlačte tlačidlo PLAY na externom zdroji zvuku (napr. MP3 prehrávač).

ÚDRŽBA DISKOV CD

1. Vždy používajte kompaktné disky s uvedenou značkou.
2. Poznámky k manipulácii s diskami
   - Vyberanie disku z obalu a vkladanie do prístroja.
   - Nedotýkajte sa reflexnej plochy so záznamom
   - Na povrch disku nič nelepte ani nepíšte.
   - Neohýbajte disk.
3. Skladovanie
   - Disk skladujte uložený v jeho obale.
   - Nevystavujte disky priamemu slnečnému svitu alebo vysokým teplotám, vysokej vlhkosti alebo prašnému prostrediu.
4. Čistenie disku
   - Ak dôjde k znečisteniu disku, odstráňte prach, nečistoty a odtlačky prstov jemnou handričkou.
   - Disk čistite pohybom od jeho stredu k okrajom.

   - Na čistenie nikdy nepoužívajte benzén, riedidlá, čistiace tekutiny alebo antistatické spreje.
   - Uistite sa, či sú dvierka CD mechaniky zatvorené a šošovka sa tak neznečisťuje prachom.
   - Nedotýkajte sa šošovky.

TECHNICKÉ ÚDAJE

VŠEOBECNÉ	
Napájanie	AC 230 V ~ 50 Hz
	DC (jednosm.) 12 V, UM-1/D × 8
Príkon	40 W
Hmotnosť	3,5 kg
Rozmery	513 (D) × 287 (Š) × 162 (V) mm
Prevádzková teplota	+5 °C – +35 °C

PRIJÍMAČ	
Príjmové pásma	FM/FM ST.
Frekvenčný rozsah	FM 87,5 – 108 MHz

KOMPAKTNÝ DISK	
Optický snímač	3-lúčový laser
Frekvenčná odozva	100 Hz – 16 kHz

ZVUK	
Výstupný výkon	8 W × 2 (RMS)

PRÍSLUŠENSTVO	
Návod na obsluhu	1
Diaľkový ovládač	1
Sieťový napájací kábel	1

Technické údaje sa z dôvodu neustáleho vylepšovania môžu zmeniť, a preto si vyhradzujeme právo vykonávať úpravy bez predchádzajúceho upozornenia.

POKYNY A INFORMÁCIE O ZAOBCHÁDZANÍ S POUŽITÝM OBALOM

Použitý obalový materiál odložte na miesto určené obcou na ukladanie odpadu.

LIKVIDÁCIA POUŽITÝCH ELEKTRICKÝCH A ELEKTRONICKÝCH ZARIADENÍ

Tento symbol na produktoch alebo v sprievodných dokumentoch znamená, že použité elektrické a elektronické výrobky nesmú byť pridané do bežného komunálneho odpadu. Na správnu likvidáciu, obnovu a recykláciu odovzdajte tieto výrobky na určené zberné miesta. Alternatívne v niektorých krajinách Európskej únie alebo iných európskych krajinách môžete vrátiť svoje výrobky miestnemu predajcovi pri kúpe ekvivalentného nového produktu. Správnou likvidáciou tohto produktu pomôžete zachovať cenné prírodné zdroje a napomáhate prevencii potenciálnych negatívnych dopadov na životné prostredie a ľudské zdravie, čo by mohli byť dôsledky nesprávnej likvidácie odpadov. Ďalšie podrobnosti si vyžiadajte od miestneho úradu alebo najbližšieho zberného miesta. Pri nesprávnej likvidácii tohto druhu odpadu môžu byť v súlade s národnými predpismi udelené pokuty.

Pre podnikové subjekty v krajinách Európskej únie

Ak chcete likvidovať elektrické a elektronické zariadenia, vyžiadajte si potrebné informácie od svojho predajcu alebo dodávateľa.

Likvidácia v ostatných krajinách mimo Európskej únie

Tento symbol je platný v Európskej únii. Ak chcete tento výrobok zlikvidovať, vyžiadajte si potrebné informácie o správnom spôsobe likvidácie od miestnych úradov alebo od svojho predajcu.

Výrobok spĺňa požiadavky EÚ.

FAST ČR, a.s. týmto vyhlasuje, že rádiové zariadenie typu SPT 280 je v súlade so smernicou 2014/53/EÚ. Úplné EÚ vyhlásenie o zhode je k dispozícii na tejto internetovej adrese: www.sencor.eu

Zmeny v texte, dizajne a technických špecifikáciách sa môžu meniť bez predchádzajúceho upozornenia a vyhradzujeme si právo na ich zmenu.

Copyright © 2018, Fast ČR, a.s.

SENCOR®

SK Záručné podmienky

Záručný list nie je súčasťou balenia zariadenia.

Predávajúci poskytuje kupujúcemu na výrobok 24 mesiacov záruku od jeho prevzatia kupujúcim. Záruka sa poskytuje ďalej za nižšie uvedených podmienok. Záruka sa vzťahuje iba na spotrebný tovar predaný spotrebiteľovi na bežné domáce použitie. Práva zo zodpovednosti za chyby (reklamácie) môže kupujúci uplatniť buď u predávajúceho, u ktorého bol výrobok zakúpený alebo v nižšie uvedenom autorizovanom servise. Kupujúci je povinný reklamáciu uplatniť bez zbytočného odkladu, aby nedochádzalo ku zhoršeniu chyby, najneskôr však do konca záručnej doby. Kupujúci je povinný pri reklamácii spolupracovať pri overení existencie reklamovanej chyby. Do reklamačného procesu sa prijíma iba kompletný a z dôvodu dodržania hygienických predpisov neznečistený výrobok. V prípade oprávnenej reklamácie sa záručná doba predlžuje o dobu od okamžiku uplatnenia reklamácie do okamžiku prevzatia opraveného výrobku kupujúcim, kedy je kupujúci po skončení opravy povinný výrobok prevziať. Kupujúci je povinný preukázať svoje práva reklamovať (doklad o zakúpení výrobku, záručný list, doklad o uvedení výrobku do prevádzky).

Záruka sa nevzťahuje na:

- chyby, na ktoré boli poskytnuté zľavy;
- opotrebenia a poškodenia vzniknuté bežným užívaním výrobku;
- poškodenie výrobku v dôsledku neodbornej či nesprávnej inštalácie, použitie výrobku v rozpore s návodom na použitie s platnými právnymi predpismi a všeobecne známymi a obvyklými spôsobmi používania, v dôsledku použitia výrobku za iným účelom, než na ktorý je určený;
- poškodenie výrobku v dôsledku zanedbanej alebo nesprávnej údržby;
- poškodenie výrobku spôsobené jeho znečistením, nehodou a zásahom vyššej moci (živelná udalosť, požiar, vniknutie vody);
- chyby funkčnosti výrobku spôsobené nevhodnou kvalitou signálu, rušivým elektromagnetickým poľom a pod.;
- mechanické poškodenie výrobku (napr. zlomenie gombíka, pád);
- poškodenie spôsobené použitím nevhodných médií, náplní, spotrebného materiálu (batérie) alebo nevhodnými prevádzkovými podmienkami (napr. vysoké teploty v okolí, vysoká vlhkosť prostredia, otrasy);
- poškodenie, úpravu alebo iný zásah do výrobku spôsobený neoprávnenou alebo neautorizovanou osobou (servisom);
- prípady, keď kupujúci pri reklamácii nepreukáže oprávnenosť svojich práv (kedy a kde reklamovaný výrobok zakúpil);
- prípady, keď sa údaje v predložených dokladoch líšia od údajov uvedených na výrobku;
- prípady, keď reklamovaný výrobok sa nestotožňuje s výrobkom uvedeným v dokladoch, ktorými kupujúci preukazuje svoje práva reklamovať (napr. poškodenie výrobného čísla alebo záručnej plomby prístroja, prepisované údaje v dokladoch).

Gestor servisu na SK:
FAST PLUS, Na Pántoch 18, 831 06 Bratislava; tel: 02 49 1058 53-54
Viac informácií nájdete na **www.sencor.sk**.