SENCOR®

SCS WA1203

ACTIVE SUBWOOFER
AKTIVNÍ SUBWOOFER
AKTÍVNY SUBWOOFER
AKTÍV SUBWOOFER
AKTYWNY SUBWOOFER

USER'S GUIDE
NÁVOD K OBSLUZE
NÁVOD NA OBSLUHU
HASZNÁLATI ÚTMUTATÓ
INSTRUKCJA OBSŁUGI

EN CZ SK HU PL

FONTOS BIZTONSÁGI ELŐÍRÁSOK

Az erősítő beszerelése, bekapcsolás és beállítása előtt figyelmesen olvassa el a jelen útmutató minden fejezetét. Az útmutató fontos információkat tartalmaz a készülék biztonságos használatáról, optimális beállításáról, tulajdonságairól és funkcióiról. Az útmutatót – a felhasználó által elérhető helyen – őrizze meg a későbbi felhasználásokhoz.

- A gépkocsi erősítővel együtt történő eladása esetén, az új tulajdonosnak adja át a jelen útmutatót is.
- **Szakszerűtlen szerelés** – A szakszerűtlen szerelés a készülék vagy a gépkocsi meghibásodását okozhatja! A készülék szerelése szaktudást és szerelői képességeket igényel. Ezért javasoljuk, hogy a készülék szerelésével szakszervizt vagy autóvillamossági szakembert bízzon meg.
- **Sérülésveszély** – A rosszul megválasztott szerelési hely közúti baleset esetén a készülék kiszakadását és személyi sérülést, vagy a gépkocsi biztonsági berendezéseinek a sérülését és működésképtelenségét okozhatja. Tartsa be a jelen útmutatóban leírt utasításokat!
- **Közlekedési biztonság** – A figyelmetlen vezetés közúti balesetek előidézője lehet. A hangos zene nem veheti el a figyelmét a közúton történő események folyamatos figyelésétől.
- **Légzsák meghibásodás** – A rosszul megválasztott szerelési hely légzsák sérülést vagy a légzsák megfelelő működésének a korlátozását okozhatja. A készüléket és tartozékait úgy helyezze el, hogy azok ne befolyásolják a légzsákok működését!
- **Sérült szigetelés** – A sérült szigetelés a készülék meghibásodását okozhatja. A vezetékeket húzó és hajlító terhelésnek kitenni nem szabad. A vezetékeket úgy helyezze el, hogy azok ne csípődhessenek be, illetve azokról a használat során a szigetelés ne kophasson le.
- **Rövidzárlat vagy póluscsere** – A vezetékek helytelen bekötése vagy a rövidzárlat a készüléken maradandó sérülést okozhat. Mielőtt megkezdené a készülék beszerelését és bekötését, a gépkocsi akkumulátorról vegye le a tápvezetékeket.
- **Gépkocsi sérülés** – A rögzítőfuratok fúrásakor vagy az önmetsző csavarok behajtásakor sérülést okozhat a gépkocsi fontos alkatrészeiben vagy az elektromos vezetékekben. Ügyeljen arra, hogy a fúrás és a készülék felszerelésének a helyén legyen elegendő szabad hely a biztonságos szereléshez!
- **Hatás a fedélzeti elektronikára** – Annak ellenére, hogy a készülék tervezése során számoltunk a megfelelő védelemmel, előfordulhat, hogy helytelen szerelés esetén a készülék hatással lesz a fedélzeti elektronikára. Tartsa be a gépkocsi gyártójának az előírásait!
- **Rendeltetésnek megfelelő használat** – Ezt a készüléket kizárólag csak gépkocsikban lehet használni.
- **Nem megfelelő alkatrészek** – A nem megfelelő vagy eltérő paraméterű alkatrészek használata meghibásodást okozhat. Használjon eredeti alkatrészeket.
- **Közlekedési biztonság** – Az Ön és a közúton közlekedők biztonsága érdekében, vezetés közben csatlakoztatási műveleteket végrehajtani tilos!

Fontos figyelmeztetések

A készülék felszerelési helyét körültekintő módon válassza ki. A szerelési hely feleljen meg az alábbi követelményeknek:

- legyen védve az esőtől és csapadékoktól, illetve bármilyen folyadékok hatásától;
- legyen jól hozzáférhető, valamint a készülék környezetében legyen biztosított a levegő szabad áramlása, ami a készülék használata során keletkező hő elvezetéséhez szükséges;
- legyen védve az erős rezgésektől és ütésektől.

ELEKTROMOS KAPCSOLÁSI RAJZ

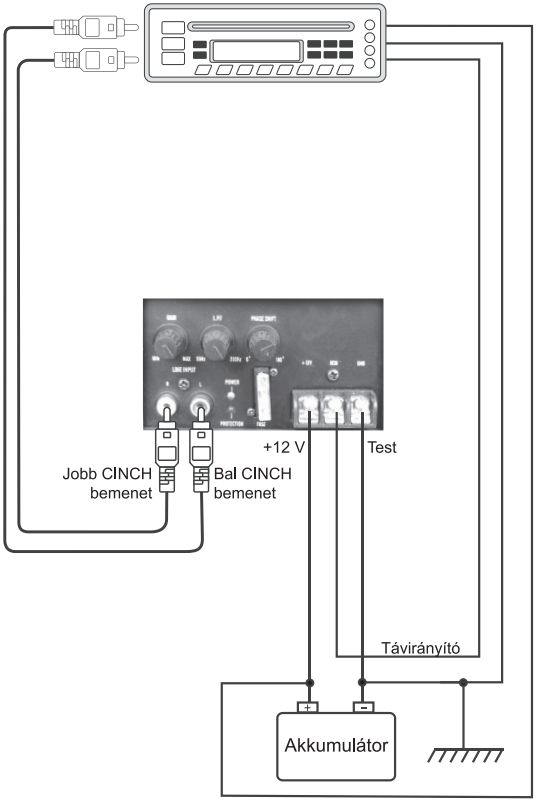

A tápvezeték bekötése

Megjegyzés:
A nagy teljesítmény miatt a készüléken és a vezetékeken átfolyó áram nagy, ezért rendkívül fontos a tápvezeték helyes és szabályszerű bekötése.

1. A piros színű vezetéket (a biztosító foglalattal együtt) kösse közvetlenül az akkumulátor (+) pólusára.
2. A fekete vezetéket kösse a gépjármű testpontjára. A csatlakozási ponton biztosítsa a vezeték és a jármű vázának a tiszta fémes érintkezését.
3. A tiszta hang csak szabályszerű bekötés esetén biztosított.

A kábel nem tartozék.

A távműködtetés (be- és kikapcsolás – remote) vezetékének a bekötése

1. A narancsszínű vezetéket kösse be az autórádió megfelelő vezetékéhez. Általában kék színű és ANT vagy REM felirattal van megjelölve. Nézze meg a rádió használati utasítását és bekötési rajzát.

Külső bemenet konnektor bekötése

1. A külső bemenet konnektorának a vezetékeit a következő módon kösse össze az RCA konnektorral:
   - a FEHÉR színűt az autórádió bal csatornájához,
   - a PIROS színűt az autórádió jobb csatornájához.

A bemeneti érzékenység beállítása

1. A bemeneti érzékenységet az autórádió kimenete szerint állítsa be.

12"-os aktív subwoofer
300 mm átmérőjű kúpos membrán, nem sajtolt fekete papírból
Kiváló minőségű NBR gumikeret
Merevített papír tekercstartó
Nagy teljesítményű és kis torzítású erősítő
Hangszóró átmérője 30 cm
Max. kimenő csúcsteljesítmény 600 W
Max. kimenő zenei teljesítmény 300 W
THD < 0,5 %
Teljes frekvenciatartomány 25–3000 Hz ±1,0 dB
Alsó áteresztés 50-250 Hz ±1,5 db
Változtatható alsó áteresztés
Bemeneti érzékenység 0,15–6 V
Hangszóró impedancia 4 Ω
Sztereó RCA bemenet
Méret (szé × ma × mé): 455 × 347 × 365 × mm

A gyártó fenntartja magának a jogot a formatervezés és a műszaki adatok előzetes bejelentés nélküli megváltoztatására.
Az eredeti nyelv: cseh.
A gyártó címe: FAST ČR, a.s., Černokostelecká 1621, 251 01 Říčany

Utasítások és tájékoztató a használt csomagolóanyagokra vonatkozóan
A használt csomagolóanyagokat az önkormányzat által kijelölt hulladéklerakó helyre helyezze el!

Használt elektromos és elektronikus berendezések megsemmisítése
Ez a jelzés a terméken vagy a kísérő dokumentációban azt jelzi, hogy az elektromos vagy elektronikus termék nem dobható háztartási hulladék közé. A helyes megsemmisítéshez és újrafelhasználáshoz ezen termékeket kijelölt hulladékgyűjtő helyre adja le. Az EU országaiban vagy más európai országokban a termékek visszaválthatóak az eladóhelyen azonos új termék vásárlásánál. A termék helyes megsemmisítésével segít megelőzni az élőkörnyezetre és emberi egészségre kockázatos lehetséges veszélyek kialakulását amelyek a hulladék helytelen kezelésével adódhatnának. További részletekről érdeklődjön a helyi hatóságnál vagy a legközelebbi gyűjtőhelyen. Az ilyen fajta hulladék helytelen megsemmisítése a helyi előírásokkal összhangban bírsággal sújtható.

Vállalkozások számára a Európai Unióban
Ha meg akarja semmisíteni az elektromos vagy elektronikus berendezést, kérje a szükséges információkat az eladójától vagy beszállítójától.

Megsemmisítés Európai Unión kívüli országban
Ez a jelzés az Európai Unióban érvényes. Ha meg akarja semmisíteni a terméket, kérje a szükséges információkat a helyes megsemmisítésről a helyi hivataloktól vagy az eladójától.

Ez a termék összhangban van az EU elektromágneses kompatibilitásról és árambiztonságról szóló irányelveivel.

Változtatások a szövegben, kivitelben és műszaki jellemzőkben előzetes figyelmeztetés nélkül történhetnek és minden módosításra vonatkozó jog fenntartva.

Copyright © 2015, Fast ČR, a.s.

SENCOR®

HU Jótállási jegy

A termék gyártója: **FAST ČR, a.s.** (Černokostelecká1621, Říčany u Prahy 251 01, Csehország)

A **FAST Hungary Kft.** (2045 Törökbálint, Dulácska u. 1/a) mint a termék magyarországi importőre a jótállási jegyen feltüntetett típusú és gyártási számú készülékre jótállást biztosít a fogyasztók számára az alábbi feltételek szerint:

A FAST Hungary Kft. a termékre a fogyasztó részére történő átadástól (vásárlástól), illetve ha az üzembe helyezést a terméket értékesítő vállalkozás vagy annak megbízottja végzi, az üzembe helyezéstől számított **24 hónapig** tartó időtartamra vállal jótállást. A termék **alkotórészeire és tartozékaira** (pl. akkumulátor) a jótállási idő a termék átadásától számított **12 hónap**.

A jótállási igény a jótállási jeggyel, a vásárlástól (üzembe helyezéstől) számított 1 évig a terméket értékesítő vállalkozásnál, illetve a jótállási jegyen feltüntetett hivatalos szerviznél közvetlenül is, míg a 13. hónaptól a 24. hónapig kizárólag a hivatalos szerviznél érvényesíthető.
Jótállási jegy hiányában a fogyasztói szerződés megkötését bizonyítottnak kell tekinteni, ha a fogyasztó bemutatja a termék ellenértékének megfizetését hitelt érdemlően igazoló bizonylatot. Mindezek érdekében kérjük tisztelt Vásárlóinkat, hogy őrizzék meg a fizetési bizonylatot is. A jótállási időn belüli meghibásodás esetén a fogyasztó - választása szerint - (i) a hibás termék díjmentes kijavítását vagy kicserélését követelheti, kivéve, ha a választott igény teljesítése lehetetlen, vagy ha az a jótállásra kötelezettnek a fogyasztó által érvényesíteni kívánt másik igény teljesítésével összehasonlítva aránytalan többletköltséget eredményezne, vagy (ii) ha a kötelezett a kijavítást, illetve kicserélést nem vállalata, vagy e kötelezettségének megfelelő határidőn belül, a fogyasztó érdekeit kímélve nem tud eleget tenni, vagy ha a fogyasztónak a kijavításhoz vagy kicseréléshez fűződő érdeke megszűnt, akkor a fogyasztó megfelelő árleszállítást igényelhet, vagy a hibát a kötelezett költségére maga kijavíthatja vagy mással kijavíttathatja vagy elállhat a szerződéstől. Jelentéktelen hiba miatt elállásnak nincs helye. A fogyasztó a választott jogáról másikra térhet át. Az áttéréssel okozott költséget köteles a jótállásra kötelezettnek megfizetni, kivéve, ha az áttérésre a jótállásra kötelezett adott okot, vagy az áttérés egyébként indokolt volt. A fogyasztó a hiba felfedezését követően késedelem nélkül, legkésőbb a felfedezéstől számított 2 hónapon belül köteles a hibát közölni. A bejelentés kapcsán kérjük vegye figyelembe, hogy a jótállási igény kizárólag a jótállási határidőben érvényesíthető! Ugyanakkor, ha a jótállásra kötelezett jótállási kötelezettségének megfelelő határidőben nem tesz eleget, a jótállási igény a fogyasztó erre irányuló felhívásában tűzött megfelelő határidő elteltétől számított 3 hónapon belül akkor is érvényesíthető bíróság előtt, ha a jótállási idő már eltelt. E határidő elmulasztása jogvesztéssel jár. A jótállási kötelezettség teljesítésével kapcsolatosan felmerülő költségek a jótállás kötelezettjét terhelik.
A 151/2003. (IX.22.) Kormányrendeletben meghatározott tartós fogyasztási cikk meghibásodása miatt a vásárlástól (üzembe helyezéstől) számított három munkanapon belül érvényesített csereigény esetén a terméket értékesítő vállalkozás nem hivatkozhat aránytalan többletköltségre, hanem köteles a tartós fogyasztási cikket kicserélni, feltéve, hogy a meghibásodás a rendeltetésszerű használatot akadályozza. Kijavítás esetén a fogyasztási cikkbe csak új alkatrész kerülhet beépítésre. A jótállásra kötelezett törekszik arra, hogy a kijavítás vagy kicserélés 15 napon belül megtörténjen. A rögzített bekötésű, illetve a 10kg-nál súlyosabb, vagy tömegközlekedési eszközön kézi csomagként nem szállítható fogyasztási cikket az üzemeltetés helyén kell megjavítani. Ha a javítás az üzemeltetés helyén nem végezhető el, a le- és felszerelésről, valamint az el – és visszaszállításról a jótállás kötelezettje, vagy – a javítószolgálatnál közvetlenül érvényesített kijavítási igény esetén – a javítószolgálat gondoskodik.
Nem számít bele a jótállási időbe a kijavítási időnek az a része, amely alatt a fogyasztó a terméket nem tudja rendeltetésszerűen használni. A jótállási idő a terméknek a kicseréléssel vagy kijavítással érintett részére, valamint a kijavítás következményeként jelentkező hiba tekintetében újból kezdődik.
Nem tartozik jótállás alá a hiba és a jótállásra kötelezett mentesül a jótállási kötelezettség alól, ha bizonyítja, hogy a hiba oka a termék fogyasztó részére való átadását követően keletkezett, így például ha a hibát ▪ nem rendeltetésszerű használat, használati útmutató figyelmen kívül hagyása, helytelen szállítás vagy tárolás, leejtés, rongálás, elemi kár, készüléken kívülálló ok (pl. hálózati feszültség megengedettnél nagyobb ingadozása) ▪ illetéktelen átalakítás, beavatkozás, nem hivatalos szerviz által végzett szakszerűtlen javítás ▪ fogyasztó feladatát képező karbantartási munkák elmulasztása ▪ normál, természetes elhasználódásra visszavezethető (pl. elem lemerülése) vagy üzemszerű kopásnak tulajdonítható meghibásodás okozta. A jótállás a fogyasztó jogszabályból eredő jogait, így különösen a Polgári Törvénykönyv szerinti kellékszavatossági illetve termékszavatossági jogait nem érinti.
Tájékoztatjuk, hogy az értékesítő vállalkozással felmerülő, fogyasztóvédelmi törvényben meghatározott fogyasztói jogvita bíróságon kívüli rendezése érdekében Ön a megyei (fővárosi) kereskedelmi és iparkamarák mellett működő békéltető testület eljárását is kezdeményezheti.

A kereskedő tölti ki.

Megnevezés: .....

Típus: .....

Gyártási szám: .....

A termék azonosításra alkalmas részeinek meghatározása
(amennyiben alkalmazható): .....

Vásárlást igazoló bizonylat száma .....

A vásárlás (üzembe helyezés) időpontja: 20.... .....hó.....nap.

Kereskedő bélyegzője:

Javítás esetén a szerviz tölti ki. **Kereskedő tölti ki**

A jótállási igény bejelentésének időpontja: ....

Javításra átvétel időpontja: ....

Hiba oka: .....

Javítás módja: .....

A termék fogyasztó részére való visszaadásának időpontja: ....

A jótállás – kijavítás időtartamával meghosszabbított – új határideje: ....

Szerviz pecsétje: Kereskedő pecsétje:

Kicserélés esetén alkalmazandó

A jótállási igény kicseréléssel került rendezésre.

A csere időpontja: .....

Kereskedő bélyegzője:

Tisztelt Fogyasztó!
Köszönjük, hogy termékünket választotta. Cégünk és szervizünk elérhetősége:
FAST Hungary Kft. H-2045 Törökbálint, Dulácska u. 1/a. Tel.: 06-23-330-905; 06-23-330-830
Fax: 06-23-330-827, E-mail: szerviz@fasthungary.hu