PRZEGLĄD

JEDNOSTKA CENTRALNA

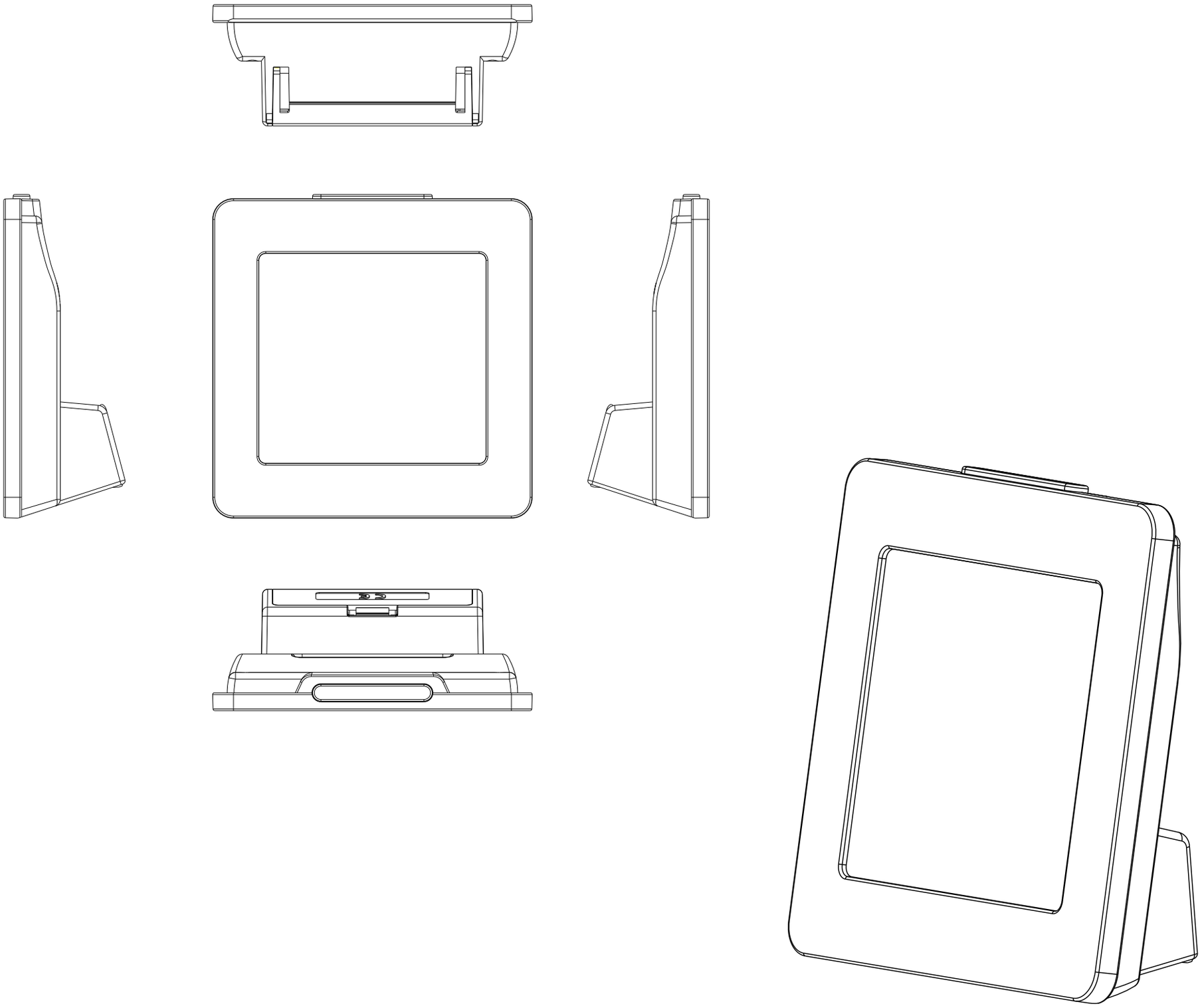

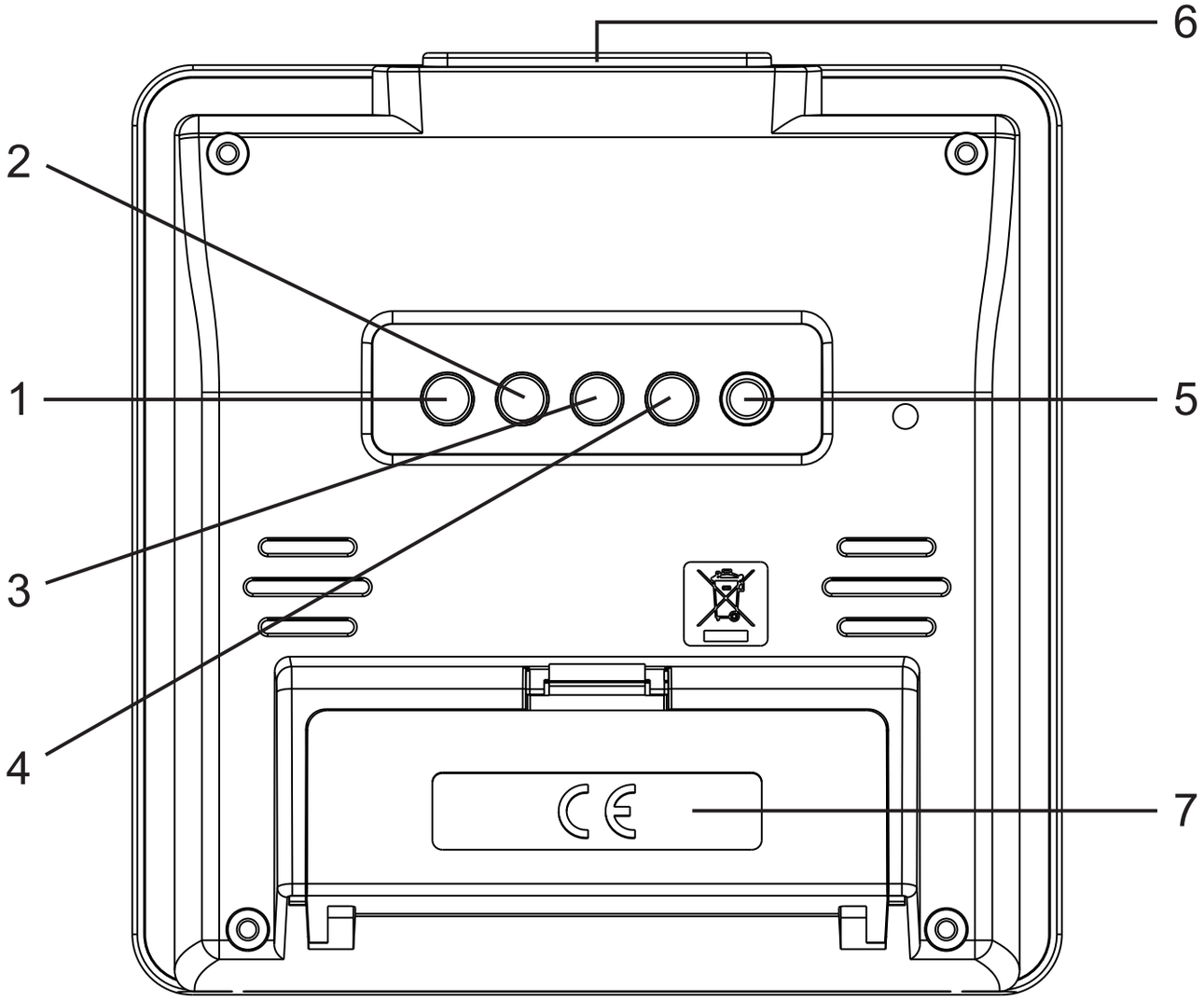

1. MODE (Tryb
2. UP (W górę)
3. MEM (Pamięć)
4. C/F
5. RESET (Resetowanie)
6. SNOOZE (Ponowne budzenie)
7. OSŁONA ZASOBNIKA NA BATERIE

EKRAN WYŚWIETLACZA LCD

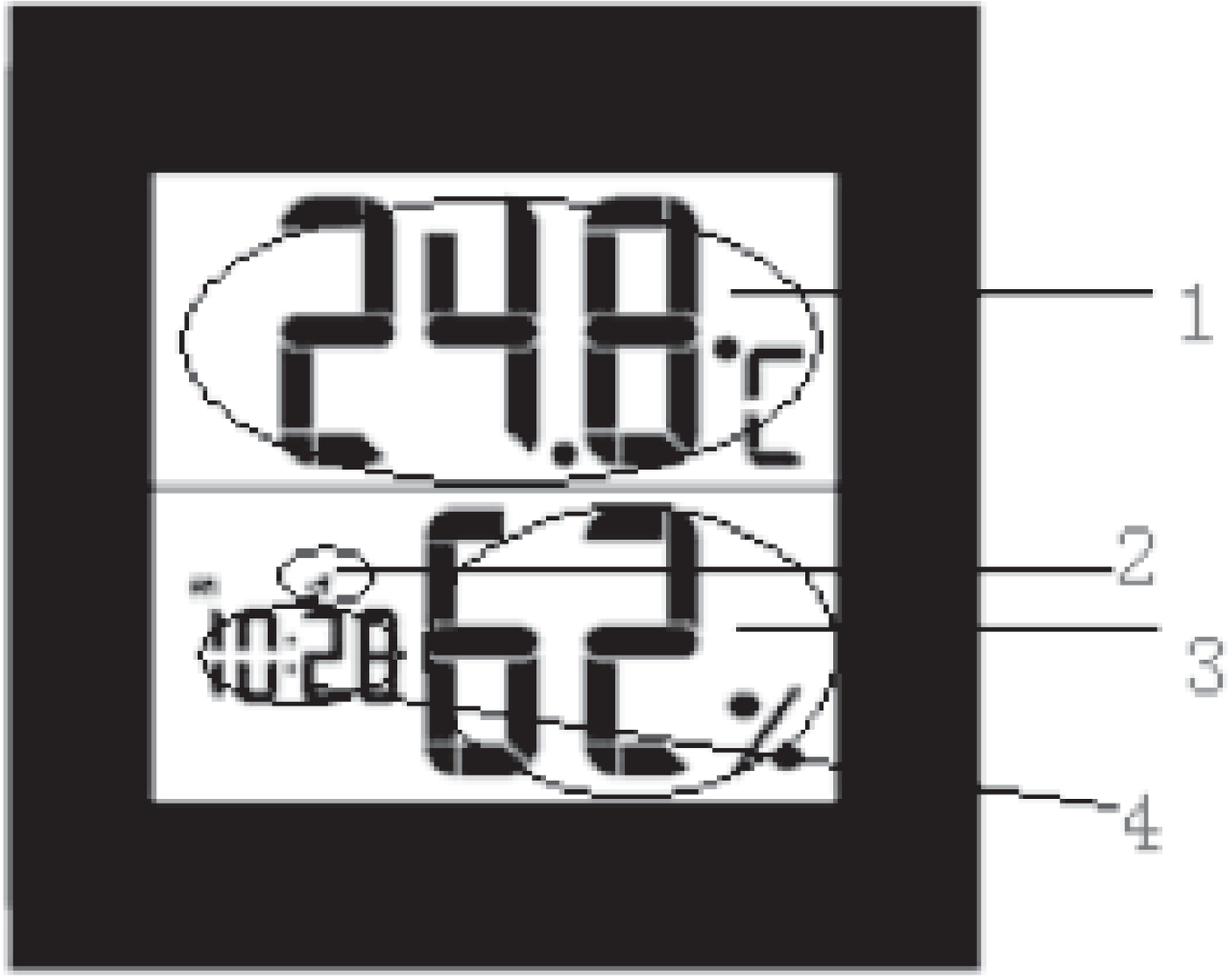

1. TEMPERATURA WEWNĘTRZNA
2. BUDZIK
3. WILGOTNOŚĆ WEWNĘTRZNA
4. CZAS

WŁAŚCIWOŚCI

1. Pokazywanie kalendarza.
2. Opcja wyboru formatu 12/24 godzin.
3. Funkcja budzika i funkcja ponownego budzenia.
4. Funkcja oznaczania czasu.
5. Opcjonalne pokazywanie temperatury w °C/°F.
6. Zakres temperatury wewnętrznej: 0 °C ~ +50 °C. Dokładność +/- 1,5°C.
7. Zakres wilgotności wewnętrznej: 20 ~ 90 %. Dokładność +/- 5% RH.
8. Zapis min./max. temperatury/wilgotności.
9. Dokładność zegara: +/- 1,5 s. na dzień.

ZACZYNAMY

ŹRÓDŁO ZASILANIA

1. Usuń pokrywkę zasobnika na baterie.
2. Włóż 1 baterię AA przestrzegając prawidłowej biegunowości (+ i -).
3. Jeśli są pokazywane niestandardowe dane, wciśnij przycisk „RESET“, aby zresetować urządzenie.

USTAWIENIA CZASU

1. W trybie pokazywania czasu wciśnij i przytrzymaj przez 2 sekundy przycisk „MODE“, aby otworzyć ustawienia czasu.
2. Ustawiana cyfra będzie pulsować.
3. Wciśnij przycisk „UP“, aby zmienić ustawienia.
4. Kolejność ustawień jest następująca: minuty, godziny, format 12/24 godzinny, miesiąc, data
5. Wciśnij ponownie przycisk „MODE“, aby potwierdzić i zakończyć ustawienia.
6. Jeśli w ciągu 1 minuty nie wciśniesz żadnego przycisku, zostanie automatycznie ustawiony tryb pokazywania czasu.

USTAWIENIA BUDZIKA I PONOWNEGO BUDZENIA

USTAWIENIA BUDZIKA

1. Wciśnij jeden raz przycisk „MODE“, aby otworzyć tryb ustawień budzika.
2. Przytrzymaj wciśnięty przez 2 sekundy przycisk „MODE“, aby uruchomić ustawienia budzika.
3. Ustawiana cyfra będzie pulsować.
4. Wciśnij przycisk „UP“, aby zmienić ustawienia.
5. Kolejność ustawień jest następująca: minuty→ godziny
6. Wciśnij dwukrotnie przycisk „MODE“, aby potwierdzić i zakończyć ustawienia.
7. W trybie budzika wciśnij przvcisk „UP“, aby włączyć/wyłączyć budzik i funkcję oznaczania czasu . Kontrolka budzika ŚWIECI, kontrolka funkcji oznaczania czasu ŚWIECI. Kolejność ustawień jest następująca: BUDZIK WŁĄCZONY→OZNACZANIE CZASU WŁĄCZONE→BUDZIK I OZNACZANIE CZASU WŁĄCZONE→ BUDZIK I OZNACZANIE CZASU WYŁĄCZONE.
8. Jeśli w ciągu 1 minuty nie wciśniesz żadnego przycisku, zostanie automatycznie ustawiony tryb pokazywania czasu.

FUNKCJA PONOWNEGO BUDZENIA

1. Kiedy budzik dzwoni, wciśnij przycisk „SNOOZE“, aby go wyłączyć na 8 minut LUB
2. Wciśnij inny dowolny przycisk, aby wyłączyć budzik i uruchomić go ponownie po upłynięciu 24 godzin.

TEMPERATURA

1. Temperatura wewnętrzna zostanie pokazana automatycznie w ciągu 3~8 minut po dokonaniu ustawień.
2. Wciśnij przycisk „C/F“, aby przełączyć się pomiędzy °C/°F.
3. Po ponownym wciśnięciu i zwolnieniu przycisku „MEM“ dla aktualnej temperatury/wilgotności wewnętrznej będą się na zmianę pokazywać dane dotyczące wartości MIN./MAX. i wartości aktualnej.
4. W trybie pokazywania temperatury MIN./MAX. wciśnij i przytrzymaj przycisk „MEM“, aby jednocześnie zresetować WSZYSTKIE zapisy dotyczące MIN./MAX. temperatury wewnętrznej i zewnętrznej oraz pokazać aktualne wartości.

WSKAZÓWKI I INFORMACJE DOTYCZĄCE GOSPODARKI ZUŻYTYM OPAKOWANIEM

Zużyty materiał opakowaniowy należy dostarczyć do punktu przeznaczonego do składowania odpadu, wyznaczonego przez urzędy lokalne.

UTYLIZACJA ZUŻYTYCH URZĄDZEŃ ELEKTRYCZNYCH I ELEKTRONICZNYCH

ETen symbol, umieszczony na produktach lub w ich dokumentacji, oznacza, że zużytych wyrobów elektrycznych i elektronicznych nie wolno likwidować wraz ze zwykłym odpadem komunalnym. W celu zapewnienia należytej likwidacji, utylizacji i recyklingu tych wyrobów należy przekazać je do wyznaczonych składnic odpadów. W niektórych krajach Unii Europejskiej lub innych państwach europejskich można zamiast tego zwrócić tego rodzaju wyroby lokalnemu sprzedawcy przy kupnie ekwiwalentnego nowego produktu. Właściwa likwidacja tych produktów pozwoli zachować cenne źródła surowców naturalnych i pomoże w zapobieganiu negatywnemu wpływowi na środowisko naturalne i zdrowie ludzkie, co może spowodować niewłaściwa likwidacja odpadów. Szczegółowych informacji udzielą Państwu urzędy miejskie lub najbliższe składnice odpadów. W przypadku niewłaściwej utylizacji tego rodzaju odpadu mogą zostać nałożone kary zgodnie z lokalnymi przepisami.

Dotyczy przedsiębiorców z krajów Unii Europejskiej

Jeśli chcą Państwo likwidować urządzenia elektryczne i elektroniczne, prosimy o uzyskanie potrzebnych informacji od sprzedawcy lub dostawcy wyrobu.

Likwidacja wyrobów w krajach spoza Unii Europejskiej

Ten symbol obowiązuje w Unii Europejskiej. Jeśli chcą Państwo zlikwidować ten wyrób, prosimy o uzyskanie potrzebnych informacji dotyczących prawidłowego sposobu likwidacji od lokalnych urzędów lub od sprzedawcy.

CE

Produkt spełnia wymagania UE.

Zastrzegamy sobie możliwość dokonywania zmian tekstu, designu i danych technicznych wyrobu bez uprzedzenia.