Mikrovlnná rúra

NÁVOD NA POUŽÍVANIE

SK

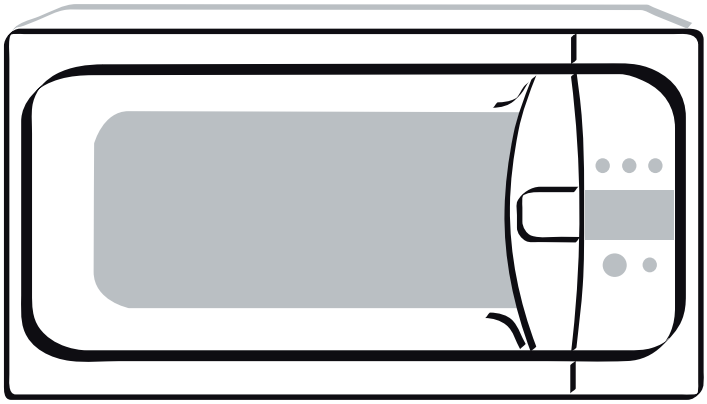

SENCOR®

SMW 5120

Pred inštaláciou a použitím mikrovlnnej rúry si, prosím, pozorne prečítajte tento návod na obsluhu. Návod si uschovajte na neskoršie nahliadnutie.

Copyright © 2012, Fast ČR, a.s.

Revision 09/2012

Mikrovlnná rúra

SMW 5120

OBSAH

BEZPEČNOSTNÉ OPATRENIA PRE ZABRÁNENIE MOŽNÉMU RIZIKU VYSTAVENIA MIKROVLNNEJ ENERGII 2
TECHNICKÉ ÚDAJE 2
PREDTÝM, NEŽ ZAVOLÁTE OPRAVÁRA 2
INŠTALÁCIA 3
INŠTRUKCIE O UZEMNENÍ 3
RUŠENIE RÁDIOVÝCH VĹN 3
DÔLEŽITÉ BEZPEČNOSTNÉ POKYNY 4
ZÁSADY VARENIA V MIKROVLNNEJ RÚRE 5
SPRIEVODCA KUCHYNSKÝMI NÁDOBAMI 5
POPIS MIKROVLNNEJ RÚRY 6
OVLÁDACÍ PANEL 6
POKYNY PRE POUŽÍVANIE MIKROVLNNEJ RÚRY 7
ČISTENIE A ÚDRŽBA 9
LIKVIDÁCIA POUŽITÝCH ELEKTRICKÝCH A ELEKTRONICKÝCH ZARIADENÍ 9

BEZPEČNOSTNÉ OPATRENIA PRE ZABRÁNENIE MOŽNÉMU RIZIKU VYSTAVENIA MIKROVLNNEJ ENERGII

1. Nepokúšajte sa používať mikrovlnnú rúru pri otvorených dvierkach - mohli by ste sa vystaviť škodlivému pôsobeniu mikrovĺn. Je dôležité, aby ste nepoškodili či neupravovali bezpečnostné zámky dvierok mikrovlnnej rúry.
2. Neblokujte prednú časť rúry a dvierka akýmkoľvek predmetom a dbajte na to, aby sa na častiach rúry s tesnením nenakopovala špina alebo zvyšky čistiaceho prostriedku.
3. Nepoužívajte rúru, ak je poškodená. Je veľmi dôležité, aby sa dvere rúry náležite zatvárali a aby neboli poškodené nasledujúce časti:
   a. dvere (aby neboli prehnuté),
   b. závesy dverí a zámky (poškodené alebo uvoľnené),
   c. tesnenia dverí a ďalších častí.
4. Mikrovlnná rúra smie byť nastavovaná alebo opravovaná iba kvalifikovaným servisným technikom.

TECHNICKÉ ÚDAJE

Spotreba elektrickej energie:	230 V ~ 50 Hz, 1 080 W (Mikrovlny), 800 W (Gril)
Mikrovlnný výkon:	700 W
Prevádzkový kmitočet:	2 450 MHz
Vonkajšie rozmery:	454 mm (š) x 330 mm (h) x 262 mm (v)
Objem rúry:	20 l
Hmotnosť:	cca 10,5 kg
Hlučnosť:	63 dB(A)

Deklarovaná hodnota emisie hluku tohto spotrebiča je 63 dB(A), čo predstavuje hladinu A akustického výkonu vzhľadom na referenčný akustický výkon 1 pW.

Poznámka:
Vyššie uvedené údaje podliehajú zmenám.

PREDTÝM, NEŽ ZAVOLÁTE OPRAVÁRA

Ak mikrovlnná rúra nefunguje:

1. Uistite sa, že je rúra náležite pripojená k elektrickej sieti. Ak nie je, odpojte zástrčku napájacieho kábla od zásuvky elektrického prúdu, vyčkajte 10 sekúnd a pripojte ju späť.
2. Uistite sa, že nedošlo k skratu a tým k výpadku ističa. Ak sú vyššie uvedené skutočnosti v poriadku, vyskúšajte elektrickú zásuvku na inom prístroji.
3. Uistite sa, že ste na ovládacom paneli nastavili správne hodnoty.
4. Uistite sa, že sú dvere náležite zatvorené pomocou bezpečnostného uzamykacieho systému dverí. V opačnom prípade nedôjde k tvorbe mikrovĺn.

AK VYŠŠIE UVEDENÉ KROKY NEPOMÔŽU, KONTAKTUJTE KVALIFIKOVANÉHO OPRAVÁRA.
NESNAŽTE SA UPRAVOVAŤ ALEBO OPRAVOVAŤ MIKROVLNNÚ RÚRU SAMI.

Copyright © 2012, Fast ČR, a.s.
Revision 09/2012

INŠTALÁCIA

1. Uistite sa, že ste z vnútorného priestoru rúry vybrali všetok obalový materiál ako igelitové vrecká, polystyrén a pod.
2. **VAROVANIE:** Skontrolujte, či nie je rúra nejakým spôsobom poškodená, napr. či nie sú dvere rúry zle usadené alebo pretlačené, poškodené tesnenie dverí a ďalších častí, zničené alebo uvoľnené závesy dverí a zámky alebo či nie sú vnútro rúry a dvere pretlačené. Ak zistíte akékoľvek poškodenie, nepoužívajte rúru a kontaktujte kvalifikovaného opravára.
3. Mikrovlnná rúra musí byť umiestnená na rovnom, stabilnom povrchu, ktorý udrží jej hmotnosť aj s vloženými potravinami.
4. Neumiestňujte rúru blízko tepelných zdrojov, na miesta so zvýšenou vlhkosťou alebo do blízkosti horľavých materiálov.
5. Pre správny chod musí mať rúra náležitú ventiláciu. Ponechajte voľný priestor 20 cm nad horným povrchom rúry, 10 cm za jej zadnou časťou a 5 cm po stranách. Neblokujte akékoľvek otvory rúry. Neodstraňujte nožičky rúry.
6. **Výrobok je určený na používanie vo voľnom priestore, nie ako vstavaný.**
7. Nepoužívajte rúru bez inštalovaného otočného skleneného taniera, otočného prstenca a pohonného ústrojenstva.
8. Uistite sa, že nie je napájací kábel poškodený, umiestnený pod spodnou časťou rúry či v kontakte s horúcimi alebo ostrými povrchmi.
9. Zásuvka elektrického prúdu musí byť ľahko dosiahnuteľná v prípade nutnosti rýchleho vytiahnutia napájacieho kábla.
10. Nepoužívajte rúru vonku.

INŠTRUKCIE O UZEMNENÍ

Táto mikrovlnná rúra musí byť uzemnená. Mikrovlnná rúra je vybavená napájacím káblom, ktorý má uzemňovací drôt s uzemňovacou zástrčkou. Zástrčka musí byť pripojená k zásuvke elektrického prúdu, ktorá je náležite inštalovaná a uzemnená. V prípade vzniku skratu uzemnenie znižuje riziko zásahu elektrickým prúdom - el. prúd je pri skrate vedený cez uzemňovací drôt. Odporúčame, aby bola rúra pripojená k samostatnému elektrickému obvodu. Použitie vysokého napätia je nebezpečné a môže dôjsť k požiaru alebo inej nehode majúcej za následok poškodenie rúry.

VAROVANIE!

Nesprávne uzemnenie zásuvky môže privodiť riziko zásahu elektrickým prúdom.

Poznámka:

1. Ak máte nejaké otázky týkajúce sa uzemnenia alebo elektrických inštrukcií, konzultujte všetko s kvalifikovaným elektrikárom alebo opravárom.
2. Výrobca ani predajca nie je zodpovedný za akékoľvek poškodenie rúry alebo osobné zranenie vzniknuté nedodržaním správneho postupu pri elektrickom zapojení.

RUŠENIE RÁDIOVÝCH VĺN

Pri používaní rúry môže dôjsť k rušeniu vášho rádia, televízie alebo podobných prijímačov.
Ak dôjde k rušeniu, môže byť obmedzené nasledujúcimi opatreniami:

1. Udržiavaním dverí a tesnení povrchu rúry v čistote.
2. Presmerovaním prijímacej antény rádia alebo televízora.
3. Premiestnením mikrovlnnej rúry ďalej od prijímača.
4. Zapojením mikrovlnnej rúry do inej zásuvky so samostatným elektrickým obvodom.

Copyright © 2012, Fast ČR, a.s.
Revision 09/2012

Mikrovlnná rúra

SMW 5120

DÔLEŽITÉ BEZPEČNOSTNÉ POKYNY
ČÍTAJTE POZORNE A USCHOVAJTE PRE BUDÚCE POUŽITIE.

Pri používaní mikrovlnnej rúry musia byť dodržiavané základné bezpečnostné opatrenia vrátane nasledujúcich:
Toto zariadenie nie je určené na použitie osobami (vrátane detí) s obmedzenými fyzickými, zmyslovými alebo mentálnymi schopnosťami, prípade s nedostatkom skúseností a znalostí, pokiaľ to nevykonávajú pod dohľadom alebo nezískali pokyny týkajúce sa používania zariadenia od osoby, ktorá je zodpovedná za ich bezpečnosť. Deti musia byť pod dohľadom, aby sa zaručilo, že sa so zariadením nebudú hrať.

UPOZORNENIE!
Horúci povrch! Prístupné povrchy sa môžu stať horúcimi, ak je spotrebič v činnosti.

VAROVANIE: Pre obmedzenie rizika vzniku požiaru, zasiahnutia elektrickým prúdom, osobného zranenia alebo vystavenia sa nadmernému množstvu mikrovlnnej energie:

1. Pred použitím spotrebiča si prečítajte všetky inštrukcie.
2. Používajte tento spotrebič iba na účely, na ktoré je určený a ako je uvedené v tomto návode na obsluhu. Táto rúra je určená výhradne na ohrev, varenie alebo sušenie potravín. Nie je určená na priemyselné a laboratórne účely. Nepoužívajte na tento spotrebič leptavé chemikálie.
3. Nespúšťajte mikrovlnnú rúru naprázdno.
4. Nepoužívajte túto rúru, ak je poškodený napájací kábel alebo zástrčka, v prípade, že nefunguje správne, ak je poškodená alebo ak spadla na zem. Ak je napájací kábel poškodený, musí byť vymenený autorizovaným servisným strediskom alebo inou podobne kvalifikovanou osobou, aby sa zabránilo vzniku nebezpečnej situácie.
5. **VÝSTRAHA:** Ak sú dvierka alebo tesnenie dvierok poškodené, nesmie byť rúra v činnosti, pokým nebude opravená autorizovaným servisom alebo preškolenou osobou.
6. **VÝSTRAHA:** Je nebezpečné pre kohokoľvek iného, než je autorizovaný servis alebo vyškolená osoba, aby vykonával akékoľvek opravy alebo údržbu vedúce k odstráneniu ľubovoľného krytu, ktorý zabezpečuje ochranu pred žiarením mikrovlnnej energie.
7. **VÝSTRAHA:** Použitie rúry deťmi bez dozoru je povolené iba vtedy, keď sú dané dostatočné pokyny, aby dieťa bolo schopné používať rúru bezpečným spôsobom a rozumelo nebezpečenstvám pri nesprávnom použití.
8. Pre obmedzenie rizika požiaru vo vnútri rúry:
   Používajte iba nádoby, ktoré sú vhodné na použitie v mikrovlnných rúrach.
   Keď sa ohrieva pokrm v nádobách z plastu alebo papiera, pravidelne kontrolujte rúru, aby nedošlo k vznieteniu.
9. Ak spozorujete dym, vypnite spotrebič a vytiahnite vidlicu zo zásuvky. Dvierka rúry nechajte zatvorené, aby sa zabránilo rozšíreniu prípadného ohňa.
10. Nepoužívajte vnútrajšok rúry na skladovanie. Ak nepoužívate rúru, nenechávajte vo vnútri papierové materiály, kuchynský riad alebo potraviny.
11. **VÝSTRAHA:** Kvapaliny alebo iné pokrmy nesmú byť ohrievané v uzatvorených nádobách, pretože sú náchylné k explózii.
12. Mikrovlnný ohrev nápojov môže spôsobiť oneskorený var, a preto buďte opatrní pri manipulácii s nádobou.
13. Nesmažte v rúre potraviny. Horúci olej môže poškodiť časti rúry, riad alebo dokonca privodiť popálenie pokožky.
14. Vajcia v škrupinách a celé natvrdo uvarené vajcia sa nesmú v mikrovlnných rúrach ohrievať, pretože môžu explodovať.
15. Pred varením prepichnite potraviny s hrubou šupkou, ako sú zemiaky, tekvice, jablká a gaštany.
16. Obsah dojčenských fliaš a detskú stravu je nutné pred podávaním dojčaťu/dieťaťu premiešať alebo potrepať a skontrolovať teplotu, aby sa zabránilo popáleniu.
17. Kuchynský riad sa môže stať horúcim v dôsledku preneseného tepla z ohrievaných potravín. Niekedy bude potrebné použiť ochranné rukavice.

Copyright © 2012, Fast ČR, a.s.

Revision 09/2012

ZÁSADY VARENIA V MIKROVLNNEJ RÚRE

1. Potraviny starostlivo usporiadajte. Najhrubšie kúsky potravín umiestnite po obvode nádoby.
2. Potraviny nepripravujte priamo na sklenenom otočnom tanieri. Potraviny pred vložením do rúry vždy vložte do zodpovedajúcej nádoby.
3. Správne nastavte čas varenia. Na varenie použite krátke časy, v prípade potreby ich predĺžte. Pri varení potravín za vysokých teplôt môže dôjsť k vzniku dymu alebo vznieteniu.
4. Pred varením potraviny zakryte. Zakrytie potravín zabráni rozstrekovaniu štiav a napomáha k rovnomernému uvareniu.
5. Pre urýchlenie varenia potravín, ako sú kurčatá a hamburgery, ich počas varenia raz obráťte. Veľké kusy potravín, ako sú pečienky, musia byť obrátené aspoň raz.
6. Potraviny podobného druhu, ako fašírky, počas varenia vyrovnajte od hora dole a zo stredu nádoby k jej okrajom.

SPRIEVODCA KUCHYNSKÝMI NÁDOBAMI

1. Ideálnym typom nádoby pre mikrovlnné varenie je priehľadná nádoba, ktorá dovoľuje prechod mikrovĺn dovnútra a zahrievanie potravín. Mikrovlny nemôžu prechádzať kovom, čiže kovový riad alebo riad s kovovým dekorom by sa nemal používať. Nevhodný je tiež riad vyrobený z melamínu, ktorý môže v rúre zmäknúť a môže tak dôjsť k jeho deformácii.
2. Na mikrovlnné varenie nepoužívajte recyklované papierové výrobky, ktoré môžu obsahovať malé kovové častice.
3. Používajte radšej okrúhle/oválne nádoby než štvorcové/obdĺžnikové, potraviny v rohoch majú tendenciu sa prevarovať.
4. V mikrovlnnej rúre nepoužívajte bežné teplomery, ktoré sa používajú napr. na meranie teploty mäsa, a pod.
5. Nádoby vhodné pre mikrovlnné rúry by ste mali používať iba v súlade s pokynmi výrobcu.

Tento všeobecný zoznam vám pomôže vybrať správny riad.

Varný riad	Mikrovlnné varenie	Grilovanie	Kombinácia
Teplovzdorné sklo	Áno	Áno	Áno
Normálne sklo	Nie	Nie	Nie
Teplovzdorná keramika	Áno	Áno	Áno
Plastové nádoby pre mikrovlnné varenie	Áno	Nie	Nie
Kuchynský papier	Áno	Nie	Nie
Kovové podnosy	Nie	Áno	Nie
Grilovací rošt	Nie	Áno	Nie
Hliníkové fólie a nádoby z fólie	Nie	Áno	Nie

Copyright © 2012, Fast ČR, a.s.

Mikrovlnná rúra

SMW 5120

POPIS MIKROVLNNEJ RÚRY

1. Bezpečnostné uzatváranie dvierok
2. Pozorovacie okienko
3. Ventilačné otvory
4. Otočný prstenec (kruh)
5. Otočný sklenený tanier
6. Ovládací panel
7. Grilovací rošt

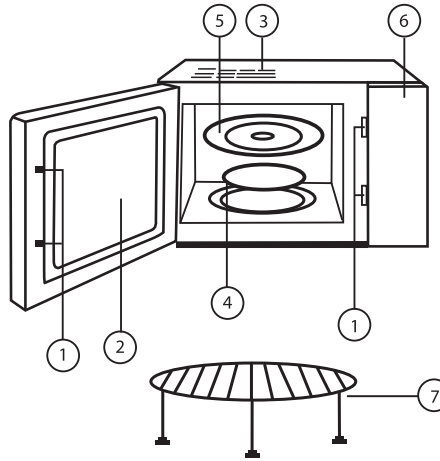

OVLÁDACÍ PANEL

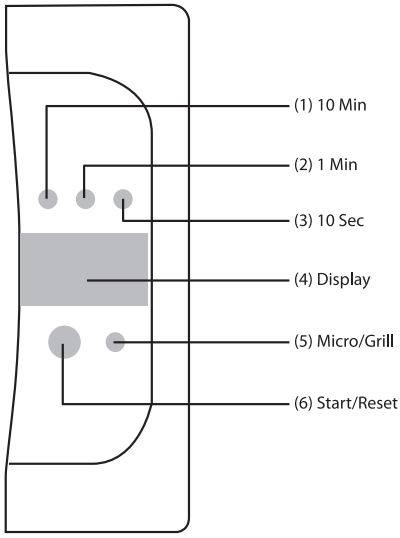

(1) 10 Min	10 min
(2) 1 Min	1 min
(3) 10 Sec	10 s
(4) Display	DISPLEJ
(5) Micro/Grill	Tlačidlo MICRO/GRILL
(6) Start/Reset	Tlačidlo START/RESET

Copyright © 2012, Fast ČR, a.s.

Revision 09/2012

POKYNY PRE POUŽÍVANIE MIKROVLNNEJ RÚRY

1. MIKROVLNNÉ VARENIE

A. FUNKCIA RÝCHLY ŠTART

Stlačením tlačidla „START/RESET" spustíte varenie na 1 min. pri 100% mikrovlnnom výkone. Každým ďalším stlačením predĺžite čas varenia o 1 minútu. Maximálna dĺžka varenia, ktorú je možné v tomto režime nastaviť, je 30 minút. Dokončenie procesu varenia je oznámené zvukovou signalizáciou (päť pípnutí).

Poznámka:
Stlačením a pridržaním tlačidla „START/RESET" na 2 sekundy je možné proces varenia kedykoľvek ukončiť.

B. NASTAVENIE DĹŽKY VARENIA A VÝKONU

(A) Mikrovlnné varenie – nastavenie dĺžky varenia, 100% výkon
(Napr.: Ak chcete variť 5 minút pri 100% výkone.)
a. Pomocou tlačidla 1 min nastavte čas varenia na 5 minút, displej bude zobrazovať hodnotu „5.0".
b. Pre spustenie rúry stlačte tlačidlo „START/RESET".

(B) Mikrovlnné varenie - nastavenie dĺžky varenia a výkonu
(Napr.: Ak chcete variť 10 minút pri 70% výkone.)
a. Stlačením tlačidla „MICRO/GRILL" nastavte 70% výkon. Displej zobrazí hodnotu P 7.
b. Pomocou tlačidla 10 min nastavte dĺžku varenia na 10 minút, displej bude zobrazovať hodnotu „10.0".
c. Pre spustenie rúry stlačte tlačidlo „START/RESET".

Pomocou tlačidla „MICRO/GRILL" je možné nastaviť nasledujúci výkon:

Počet stlačení	Údaj zobrazený na displeji	Výkon mikrovlnnej energie
1	P 10	100 %
2	P 7	70 %
3	P 5	50 %
4	P 3	30 %
5	P 1	10 %

Copyright © 2012, Fast ČR, a.s.

2. FUNKCIA AUTOMATICKÉHO ROZMRAZOVANIA PODĽA HMOTNOSTI

Tlačidlá „1 Min" (1,0 kg) a „10 Sec" (0,1 kg) slúžia na nastavenie hmotnosti pokrmu, ktorý chcete rozmraziť. Mikrovlnná rúra potom automaticky zvolí výkon a dĺžku rozmrazovania.

Napr.: Ak chcete rozmraziť 0,4 kg zmrazeného pokrmu
a. Pomocou tlačidla „MICRO/GRILL" nastavte funkciu rozmrazovania, displej zobrazí údaj „DEF".
b. Hmotnosť „0.4kg" nastavte pomocou tlačidla „10 Sec".
c. Stlačte tlačidlo „START/RESET".

Poznámka:
Maximálna hmotnosť, ktorú je možné pomocou ovládacích tlačidiel nastaviť, je 2 kg.

3. FUNKCIA GRILOVANIA/KOMBINOVANÉHO VARENIA

Táto funkcia má 4 režimy, vybraný režim môžete nastaviť stlačením tlačidla „MICRO/GRILL". Maximálna dĺžka varenia, ktorú je možné nastaviť, je 60 minút.

Režim 1: 100 % výkon grilu, na displeji sa zobrazí údaj „G-1".
Režim 2: 50 % výkon grilu, na displeji sa zobrazí údaj „G-2".
Režim 3: Kombinované varenie I (55% času varenia v mikrovlnnom režime + 45% času varenia v režime grilovania), na displeji sa zobrazí údaj „C-1".
Režim 4: Kombinované varenie II (30% času varenia v mikrovlnnom režime + 70% času varenia v režime grilovania), na displeji sa zobrazí údaj „C-2".

V prípade režimu grilovania G-1 a G-2 sa proces automaticky preruší v polovici času varenia a ozvú sa dve pípnutia, ktoré vám pripomenú, že je potrebné pokrm otočiť. Po otočení pokrmu zatvorte dvierka rúry a pokračujte v procese stlačením tlačidla „START/RESET". Ak pokrm nechcete otočiť, rúra bude po minútovej pauze automaticky pokračovať v procese varenia.

4. PRERUŠENIE PROCESU VARENIA

Proces varenia je možné kedykoľvek prerušiť otvorením dvierok rúry.

5. SPUSTENIE A RESETOVANIE

a. Pri otvorených dvierkach rúry
   Stlačením tlačidla „START/RESET" zrušíte všetky predchádzajúce nastavenia alebo program varenia.

b. Pri zatvorených dvierkach rúry
   Po predchádzajúcom nastavení programu stlačením tlačidla „START/RESET" spustíte varenie.
   Ak ste proces varenia prerušili otvorením dvierok a teraz chcete vo varení pokračovať, dvierka rúry zatvorte a stlačte tlačidlo „START/RESET".
   Stlačením tlačidla „START/RESET" v priebehu varenia proces varenia ukončíte.

6. DETSKÁ POISTKA

Detskú poistku aktivujete stlačením tlačidiel „1 Min" a „10 Sec" súčasne a ich pridržaním na 2 sekundy. Ihneď ako je detská poistka aktivovaná, jednotlivé tlačidlá nebudú reagovať na stlačenie. Funkciu detskej poistky deaktivujete, ak opäť stlačíte tlačidlá „1 Min" a „10 Sec" súčasne a pridržíte ich na 2 sekundy.

Copyright © 2012, Fast ČR, a.s.

Revision 09/2012

ČISTENIE A ÚDRŽBA

Pred čistením rúru vždy vypnite a odpojte napájací kábel od zásuvky elektrického prúdu.

1. Pred prvým použitím umyte grilovací rošt a sklenený tanier v slabom roztoku kuchynského saponátu a potom ich dôkladne opláchnite pitnou vodou. Grilovací rošt je určený iba na krátkodobý styk s potravinami, t. j. max. 4 hodiny. Po použití grilovací rošt vždy dôkladne vyčistite, opláchnite pitnou vodou a potom utrite dosucha.
2. Udržujte vnútorný priestor rúry v čistote. Ak sú steny rúry postriekané šťavami z potravín, utrite ich vlhkou handričkou. Ak je rúra silno znečistená, môžete použiť slabý roztok neutrálneho čistiaceho prostriedku. Vyhnite sa použitiu sprejov alebo abrazívnych čistiacich prostriedkov, mohlo by dôjsť k zafarbeniu alebo vyblednutiu povrchu.
3. Vonkajšie časti rúry by mali byť čistené vlhkou handričkou. Aby nedošlo k poškodeniu prevádzkových častí rúry, dbajte na to, aby voda nevnikla do ventilačných otvorov.
4. Pravidelne čistite dvierka a okienko rúry po oboch stranách, tesnenie dvierok a priľahlé časti od nečistôt

a prípadných zvyškov potravín. Na čistenie odporúčame použiť slabý roztok neutrálneho kuchynského čistiaceho prostriedku. Na čistenie nepoužívajte abrazívne čistiace prostriedky, benzín alebo riedidlá.

5. Nedovoľte, aby došlo k zvlhnutiu ovládacieho panela. Čistite ho jemným vlhkým kusom látky.
6. Ak sa vnútro dverí a priľahlé časti zahmlia parou z potravín, vyčistite ich jemnou handričkou. Tento jav sa môže vyskytnúť, ak je rúra používaná na mieste so zvýšenou vlhkosťou. To je normálny jav.
7. Občas je nutné vybrať sklenený podnos a vyčistiť ho. Podnos umyte v teplej mydlovej vode alebo umývačke na riad.
8. Otáčací kruh a spodok vnútorného priestoru rúry by mali byť pravidelne čistené kvôli zamedzeniu zvýšeného hluku. Jednoducho vyčistite spodok vnútorného priestoru rúry slabým roztokom neutrálneho čistiaceho prostriedku. Otáčací kruh môžete vyčistiť v slabom roztoku neutrálneho čistiaceho prostriedku alebo umývačke na riad. Po vybratí otáčacieho kruhu zvnútra rúry kvôli čisteniu ho po umytí náležite vložte späť.
9. Pre odstránenie zápachu z rúry umiestnite do mikrovlnnej rúry pohár (uistite sa, že je vhodný na použitie v mikrovlnnej rúre) vody so šťavou a šupkou z jedného citróna a nechajte ju variť v mikrovlnnom režime 5 minút. Vytrite dôkladne vnútorný priestor rúry do sucha jemnou handričkou.
10. Ak je potrebné vymeniť vnútorné osvetlenie rúry, kontaktujte, prosím, predajcu.
11. Rúru pravidelne čistite podľa vyššie uvedených pokynov a odstraňujte z nej prípadné zvyšky potravín. Neudržovanie rúry v čistote by mohlo viesť k poškodeniu povrchu, ktoré by mohlo nepriaznivo ovplyvniť životnosť spotrebiča a mať za následok vznik nebezpečnej situácie.

Deklarovaná hodnota emisie hluku tohto spotrebiča je 63 dB (A), čo predstavuje hladinu A akustického výkonu vzhľadom na referenčný akustický výkon 1 pW.

Pokyny a informácie o zaobchádzaní s použitým obalom

Použitý obalový materiál odložte na miesto určené obcou na ukladanie odpadu.

Informácie pre používateľov ohľadom likvidácie elektrických a elektronických zariadení

Uvedený symbol na výrobku alebo v sprievodnej dokumentácii znamená, že použité elektrické alebo elektronické výrobky nesmú byť likvidované spoločne s komunálnym odpadom. Za účelom správnej likvidácie výrobku ho odovzdajte na určených zberných miestach. Správnou likvidáciou tohto produktu pomôžete zachovať cenné prírodné zdroje a napomáhate prevencii potenciálnych negatívnych dopadov na životné prostredie a ľudské zdravie, čo by mohli byť dôsledky nesprávnej likvidácie odpadov. Ďalšie podrobnosti si vyžiadajte od miestneho úradu alebo najbližšieho zberného miesta. Pri nesprávnej likvidácii tohto druhu odpadu môžu byť v súlade s národnými predpismi udelené pokuty.

CE Tento výrobok je v súlade s požiadavkami smerníc EÚ o elektromagnetickej kompatibilite a elektrickej bezpečnosti.

Zmena textu a technických parametrov vyhradená.

Copyright © 2012, Fast ČR, a.s.
Revision 09/2012