Električni čajnik

Uputstvo za upotrebu

HR

SENCOR®

SWK 1501GR / SWK 1502BL / SWK 1503OR
SWK 1504RD / SWK 1505VT / SWK 1506YL
SWK 1507TQ

Prije rukovanja uređajem pažljivo pročitajte uputstvo za upotrebu, čak i ako ste već upoznati sa sličnim proizvodima. Uređaj koristite isključivo prema uputama. Uputstvo sačuvajte za buduću upotrebu.

Sačuvajte izvorno pakiranje i pakiranje pošiljke, potvrdu o plaćanju i jamstveni list tijekom trajanja jamstva. Uređaj prevozite isključivo u izvornom pakiranju.

Copyright © 2012, Fast ČR, a.s.

Revision 09/2012

Električni čajnik

SWK 1501GR / SWK 1502BL / SWK 1503OR / SWK 1504RD / SWK 1505VT / SWK 1506YL / SWK 1507TQ

SADRŽAJ

VAŽNA SIGURNOSNA UPUTSTVA. 3
OPIS ČAJNIKA 4
PRIJE PRVE UPOTREBE. 5
RUKOVANJE ČAJNIKOM. 5
ČIŠĆENJE I ODRŽAVANJE 6
TEHNIČKA SVOJSTVA 6
UPUTE I INFORMACIJE O ODLAGANJU STAROG PAKIRANJA. 7
ODLAGANJE RABLJENIH ELEKTRIČNIH I ELEKTRONIČKIH UREĐAJA. 7

Copyright © 2012, Fast ČR, a.s.

Revision 09/2012

VAŽNA SIGURNOSNA UPUTSTVA
PAŽLJIVO PROČITAJTE I SAČUVAJTE ZA BUDUĆU UPOTREBU

- Uređaj ne smiju koristiti osobe (uključujući djecu) smanjenih tjelesnih ili mentalnih sposobnosti, ili neiskusne osobe, osim ako su ispravno upućene u korištenje uređaja na siguran način, ili su propisno nadgledane od strane kvalificirane osobe odgovorne za njihovu sigurnost.
- Djecu nadgledajte kako se ne bi igrala uređajem.
- Prije no što uređaj uključite u strujnu utičnicu, provjerite da tehnički podaci na naponu uređaja odgovaraju električnom naponu utičnice.
- Čajnik ukopčajte isključivo u ispravno uzemljenu utičnicu.

Pažnja:
Čajnik nije osmišljen za upotrebu pomoću programiranog uređaja, vanjskog prekidača tajmera ili daljinskog upravljača.

- Uređaj je osmišljen za upotrebu u kućanstvu i sličnim mjestima poput:
  – kuhinja za zaposlenike u dućanima, uredima i drugim radnim mjestima;
  – sobama u hotelima i motelima, te drugim životnim prostorima;
  – B&B prenoćištima
- Uređaj ne stavljajte na prozorsku dasku ili nestabilne površine. Uvijek ga postavite na stabilnu, ravnu i suhu površinu.
- Uređaj ne koristite u blizini kade, tuša ili bazena.
- Nikada ne ispirite čajnik ili postolje pod tekućom vodom niti ih stavljajte u vodu ili bilo kakvu drugu tekućinu.
- Čajnik koristite isključivo s njegovim postoljem. Postolje priloženo uz ovaj čajnik ne smije se koristiti s drugim tipovima čajnika.
- Čajnik koristite samo za prokuhavanje vode.
- U slučaju da je čajnik prepunjen, može doći do izljeva kipuće vode.
- Ne otvarajte čajnik niti pomičite poklopac dok voda ključa.
- Kod prokuhavanja vode tijelo čajnika se ugrije. Ne dodirujte vrelu površinu, mogu nastati opekline na koži. Čajnik podižite i prenosite držeći za ručku.
- S posebnim oprezom rukujte čajnikom kada je pun vrele vode.
- Čajnik je opremljen zaštitom od kvara, ako ga se slučajno uključi bez vode.
- Čajnik uvijek isključite i iskopčajte iz utičnice, ako ga ne koristite, prije pomicanja ili čišćenja.
- Čajnik ne postavljajte na ili u blizinu električnog ili plinskog štednjaka. Nikada ga ne stavljajte blizu otvorenog plamena, pomagala ili uređaja koji su izvor topline.
- Pobrinite se da električni kabel ne dođe u dodir s vodom ili vlagom.
- Ne stavljajte teške predmete na kabel. Pobrinite se da kabel ne visi s ruba stola, i nije u dodiru s vrelom površinom.
- Uređaj ne isključujte iz strujne utičnice povlačenjem naponskog kabela. Time možete oštetiti kabel ili strujnu utičnicu. Kabel iskopčajte iz utičnice lagano povlačeći utikač iz utičnice.
- U slučaju oštećenja električnog kabela, zamijenite ga u ovlaštenom servisu. Ne koristite uređaj ako mu je oštećen električni kabel ili utikač.
- Kako biste izbjegli opasnost od ozljede uslijed električnog udara, uređaj ne popravljajte sami niti činite bilo kakve preinake. Sve popravke i preinake na uređaju moraju se napraviti u ovlaštenom servisnom centru. Bilo kakve izmjene tijekom trajanja jamstva poništit će jamstvo.

Copyright © 2012, Fast ČR, a.s.
Revision 09/2012

Električni čajnik

SWK 1501GR / SWK 1502BL / SWK 1503OR / SWK 1504RD / SWK 1505VT / SWK 1506YL / SWK 1507TQ

OPIS ČAJNIKA

A

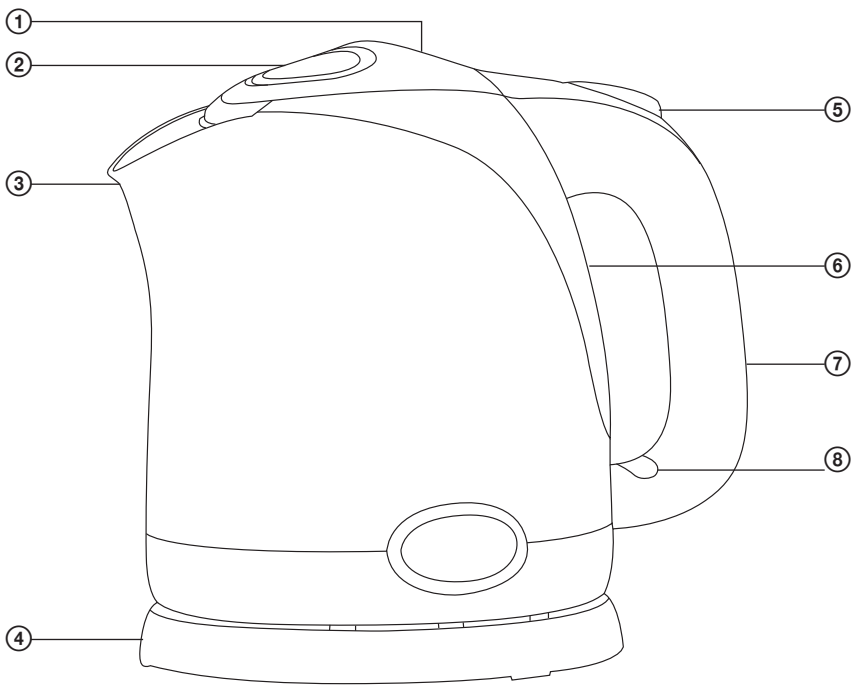

① Poklopac
② Brava sigurnosnog poklopca
③ Grlić s pomičnim filtrom
④ Postolje sa središnjim spojnikom
⑤ I/0 prekidač (On/Off)
⑥ Oznaka razine vode
⑦ Ručka
⑧ Lampica indikatora uključenja

Copyright © 2012, Fast ČR, a.s.

Revision 09/2012

PRIJE PRVE UPOTREBE

1. Uklonite svu ambalažu iz čajnika i s postolja.
2. Napunite čajnik čistom vodom do najviše oznake. Prokuhajte vodu i ispraznite čajnik. Ponovite proceduru 2 do 3 puta.

Napomena:
Za prokuhavanje vode slijedite upute u poglavlju Rukovanje čajnikom.

3. Čajnik je sada spreman za upotrebu i pripremu toplih napitaka, itd.

RUKOVANJE ČAJNIKOM

1. Namjestite željenu dužinu kabela. Kabel utisnite u žlijeb u postolju. Postolje stavite na stabilnu, ravnu i suhu površinu.
2. Čajnik napunite željenom količinom vode. Možete ga puniti kroz grlić ili otvor skidanjem poklopca. Za otvaranje poklopca pritisnite sigurnosnu bravu A② u smjeru ručke. Razina vode mora prijeći oznaku najniže razine vode (0.5 l) i ne smije prijeći gornju oznaku najviše razine vode (1.5 l).

Upozorenje!
Čajnik nikada ne punite dok je na postolju.
U slučaju da je čajnik prepunjen, može doći do izljeva kipuće vode.

3. Čajnik stavite na postolje. Ukopčajte kabel u utičnicu. Provjerite da je poklopac čajnika zatvoren.
4. Uključite čajnik pomicanjem prekidača na poziciju I (On). Lampica On će zasvijetliti.

Pažnja:
Čajnik ne uključujte kada je prazan. Neispravna upotreba utjecat će na vijek trajanja uređaja. Ako čajnik slučajno uključite bez vode u njemu, termostat će automatski isključiti dovod električne energije kada dosegne određenu temperaturu. Lampica On će se isključiti. Nakon nekoliko minuta, kada se dno od nehrđajućeg čelika ohladi, čajnik možete ponovno koristiti.

5. Čim voda proključa, čajnik se automatski isključuje i lampica On će se ugasiti. Prije uklanjanja čajnika s postolja, provjerite je li se automatski isključio. U slučaju da nije automatski isključen, isključite ga ručno pomicanjem prekidača na poziciju 0 (Off)

.

Napomena:
Rad čajnika možete prekinuti u bilo kojem trenutku pomicanjem prekidača na poziciju 0 (Off).

6. Prokuhanu vodu ulijte u pripremljenu posudu ili šalicu. Pobrinite se da je čajnik u horizontalnom položaju tijekom prenošenja, posebno ako je napunjen do vrha. Ukoliko želite ukloniti poklopac kako biste ponovno napunili čajnik, prvo ga potpuno ispraznite, kako biste spriječili opekline od pare.
7. Nakon upotrebe, iskopčajte električni kabel iz utičnice. Ispraznite čajnik i ostavite da se ohladi.

Copyright © 2012, Fast ČR, a.s.

Električni čajnik

SWK 1501GR / SWK 1502BL / SWK 1503OR / SWK 1504RD / SWK 1505VT / SWK 1506YL / SWK 1507TQ

ČIŠĆENJE I ODRŽAVANJE

Čišćenje filtra

- Pomični filtar zadržava naslage kamenca kako ne bi ušli u pripremljeni napitak. Filtar redovito čistite tekućom vodom i mekom najlonskom četkom ili ga nekoliko sati ostavite u otopini vode i octa (preporučeni omjer 1:2). Nakon toga filtar isperite čistom tekućom vodom.

Čišćenje čajnika

- Redovito uklanjajte naslage kamenca iz čajnika, ovisno o tome koliko često ga koristite. Kod uobičajene upotrebe čajnika (3 do 5 puta na dan), preporučamo uklanjanje naslaga:
  – jednom mjesečno ako je voda visoke tvrdoće;
  – jednom u 2 - 3 mjeseca ako je voda meka ili srednje tvrdoće.
- Za uklanjanje kamenca koristite:
  – 8% alkoholni ocat, dostupan u dućanima. Stavite ½ l octa u čajnik i ostavite 2 sata bez prokuhavanja. Čajnik ispraznite i prokuhajte u njemu čistu vodu 4-5 puta prije upotrebe.
  – limunsku kiselinu. Prokuhajte ½ l vode u čajniku, dodajte 30 g limunske kiseline i ostavite 30 minuta. Čajnik ispraznite i prokuhajte u njemu čistu vodu 4-5 puta prije upotrebe.
- Za čišćenje vanjskog dijela čajnika koristite vlažnu krpu namočenu u slaboj otopini neutralnog sredstva za pranje posuđa. Nakon toga površinu obrišite lagano vlažnom krpom i osušite.
- Postolje čistite suhom krpom.
- Kako biste očistili čajnik, njegove dijelove i dodatke, nikada ne koristite sredstva koja mogu uzrokovati ogrebotine, benzin, razrjeđivače itd.

TEHNIČKA SVOJSTVA

Nazivni napon.....230 V
Nazivna frekvencija.....50 Hz
Ulazna snaga.....2000 W
Zapremina spremnika za vodu .....1.5 l

Zadržavamo pravo promjene teksta i tehničkih svojstava uređaja.

Copyright © 2012, Fast ČR, a.s.

UPUTE I INFORMACIJE O ODLAGANJU STAROG PAKIRANJA

Staro pakiranje obavezno odložite na javno odlagalište otpada.

ODLAGANJE RABLJENIH ELEKTRIČNIH I ELEKTRONIČKIH UREĐAJA

Ovaj simbol, koji se nalazi na proizvodu, raznim dodacima za njega ili samom pakiranju, označava da se proizvod ne smije bacati u kućni otpad. Stoga proizvod odložite na reciklažno dvorište namijenjeno prikupljanju električnoga i elektroničkog otpada. U pojedinim državama Europske Unije, ali i izvan nje, možete ga vratiti u trgovinu kada kupujete sličan novi proizvod. Pravilnim ćemo odlaganjem pomoći očuvati vrijedne prirodne resurse i spriječiti mogući negativni utjecaj na okoliš i zdravlje ljudi, do čega može doći upravo nepravilnim odlaganjem otpada. Za detaljnije informacije obratite se mjesnim vlastima ili najbližem reciklažnom dvorištu. Nepravilno odlaganje ovakve vrste otpada može biti podložno državnim kaznenim propisima.

Za poslovne subjekte u Europskoj Uniji
Ukoliko želite pravilno odložiti električni ili elektronički uređaj, potrebne informacije zatražite od prodavača ili dobavljača robe.

Odlaganje u zemljama izvan Europske Unije
Za sve potrebne informacije o pravilnim načinima odlaganja ovog proizvoda obratite se mjesnoj upravi ili prodavaču.

Ovaj proizvod zadovoljava sve osnovne uvjete koje propisuju uredbe EU-a, a koje se odnose na njega.

CE

Copyright © 2012, Fast ČR, a.s.
Revision 09/2012