Aspirator portabil

Manual de utilizare

RO

SENCOR®

SVC 190B / SVC 190W / SVC 190R

Înainte de prima utilizare, citiţi cu atenţie toate instrucţiunile incluse în acest manual, chiar dacă sunteţi deja familiarizat cu utilizarea unor produse similare. Utilizaţi produsul numai în conformitate cu instrucţiunile descrise în manualul de utilizare. Păstraţi manualul de utilizare întro locaţie sigură, unde poate fi găsit cu uşurinţă, pentru o consultare ulterioară.

Păstraţi ambalajul original, inclusiv materialul de ambalaj intern, certificatul de garanţie şi bonul fiscale, cel puţin pe durata garanţiei. Dacă trebuie să expediaţi acest produs, ambalaţi-l în cutia sa originală de carton, pentru a asigura maximum de protecţie pe durata livrării sau a transportului (de ex., când vă mutaţi sau când trebuie să trimiteţi acest produs la reparat).

Copyright © 2012, Fast ČR, a. s.

Revision 05/2012

Aspirator portabil

SVC 190B / SVC 190W / SVC 190R

CUPRINS

INFORMAŢII IMPORTANTE 3
DESCRIEREA PRODUSULUI 4
RECOMANDĂRI PRIVIND REÎNCĂRCAREA 4
INSTALAREA SUPORTULUI 5
UTILIZARE 5
GOLIREA RECIPIENTULUI DE PRAF, CURĂŢAREA ŞI ÎNTREŢINEREA PRODUSULUI 6
CASAREA BATERIILOR UZATE 6
SPECIFICAŢII TEHNICE 7

Drepturi de proprietate intelectuală © 2012, Fast ČR, a. s.

INFORMAŢII IMPORTANTE

1) Despachetaţi cu atenţie produsul şi aveţi grijă să nu aruncaţi nicio componentă a materialului de împachetat înainte de a fi găsit toate componentele produsului.
2) Acest produs nu poate fi utilizat de către persoane (inclusiv copii) cu capacităţi fizice sau mintale reduse sau de către persoane lipsite de experienţă, cu excepţia situaţiilor când acestea sunt instruite corespunzător cu privire la utilizarea în siguranţă a produsului sau când persoanele respective sunt supravegheate de către o persoană abilitată, responsabilă de siguranţa acestora.
3) Nu utilizaţi niciodată accesorii care nu au fost livrate cu produsul sau care nu sunt destinate a fi utilizate cu acesta.
4) Nu încercaţi, în nicio circumstanţă, să reparaţi sau să interveniţi asupra produsului: pericol de electrocutare! Lăsaţi toate reparaţiile şi reglajele în seama unei firme sau a unui service specializat. Intervenţia neautorizată asupra produsului în perioada de garanţie poate duce la anularea garanţiei.
5) Nu depozitaţi şi utilizaţi produsul în apropierea substanţelor şi soluţiilor inflamabile sau volatile.
6) Nu expuneţi produsul la căldură extremă, lumină solară directă sau umiditate excesivă.
7) Nu amplasaţi produsul în apropierea radiatoarelor, surselor de foc deschis sau a altor aparate sau echipamente care reprezintă surse de căldură.
8) Acest produs este destinat utilizării casnice. A nu se utiliza în medii industriale sau în mediul exterior!
9) Nu utilizaţi produsul în alte scopuri decât cele pentru care a fost proiectat.
10) Înainte de a conecta produsul la priza de alimentare, asiguraţi-vă că tensiunea înscrisă pe etichetă coincide cu cea de la priză.
11) Nu aşezaţi cablul de alimentare al adaptorului în apropierea surselor de căldură sau a obiectelor ascuţite. Nu aşezaţi obiecte grele peste cablul de alimentare al adaptorului. Amplasaţi cablul astfel încât să nu călcaţi peste el sau să vă împiedicaţi de acesta. Asiguraţi-vă că cablul de alimentare al adaptorului nu vine în contact cu suprafeţe fierbinţi.
12) Pentru a evita situaţiile potenţial periculoase, în cazul în care produsul sau cablul de alimentare al adaptorului este deteriorat, apelaţi la un tehnician calificat pentru a-l repara. Utilizarea produsului cu cablu de alimentare sau ştecăr deteriorat este interzisă!
13) Nu deconectaţi cablul de alimentare de la priza electrică prin tragere de cablu.
14) Nu pulverizaţi pe produs apă sau alte lichide. Nu turnaţi pe produs apă sau orice tip de lichid. Nu scufundaţi produsul în apă sau în alte lichide.
15) Nu utilizaţi niciodată produsul în apropierea căzii de baie, a lavoarului sau altor recipiente pline cu apă.
16) Nu lăsaţi produsul pornit fără supraveghere.
17) Fiţi vigilenţi atunci când utilizaţi produsul în preajma copiilor. Nu lăsaţi niciodată produsul la îndemâna copiilor. Copiii trebuie supravegheaţi, pentru a vă asigura că aceştia nu se joacă cu produsul.
18) Dacă produsul este utilizat, nu blocaţi gurile de admisie şi de evacuare a aerului. Gurile de aerisire blocate pot provoca supraîncălzirea şi deteriorarea motorului.
19) Aspirarea obiectelor menţionate mai jos poate deteriora produsul sau provoca vătămarea corporală a persoanei care îl utilizează:
    - orice tip de obiecte ascuţite, precum sticla spartă sau obiecte ceramice, ace, agrafe etc.
    - ţigări aprinse sau obiecte care ard înăbuşit, chibrituri sau orice alte lichide inflamabile sau volatile (de ex., benzină, diluanţi de vopsea etc.)
    - făină, ciment, tencuială (reziduuri provenite în urma găuririi pereţilor)
20) Tragerea forţată a cablului de alimentare din priză poate defecta produsul.
21) Nu aspiraţi bucăţi mari de hârtie sau pungi de plastic. Acestea pot înfunda cu uşurinţă recipientul pentru praf. Dacă produsul se blochează, opriţi-l deconectând cablul de alimentare de la priză şi curăţaţi recipientul pentru praf.
22) Nu utilizaţi niciodată aspiratorul fără filtrul de admisie sau fără recipientul pentru praf.
23) Nu apropiaţi niciodată capul de aspirare de ochi sau urechi.
24) Aspirarea anumitor tipuri de suprafeţe poate crea o sarcină electrostatică nepericuloasă pentru utilizator.
25) Producătorul nu-şi asumă nicio responsabilitate pentru defecţiunile cauzate de utilizarea incorectă a acestui produs şi a accesoriilor sale (leziuni, arsuri, opăriri, incendii, alterarea alimentelor etc.).

Drepturi de proprietate intelectuală © 2012, Fast ČR, a. s.

Aspirator portabil

SVC 190B / SVC 190W / SVC 190R

DESCRIEREA PRODUSULUI

A

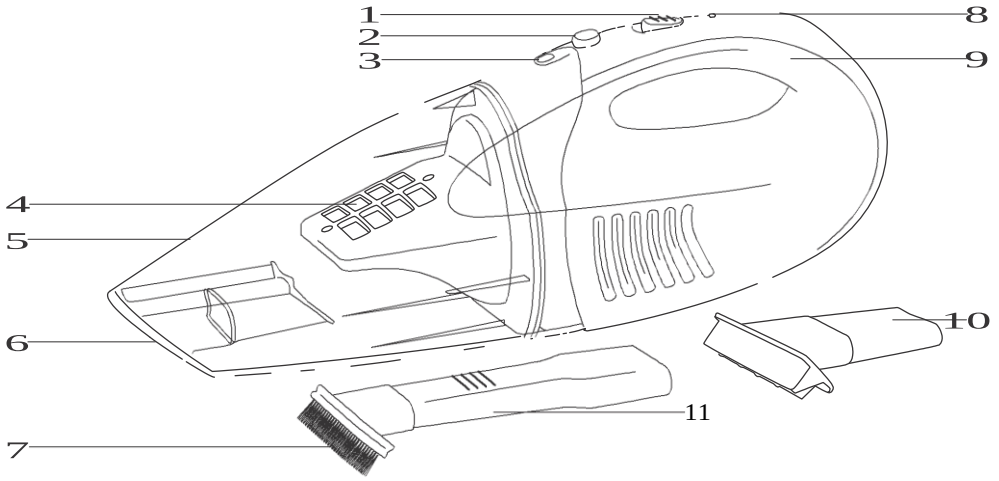

1 Întrerupător
2 Buton eliberare recipient praf
3 Clema blocare recipient praf
4 Filtru
5 Recipient praf
6 Gură aspirare
7 Cap aspirare cu perie
8 Indicator LED de reîncărcare
9 Mâner
10 Accesoriu aspirare lichide/apă
11 Cap aspirare fantă

Drepturi de proprietate intelectuală © 2012, Fast ČR, a. s.

RECOMANDĂRI PRIVIND REÎNCĂRCAREA

Înainte de prima utilizare, este necesar să lăsaţi produsul la încărcat timp de 12 ore; după o perioadă mai îndelungată de inutilizare, bateriile se pot descărca; reîncărcaţi produsul înainte de fiecare utilizare.

INSTALAREA SUPORTULUI DE REÎNCĂRCARE

1) Fixaţi suportul pe perete, pe blatul de bucătărie sau pe orice suprafaţă adecvată fixând suportul cu cele două şuruburi. Introduceţi şuruburile prin cele două orificii de montare (a se vedea ilustraţia).
2) Puneţi aspiratorul în suport în aşa fel încât face contact cu conectorul din suport.
3) Conectaţi adaptorul de alimentare la o priză electrică.

Notă:
Indicatorul LED se stinge chiar dacă aparatul se încarcă

B

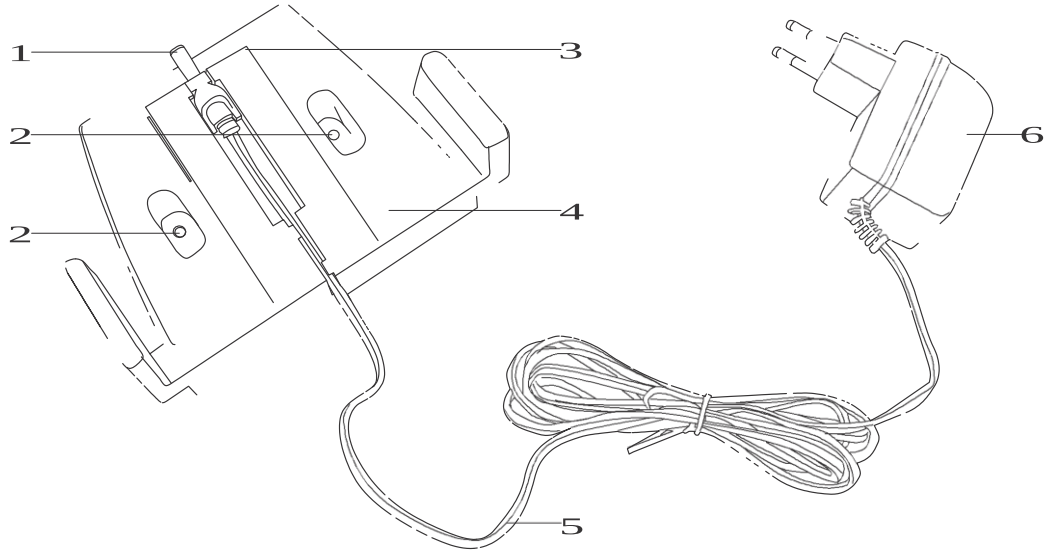

1 Conector reîncărcare
2 Orificiu montare suport perete
3 Suport
4 Baza suportului reîncărcare
5 Cablu adaptorului
6 Adaptor

UTILIZARE

- Comuraţi întrerupătorul în poziţia „1”.
- Puteţ folosi accesoriul aspirare lichide/apă în locurile greu accesibile sau pentru lichide/ apă.

Drepturi de proprietate intelectuală © 2012, Fast ČR, a. s.

ASPIRAREA LICHIDELOR ŞI A APEI

Aparatul poate fi utilizat şi pentru a aspira lichide şi apă. Atunci când aspiraţi lichide, asiguraţi-vă că aspiratorul este înclinat la 45° pentru ca apa să nu fie aspirată prin filtru.

Nu depăşiţi nivelul maxim permis de umplere marcat cu o linie pe recipient atunci când trageţi lichide.

Notă:
Atunci când goliţi apa din recipient, ţineţi, pe cât posibil, aspiratorul cu gura de aspirare orientată în jos pentru ca apa să nu intre în motor şi să îl avarieze ireparabil.

GOLIREA RECIPIENTULUI DE PRAF, CURĂŢAREA ŞI ÎNTREŢINEREA

Înainte de a curăţa produsul, opriţi-l şi deconectaţi-l de la sursa de alimentare. Apăsaţi butonul pentru a elibera capacul filtrului. După ce aţi detaşat capacul filtrului de corpul produsului, scoateţi filtrul de pe capac. Îndepărtaţi toată murdăria de pe capac.

Curăţarea filtrului: îndepărtaţi praful şi murdăria din filtru scuturându-l deasupra unui coş de gunoi.
Dacă este necesar, spălaţi filtrul; puteţi folosi apă călduţă şi puţin săpun. Lăsaţi filtrul să se usuce.

Notă:
Înainte de a introduce filtrul la loc în produs, asiguraţi-vă că acesta este complet uscat.

Vă recomandăm să curăţaţi filtrul după fiecare utilizare.
Reasamblarea capacului: Introduceţi filtrul în capac şi fixaţi-le la loc.
Pentru a curăţa produsul nu folosiţi agenţi de curăţare abrazivi, benzină sau solvenţi; pentru curăţare vă recomandăm o lavetă înmuiată într-o soluţie slabă de detergent neutru.
Înainte de a depozita produsul, curăţaţi-l bine şi puneţi-l la loc uscat.

Problemă	Cauză posibilă	Soluţie posibilă
Produsul nu funcţionează	produsul nu a fost reîncărcat înainte de utilizare	conectaţi produsul la sursa de alimentare (reîncărcaţi bateriile)
	bateriile reîncărcabile sunt instalate incorect	contactaţi un centru de service
	produsul trebuie să fie calibrat	contactaţi un centru de service
Produsul nu aspiră sau puterea de aspirare este prea mică	filtrul este plin	curăţaţi filtrul
	bateriile sunt descărcate	conectaţi produsul la sursa de alimentare (reîncărcaţi bateriile)
Din produs iese murdărie	filtrul este plin	curăţaţi filtrul

Drepturi de proprietate intelectuală © 2012, Fast ČR, a. s.

CASAREA BATERIILOR UZATE

Acest produs este livrat cu baterii. Nu aruncaţi bateriile uzate împreună cu gunoiul menajer. Aruncaţi bateriile în punctele special de casare pentru baterii.

SPECIFICAŢII TEHNICE

230 V c.a.~50 Hz ..... 9 V DC/ 250 mA
Clasa II
Nivel de zgomot ..... 80 dB(A)
Baterii reîncărcabile ..... NiMH, 1.400 mAh
Timp recomandat de reîncărcare înainte de prima utilizare ..... cel puţin 12 ore
Timp recomandat de reîncărcare utilizare generală ..... 12 ore
Timp de aspirare ..... 12 - 15 min
Putere nominală ..... 45 W

Nivelul declarat de emisii fonice pentru acest aparat este 80 dB (A), care reprezintă nivelul A al puterii acustice referitoare la puterea acustică de referinţă de 1 pW.

Modificările aduse textului şi parametrilor tehnici sunt rezervate.

INSTRUCŢIUNI ŞI INFORMAŢII REFERITOARE LA CASAREA AMBALAJELOR UZATE

Casaţi ambalajele întro locaţie dedicată deşeurilor din hârtie.

CASAREA ECHIPAMENTELOR ELECTRICE ŞI ELECTRONICE UZATE

Semnificaţia simbolului de pe produs, de pe accesoriile sale sau de pe ambalaj indică faptul că acest produs nu trebuie tratat ca deşeu menajer. Casaţi la deşeuri acest produs la punctul aplicabil de colectare pentru reciclarea deşeurilor electrice şi electronice. Alternativ, în unele state ale Uniunii Europene sau în alte state europene, puteţi returna produsele la distribuitorul local atunci când achiziţionaţi un produs nou echivalent. Casareaa corectă a acestui produs va contribui la economisirea de resurse naturale valoroase şi la prevenirea impactului potenţial negativ asupra mediului şi a sănătăţii umane care poate apărea ca rezultat al tratării necorespunzătoare a deşeurilor. Interesaţi-vă la autorităţile locale sau la cel mai apropiat centru de colectare a deşeurilor pentru detalii suplimentare. Casarea incorectă a acestui tip de deşeuri poate fi sancţionată prin amenzi, conform normelor naţionale.

Pentru firmele din Uniunea Europeană
Dacă doriţi să casaţi un dispozitiv electric sau electronic, solicitaţi informaţiile necesare de la vânzător sau furnizor.

Casarea în ţări din afara Uniunii Europene
Dacă doriţi să casaţi acest produs, solicitaţi informaţiile necesare despre metoda corectă de casare de la departamentele autorităţilor locale sau de la retailer.

Acest produs îndeplineşte toate cerinţele legislative ale UE care îl vizează.

Modificările aduse textului, structurii şi specificaţiilor tehnice pot apărea fără notificare prealabilă şi ne rezervăm dreptul de a efectua aceste modificări.

Drepturi de proprietate intelectuală © 2012, Fast ČR, a. s.

NOTE

Drepturi de proprietate intelectuală © 2012, Fast ČR, a. s.