Usisavač

Korisnički priručnik

HR

SENCOR®

SVC 1010 (Forte)

Prije prvog korištenja pažljivo pročitajte sve upute u ovom priručniku, čak i ako ste već upoznati s korištenjem sličnih proizvoda. Ovaj proizvod koristite samo u skladu s uputama opisanima u korisničkom priručniku. Korisnički priručnik čuvajte na sigurnom mjestu za buduće potrebe.

Spremite originalno pakiranje, materijal, jamstveni list i dokaz o kupnji - račun, najmanje tijekom jamstvenog razdoblja. Ako proizvod morate poslati natrag, zapakirajte ga u originalnu kartonsku kutiju kako biste osigurali najveću moguću zaštitu tijekom slanja ili transporta (npr. prilikom premještanja ili kad je proizvod potrebno poslati na popravak).

Copyright © 2011, Fast ČR, a.s.

Revision 02/2011

Usisavač

SVC 1010 (Forte)

SADRŽAJ

VAŽNE SIGURNOSNE NAPOMENE 2
OPIS 5
SASTAVLJANJE 6
KORIŠTENJE USISAVAČA 6
KORIŠTENJE DODATAKA 7
SKLADIŠTENJE USISAVAČA 8
ČIŠĆENJE I ODRŽAVANJE 8
RJEŠAVANJE PROBLEMA 12
TEHNIČKE SPECIFIKACIJE 12
ODLAGANJE RABLJENE ELEKTRIČNE I ELEKTRONIČKE OPREME 13
UPUTE I INFORMACIJE O ODLAGANJU RABLJENOG MATERIJALA ZA PAKIRANJE 13

Copyright © 2011, Fast ČR, a.s.

VAŽNE SIGURNOSNE NAPOMENE

1) Pažljivo raspakirajte proizvod i nemojte baciti ni jedan dio materijala za pakiranje prije nego što pronađete sve dijelove proizvoda.
2) Ovaj proizvod ne smiju koristiti osobe (kao ni djeca) s mentalnim ograničenjima, nemoćne ni neiskusne osobe, osim ako su propisno obučene ili školovane za sigurno rukovanje proizvodom, ili ako imaju odgovarajući nadzor kvalificirane osobe koja je odgovorna za njihovu sigurnost.
3) Djecu je potrebno nadzirati kako se ne bi igrala ovim proizvodom.
4) Prije priključivanja proizvoda u utičnicu provjerite odgovara li napon koji je naveden na naljepnici proizvoda naponu u vašoj zidnoj utičnici.
5) Nikad nemojte koristiti dodatke koji nisu isporučeni s proizvodom ili nisu namijenjeni za korištenje uz ovaj proizvod.
6) Strujni kabel nemojte postavljati pokraj vrućih površina ni na oštre predmete. Na kabel napajanje nemojte postavljati teške predmete. Kabel postavite tako da se na njega ne može nagaziti i da se o njega ne zapinje. Pobrinite se da kabel napajanja ne dodiruje vruće površine.
7) Ako je kabel napajanja uređaja oštećen, neka ga zamijeni ovlašteni servis ili kvalificirana osoba kako bi se izbjegle opasne situacije. Proizvod je zabranjeno koristiti ako mu je oštećen kabel napajanja ili utikač.
8) Utikač napajanja nemojte odvajati iz zidne utičnice potezanjem za kabel.
9) Nipošto nemojte sami popravljati uređaj ili na njemu raditi izmjene jer time možete prouzrokovati ozljede zbog strujnog udara! Sve popravke i prilagođavanja prepustite specijaliziranoj tvrtki/servisu. Neovlaštene izmjene na ovom proizvodu tijekom jamstvenog perioda mogu poništiti jamstvo.
10) Proizvod nikad ne dodirujte i ne koristite ako su vam ruke ili noge mokre.
11) Proizvod pohranite i koristite podalje od zapaljivih ili opasnih tvari i otopina.
12) Ovaj proizvod namijenjen je korištenju u kućanstvu. Ne koristite u industrijskim okruženjima ili na otvorenom!
13) Proizvod ne koristite u svrhe za koje nije namijenjen.
14) Proizvod ne prskajte vodom ili drugom tekućinom. U proizvod ne ulijevajte vodu ili drugu tekućinu. Nemojte uranjati proizvod u vodu niti u drugu tekućinu.
15) Pazite da proizvod ne dođe u kontakt s vodom. Proizvod nikad nemojte koristiti u blizini kade za kupanja, sudopera ili neke druge posude napunjene vodom.
16) Ako stroj ne koristite, odspojite napojni kabel iz utičnice.
17) Ako se proizvod neće koristiti, isključite ga i odvojite kabel napajanja iz zidne utičnice. Podjednako postupite i prije čišćenja.
18) Proizvod nikad ne ostavljajte uključen bez nadzora.
19 Kako biste izbjegli deformiranje ili zapaljenje plastičnih dijelova usisivača, nemojte ga izlagati izravnoj sunčevoj svjetlosti, nemojte ga postavljati pored radijatora, otvorenog plamena ni drugih izvora topline i nemojte ga ostavljati da predugo radi ako je blokiran ulaz zraka.
20) Proizvod nemojte koristiti u okruženju s previše prašine.
21) Budite posebno oprezni ako proizvod koristite u blizini djece. Proizvod uvijek držite izvan dohvata djece.
22) Dok koristite proizvod nemojte blokirati ulaz zraka i izlazne otvore. Blokirani ulazi zraka mogu prouzročiti pregrijavanje i oštećenje motora.
23) Usisavanjem dolje navedenih predmeta može se oštetiti proizvod ili se mogu prouzročiti ozljede osobe koja njime rukuje:
    - mokar pod, voda ili druge tekućine,
    - sve vrste oštrih predmeta, kao što je slomljeno staklo ili keramika, igle, čavlići itd.
    - zapaljene cigarete ili tinjajući komadići, šibice ili bilo koja zapaljiva ili hlapljiva tekućina (npr. benzin, razrjeđivač za boju itd.)
    - brašno, cement, gips (npr. prašina iz bušotina u zidu)
24) Da biste izbjegli oštećenja namještaja ili ozljede osoba, kabel napajanja držite u rukama dok ga namotavate.
25) Ne usisavajte velike komade papira ili plastične vrećice. Njima se lako može zapriječiti cijev ili crijevo. U slučaju da se usisivač iz bilo kojeg razloga zablokira, isključite ga odvajanjem iz električne utičnice, a zatim očistite cijev ili crijevo.
26) Da biste spriječili oštećenje crijeva, nemojte po njemu gaziti ili ga prejako savijati. Usisivač ne koristite ako je crijevo presavijeno ili na bilo koji način oštećeno.
27) Usisivačem nemojte prelaziti preko kabela napajanja.

Copyright © 2011, Fast ČR, a.s.

28) Usisivač nikad ne koristite bez zaštitnog filtra motora, izlaznog filtra, spremnika za prašinu ili HEPA filtra.
29) Crijevo za usisavanje, ulaznu mlaznicu i dodatke za usisavanje ne koristite u blizini očiju ili ušiju.
30) Usisavanje nekih vrsta podova ili podnih pločica može stvoriti elektrostatički naboj koji nije opasan za korisnika.

Proizvođač nije odgovoran za oštećenja nastala nepravilnim korištenjem uređaja ili pribora. Takva oštećenja uključuju kvarenje hrane, ozljede, zapaljenja, ključanje, vatru itd.

Copyright © 2011, Fast ČR, a.s.

OPIS

A

① Gumb START/STOP
② Sigurnosna bravica za spremnik prašine
③ Rukohvat spremnika za prašinu
④ Otvor za priključivanje usisnog crijeva
⑤ Rukohvat usisavača
⑥ Kontrola snage motora
⑦ Poklopac ulaznog mikrofiltra
⑧ Gumb za namatanje kabela
⑨ Kotač s gumenim obrubom
⑩ Spremnik za prašinu
⑪ Ručka
⑫ Klizni gumb za usisavanje zraka
⑬ Metalna teleskopska cijev
⑭ Sigurnosni gumb za teleskopsku cijev
⑮ Podna ulazna mlaznica
⑯ Položaj preklopnika za usisavanje tepiha
⑰ Položaj preklopnika za usisavanje čvrstih (glatkih) podova
⑱ Crijevo
⑲ Držač pribora
⑳ Graničnik za uspravni parkirni položaj
㉑ Graničnik za vodoravni parkirni položaj
㉒ Sigurnosna bravica
㉓ Kraj crijeva

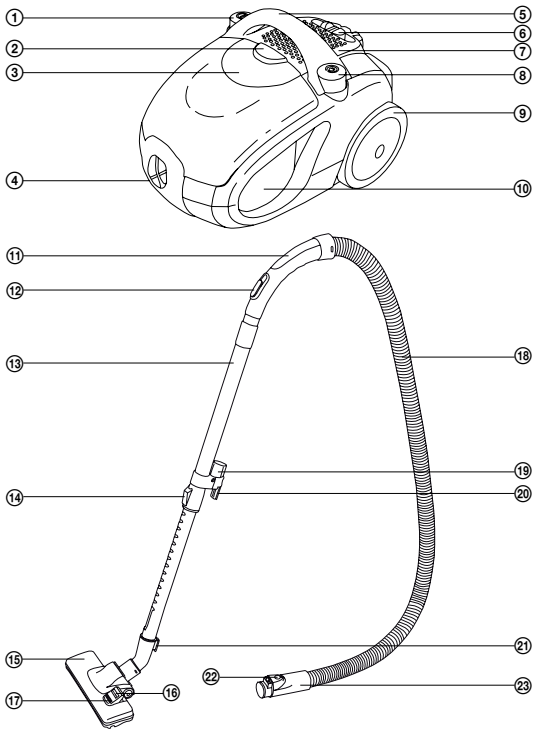

B

① Indikator napunjenosti vrećice
② Vodoravni parkirni položaj
③ Kabel napajanja

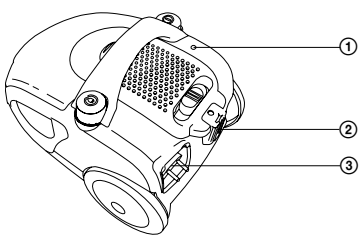

Copyright © 2011, Fast ČR, a.s.

C

① Mehanizam prednjeg kotača
② Okomiti parkirni položaj
③ Odušak motora (služi kao zaštita od pregaranja motora u slučaju blokiranja usisne cijevi).

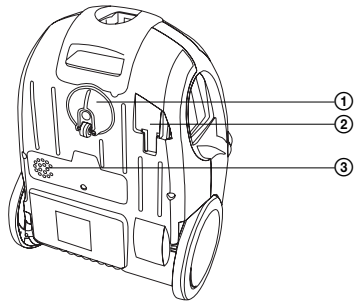

SKLAPANJE

Umetnite crijevo u otvor za usis zraka na usisavaču:
Pritisnite sigurnosni gumb na kraju crijeva i kraj crijeva umetnite u otvor za usis zraka na usisivaču, dok ne začujete "klik". Crijevo je sada učvršćeno u svojem položaju.

Priključite držač na teleskopsku cijev:
Pobrinite se da držač s crijevom postavite na širi dio teleskopske cijevi.

Postavite podnu ulaznu mlaznicu na teleskopsku cijev:
Pazite da podna mlaznica bude postavljena na uži dio teleskopske cijevi.

Prilagodite duljinu teleskopske cijevi:
Duljinu teleskopske cijevi prilagodite na sljedeći način: Pomaknite prema naprijed i držite pritisnut gumb na cijevi kako je prikazano strelicama, a zatim prilagodite duljinu cijevi prema potrebi. Otpustite gumb i cijev pomaknite lagano prema naprijed, dok ne začujete "klik". Teleskopska cijev je sada učvršćena u svojem položaju.

KORIŠTENJE USISAVAČA

Priključivanje usisivača na električnu mrežu - zidnu utičnicu
Utikač na kabelu napajanja izvlačite iz usisivača dok ne izvučete željenu duljinu kabela. Umetnite utikač u električnu utičnicu.

⚠ **Oprez**:
Žuta oznaka na kabelu napajanja znači da je blizu završetak kabela. Kabel nemojte izvlačiti dalje od crvene oznake.

Prilagodite podnu ulaznu mlaznicu u skladu s površinom poda.
Ulaznu mlaznicu možete postaviti u skladu s površinom poda, prilagođavajući preklopnik usisa:
- Ako želite usisavati tepihe, četku uvucite u ulaznu mlaznicu odgovarajućim zakretanjem preklopnika.
- Ako želite usisavati čvrste i glatke površine, četku izvucite iz ulazne mlaznice odgovarajućim zakretanjem preklopnika.

Copyright © 2011, Fast ČR, a.s.

Uključivanje i isključivanje usisivača
Za uključivanje ili isključivanje uređaja pritisnite gumb START / STOP (pokretanje/zaustavljanje) na tijelu usisivača.

Prilagođavanje snage usisavanja
Snaga usisavanja može se prilagoditi pomicanjem klizača na tijelu usisivača (mali raspon) ili pomoću pokretnog klizača na držaču crijeva.

Savjet
- Prilikom usisavanja tepiha ili podova s čvrstom površinom koristite najveću snagu usisavanja. Smanjenu snagu koristite prilikom usisavanja presvlaka, zavjesa itd.
- Ako se rukohvat crijeva začepi tijekom usisavanja, odvojite ga od teleskopske cijevi i odvojite crijevo od kućišta usisivača. Zatim držač stavite u usisni otvor na tijelu usisivača i usisajte zaglavljenu prljavštinu.

Privremeni prekid usisavanja
Ako želite nakratko prekinuti usisavanje, možete upotrijebiti jedan od parkirnih položaja:
- za vodoravni parkirni položaj upotrijebite kopču na kraju podne mlaznice,
- za uspravni parkirni položaj upotrijebite kopču na teleskopskoj cijevi.

Oprez:
Usisavač nemojte pomicati s jednog na drugo mjesto ako je crijevo u parkirnom položaju! Mogle bi se odlomiti kopče na podnoj mlaznici ili na teleskopskoj cijevi.

KORIŠTENJE PRIBORA

D

① Uska mlaznica za usisavanje teško dostupnih mjesta (npr. prozora, kutova, polica za knjige, područja između madraca, presvlaka itd)
② Mlaznica za tepecirung
③ Četkasta mlaznica (zakretanjem četkastog dijela moguće ju je koristiti za usisavanje teško dostupnih mjesta)

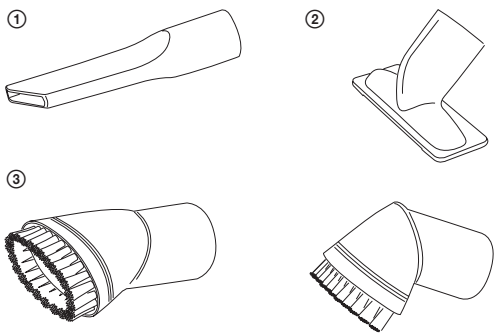

Savjet:
Ako tijekom usisavanja često koristite jedan nastavak, možete ga namjestiti na posebni držač na teleskopskoj cijevi.

Copyright © 2011, Fast ČR, a.s.

Završavanje usisavanja
Kad završite s usisavanjem, isključite usisivač pritiskom na gumb START /STOP, a zatim otpojite utikač kabela napajanja iz utičnice.
Za namotavanje električnog kabela natrag u usisivač jednom rukom pritisnite i držite gumb za namatanje. Drugom rukom držite kabel kako biste ulazno područje usisivača zaštitili od oštećenja.

Savjet:
Ako se postupak namatanja zaustavi, a dio kabela napajanja je i dalje vani, otpustite gumb za namatanje i ponovno izvucite približno 50 cm kabela, a zatim ponovo pritisnite gumb za namatanje i ponovite postupak.

Nošenje usisivača
Ako je usisivač potrebno nositi, držite ga samo za rukohvat.

Oprez:
Usisavač nikad ne pokušavajte nositi pridržavanjem za rukohvat spremnika za prašinu!

SKLADIŠTENJE USISAVAČA

Prije spremanja uređaj se može rastaviti na pojedinačne dijelove ili ga možete spremiti sastavljenog s teleskopskom cijevi u jednom od parkirnih položaja.

ČIŠĆENJE I ODRŽAVANJE

Oprez:
Prije čišćenja odvojite proizvod od izvora napajanja.

Pražnjenje spremnika za prašinu
Spremnik za prašinu ispraznite čim se uključiti svjetlosno upozorenje o punom spremniku. U protivnom će protok zraka i snaga usisavanja biti smanjeni.

E

① Sigurnosni gumb na donjem poklopcu
② Plastični stožasti filtar
③ Donji poklopac

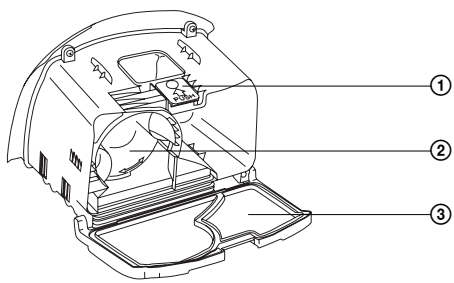

Copyright © 2011, Fast ČR, a.s.

F

① Plastični stožasti filtar

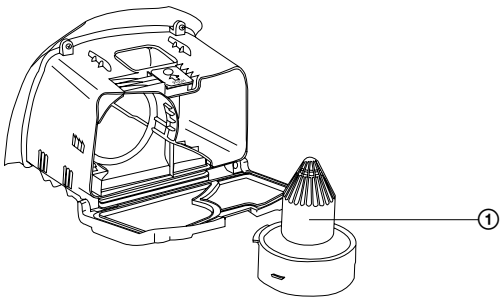

1) Pritisnite sigurnosnu bravu i povucite ručicu spremnika prema gore da biste odvojili spremnik za prašinu od usisavača.
2) Spremnik za prašinu postavite iznad kante za otpad
3) Pritisnite osiguravajući gumb na spremniku za prašinu i otvorit će se donji dio spremnika.
4) Okretanjem u smjeru suprotnom od kazaljki na satu uklonite plastični stožasti filtar iz spremnika, istresite prašinu i po potrebi isperite pod mlazom mlake vode.
5) Na isti način istresite prašinu i nečistoću iz spremnika u obični kućanski otpad. Ako je spremnik jako prljav, možete cijeli spremnik oprati pod mlazom mlake vode. Međutim, prije nego to uradite, potrebno je iz spremnika ukloniti H.E.P.A filtar i njegov pjenasti pred-filtar!
6) Zatim vratite plastični stožasti filtar u spremnik za prašinu i zabravite zakretanjem u smjeru kazaljki na satu.
7) Zatvorite donji poklopac spremnika. Provjerite je li sigurnosni gumb aktiviran.
8) Spremnik za prašinu vratite u usisivač.

⚠ **Oprez:**
Prije vraćanja spremnika za prašinu i plastičnog stožastog filtra natrag u usisavač, pobrinite se da svi dijelovi budu potpuno suhi.

Zamjena i čišćenje H.E.P.A. filtra i njegovog pjenastog pred-filtra

G

① H.E.P.A. filtar
② Žlijeb za jezičak na spremniku za prašinu
③ Sigurnosna bravica za H.E.P.A. filtar
④ Žlijeb za jezičak na spremniku za prašinu

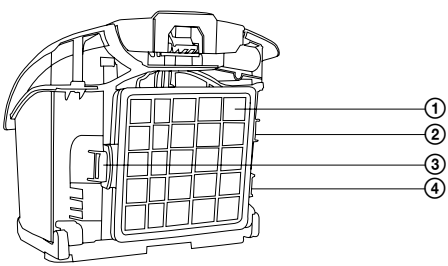

Copyright © 2011, Fast ČR, a.s.

K

① Sigurnosna bravica
② Jezičak za H.E.P.A. filtar
③ Jezičak za H.E.P.A. filtar
④ Pjenasti pred-filtar
⑤ H.E.P.A. filtar

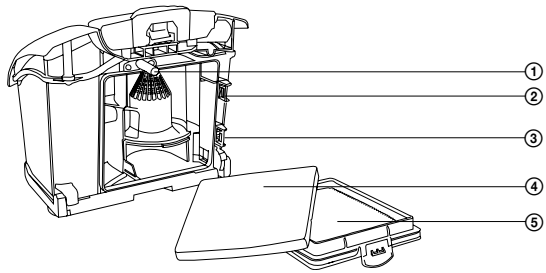

1) Pritisnite sigurnosnu bravicu i povucite ručicu spremnika prema gore da biste odvojili spremnik za prašinu od usisavača.
2) Pritiskom na sigurnosnu bravicu na plastičnom okviru H.E.P.A. filtra izvadite ga iz spremnika za prašinu i izvucite sa stražnje strane te izvadite pjenasti pred-filtar.
3) Oba filtra operite pod mlazom mlake vode ili ih po potrebi zamijenite novima.
4) Najprije umetnite pjenasti pred-filtar, a potom H.E.P.A. filtar.
5) H.E.P.A. filtar prvo umetnite s dva žlijeba u jezičke u spremniku za prašinu i zatvorite ga tako da se učvrsti u svom položaju.
6) Spremnik za prašinu vratite u usisivač.

Oprez:
Filtre nikad nemojte stavljati u usisavač ako su mokri ili vlažni! Uvijek pričekajte da se temeljito osuše. Spremnik za prašinu opremljen je osiguravajućim gumbom (pogledajte sliku H ①). Ako H.E.P.A. filtar nije postavljen, spremnik za prašinu neće se moći umetnuti u usisavač.

Zamjena izlaznog filtra

I

① Ulazni mikrofiltar
② Poklopac ulaznog mikrofiltra
③ Bravica poklopca
④ Bravica poklopca

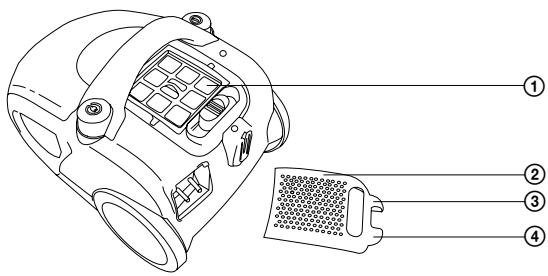

Copyright © 2011, Fast ČR, a.s.

J

① Poklopac izlaznog mikrofiltra
② Žlijeb za navođenje
③ Izlazni mikrofiltar

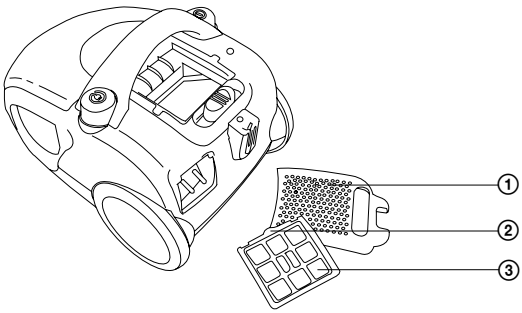

1) Prvo uklonite rešetku ulaznog filtra povlačenjem prema gore na mjestu oba sigurnosna gumba.
2) Potom uklonite izlazni filtar i zamijenite ga novim.
3) Umetnite novi izlazni filtar natrag u usisavač tako da se poklope izbočina i žlijeb filtra i usisavača te poklopite rešetkom (rešetku najprije umetnite u obrnutom smjeru, a zatim je učvrstite pomoću obje sigurnosne bravice).

Oprez:
Pazite da izlazni filtar umetnete u usisavač tako da plastična rešetka bude okrenuta prema van!

Čišćenje usisivača
Za čišćenje vanjskih dijelova proizvoda koristite mekanu krpu umočenu u mlaku vodu. Ne koristite agresivna sredstva za čišćenje, razrjeđivače boja ili otapala. Korištenjem tih otopina može se oštetiti površina proizvoda.

Copyright © 2011, Fast ČR, a.s.

RJEŠAVANJE PROBLEMA:

Prije nego se odlučite obratiti ovlaštenom servisnom središtu, pročitajte sljedeće savjete u tablici za rješavanje problema:

Problem	Mogući uzrok	Preporučena radnja
Motor se ne uključuje	- Kabel napajanja nije dobro priključen u strujnu utičnicu - Strujna utičnica je oštećena - Usisivač nije uključen	- Utikač napajanja čvrsto ukopčajte u strujnu utičnicu - Provjerite strujnu utičnicu - Uključite proizvod
Mala snaga usisavanja	- Proizvod je začepljen - Filtar za prašinu treba očistiti - Spremnik za prašinu nije dobro umetnut - Filtar je začepljen	- Uklonite uzrok začepljenja - Očistite filtar za prašinu - Zatvorite spremnik za prašinu - Očistite filtar
Kabel nije potpuno namotan	Tijekom namatanja kabela možda je došlo do skidanja kabela s kotača za namatanje	Kabel tijekom namatanja održavajte lagano napetim
Kabel napajanja ne može se izvući	Kabel nije pravilno namotan	Pritisnite gumb za namatanje kabela i pokušajte ponovo
Regulacija brzine ne funkcionira	Proizvod je neispravan	Popravak proizvoda prepustite isključivo kvalificiranom tehničaru
Kabel napajanja uvlači se sam od sebe	Mehanizam za namatanje je u kvaru	Popravak proizvoda prepustite isključivo kvalificiranom tehničaru
Spremnik za prašinu ne može se zatvoriti	Spremnik za prašinu nije u ispravnom položaju	Pričvrstite spremnik za prašinu i pokušajte ponovo

TEHNIČKE SPECIFIKACIJE

Napon .....230 V AC
Nominalna frekvencija.....50 Hz
Snaga usisa..... 300 W
Nazivna ulazna snaga..... 1400 W
Najveća snaga:..... 1600 W
Sigurnosni razred (obzirom na zaštitu od strujnog udara) II
Razina buke .....<73 dB
Duljina kabela napajanja ..... 5 m
Radni doseg..... 7,5 m
Kapacitet spremnika za prašinu..... 1,6 l
Dimenzije (dulina x širina x visina)..... 360 x 265 x 255 mm
Težina ..... 4,4 kg

Zadržava se pravo izmjene teksta i tehničkih parametara.

Copyright © 2011, Fast ČR, a.s.

UPUTE I INFORMACIJE O ODLAGANJU KORIŠTENOG PAKIRNOG MATERIJALA

Pakirni materijal odlažite na javnim odlagalištima.

ODLAGANJE KORIŠTENIH ELEKTRIČNIH I ELEKTRONIČKIH UREĐAJA

Značenje simbola na proizvodu, njegovim dodacima ili pakovanju pokazuje da se ovaj proizvod ne smije odlagati u kućanskom otpadu. Molimo da ovaj proizvod odlažete na prikladnom reciklažnom odlagalištu za električni i elektronički otpad. U nekoliko zemalja Europske unije ili drugim europskim zemljama moguće je proizvod vratiti lokalnom trgovcu prilikom kupnje jednakog proizvoda. Pravilnim odlaganjem ovog proizvoda pomoći ćete očuvati prirodne resurse i spriječiti potencijalni negativni utjecaj na okoliš i ljudsko zdravlje, do kojega može doći zbog nepropisnog zbrinjavanja otpada. Za dodatne detalje se obratite lokalnim vlastima ili najbližem odlagalištu. Nepropisno odlaganje ove vrste otpada podložno je nacionalnim kaznenim zakonima.

Za poslovne subjekte u Europskoj uniji
Ako želite odložiti električni ili elektronički uređaj, zatražite potrebne informacije od prodavača ili dobavljača.

Odlaganje u državama izvan Europske unije
Ako želite odložiti ovaj proizvod, od lokalne uprave ili od trgovca zatražite potrebne informacije o pravilnom načinu odlaganja.

CE Ovaj proizvod zadovoljava sve osnovne zahtjeve EU propisa koji se odnose na njega.

Bez prethodne obavijesti moguće je provesti promjene u tekstu, dizajnu i tehničkim specifikacijama te zadržavamo pravo na te promjene.

Copyright © 2011, Fast ČR, a.s.

BILJEŠKE:

Copyright © 2011, Fast ČR, a.s.

BILJEŠKE:

Copyright © 2011, Fast ČR, a.s.