Fierbător

Manual de utilizare

RO

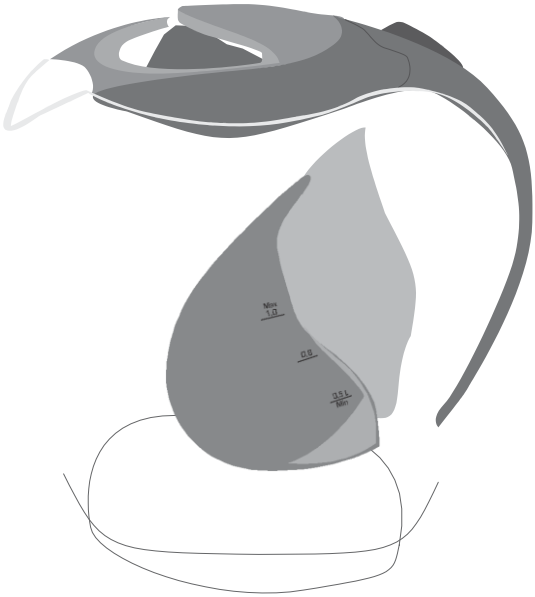

SENCOR®

SWK 1001

Înainte de a utiliza acest aparat, vă rugăm citiți integral manualul de utilizare chiar dacă sunteți familiarizat cu tipul de aparat sau ați mai folosit aparate similare. Nu utilizați aparatul altfel decât este specificat în prezentul manual de utilizare. Păstrați acest ghid de utilizare la îndemână în cazul în care este necesar să îl consultați ulterior.

Vă recomandăm să păstrați toate materialele în care a fost ambalat produsul (cutia de carton originală, materialele de ambalare auxiliare) precum și bonul fiscal și formularul de garanție cel puțin pe întreaga perioadă de garanție a produsului. Dacă este necesar să transportați produsul, ambalați-l în ambalajul original. Nu utilizați alte materiale decât cele care fac parte din ambalajul original.

Fierbător

SWK 1001

CUPRINS

MĂSURI IMPORTANTE DE SIGURANȚĂ 2
DESCRIEREA FIERBĂTORULUI 3
UTILIZAREA FIERBĂTORULUI 4
CURĂȚAREA FIERBĂTORULUI ȘI A FILTRULUI 4
SPECIFICAȚII TEHNICE 5
INSTRUCȚIUNI PRIVIND CASAREA AMBALAJULUI 5
INSTRUCȚIUNI PRIVIND CASAREA APARATELOR ELECTRICE ȘI ELECTRONICE. 5

MĂSURI IMPORTANTE DE SIGURANȚĂ

CITIȚI CU ATENȚIE ȘI PĂSTRAȚI-LE LA ÎNDEMÂNĂ PENTRU REFERINȚE ULTERIOARE

- Prezentul aparat nu este conceput spre a fi utilizat de persoane (inclusiv copii) cu abilități motorii, senzoriale sau mentale reduse, de persoane care nu au experiența și cunoștințele necesare utilizării aparatelor electrice cu excepția cazului în care li s-a făcut un instructaj corespunzător sau sunt supravegheate de o persoană responsabilă pentru siguranța acestora.
- Copiii trebuie supravegheați pentru a vă asigura că nu se joacă cu aparatul.
- Înainte de conecta aparatul la rețeaua de alimentare, asigurați-vă că voltajul menționat pe eticheta acestuia corespunde cu acela de la priza dvs.
- Pentru a conecta standul fierbătorului la rețeaua de electricitate, folosiți o priză cu împământare corespunzătoare.
- Nu utilizați niciodată fierbătorul lângă sau în vecinătatea căzii, a dușului sau a piscinei.
- Folosiți numai accesoriile concepute special pentru produsul dvs. și livrat împreună cu acesta la achiziționare.
- Nu puneți fierbătorul pe pragul ferestrelor sau pe orice suprafață instabilă. Așezați fierbătorul întotdeauna pe o suprafață stabilă, plată și uscată.
- Asigurați-vă că ștecărul și cablul electric nu vin în contact cu apa sau alte suprafețe umede.
- Nu pulverizați fierbătorul cu apă sau orice alt lichid. Nu clătiți niciodată fierbătorul sau standul acestuia direct la robinet și nu le scufundați în apă sau oricare alt lichid.
- Fierbătorul este destinat exclusiv utilizării casnice.
- Nu utilizați fierbătorul în scopuri industriale. Nu utilizați fierbătorul în aer liber.
- Nu utilizați sprayuri în imediata vecinătate a fierbătorului.
- În cazul în care fierbătorul va fi utilizat în același spațiu în care se află copii, acordați o atenție specială utilizării acestuia și puneți-l într-un loc care nu se află la îndemâna copiilor.
- Când nu utilizați fierbătorul, nu îl lăsați la îndemâna copiilor. În cazul în care produsul ajunge în mâinile unui copil fără a fi supravegheat de un adult, este posibil ca produsul să fie avariat sau copilul rănit.
- Întotdeauna opriți fierbătorul de la buton și scoateți-l din priză atunci când nu este utilizat, este lăsat nesupravegheat, precum și înainte de a-l asambla, dezasambla sau curăța.
- Nu puneți fierbătorul pe sau în vecinătatea aragazului sau plitei electrice. Nu puneți niciodată fierbătorul lângă o flacără deschisă sau aparate și dispozitive care sunt surse de căldură.
- Nu folosiți fierbătorul dacă este avariat, cu cablu sau ștecăr de alimentare defect.

- În cazul în care cablul de alimentare sau ştecărul electric sunt avariate, este necesar să vi se înlocuiască la un service autorizat. Încetaţi să utilizaţi produsul imediat ce observaţi oricare dintre cele două probleme.
- Asiguraţi-vă că firul electric al produsului nu vine în contact cu suprafeţe fierbinţi sau obiecte ascuţite. Nu puneţi obiecte grele pe cablu. Aşezaţi cablul într-un loc unde nu există riscul de a călca pe el sau a vă împiedica de el. Asiguraţi-vă că firul electric nu atârnă de pe masă şi că nu vine în contact cu o suprafaţă încinsă.

- Nu scoateţi din priză fierbătorul trăgând de cablu - puteţi avaria cablul sau priza. Scoateţi-l din priză trăgând încet de ştecăr.
- Nu utilizaţi fierbătorul în alte scopuri decât acelea pentru care a fost conceput.
- Folosiţi fierbătorul numai împreună cu standul electric conceput pentru acest model de fierbător şi care v-a fost livrat la achiziţionare. Nu folosiţi standul furnizat împreună cu produsul la alte modele de fierbătoare.
- AVERTIZARE! Foarte fierbinte! În timpul utilizării fierbătorului părţile metalice ale produsului se încing foarte tare. Nu atingeţi corpul metalic al fierbătorului. Pericol de arsuri!
- Fierbătorul electric este protejat la avarii în cazul în care este pornit accidental fără apă.
- Înainte de prima utilizare fierbeţi apa şi vărsaţi-o. Repetaţi această procedură de 5-6 ori.
- Utilizaţi fierbătorul electric exclusiv pentru a fierbe apă.

Avertizare!
Nu mişcaţi sau deschideţi capacul fierbătorului în timpul funcţionării.

DESCRIEREA FIERBĂTORULUI

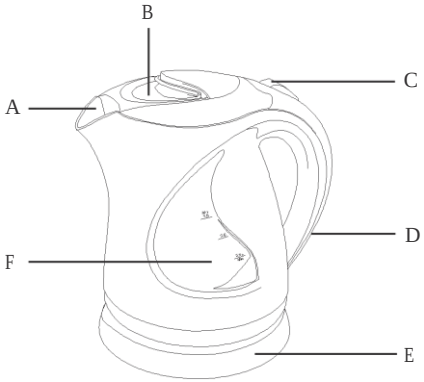

A – Filtru anti-calcar în fanta scurgere
B – Buton deblocare capac
C – Întrerupător on/off
D – Indicator de stare
E – Stand cu conector central
F – Indicator nivel apă

UTILIZAREA FIERBĂTORULUI

Înainte de prima utilizare asiguraţi-vă că aţi îndepărtat toate materialele în care a fost ambalat produsul. Ajustaţi lungimea cablului de alimentare împingându-l în orificiul din stand.

Aşezaţi fierbătorul pe o suprafaţă stabilă, plată şi uscată.

Umpleţi fierbătorul cu cantitatea necesară de apă. Puteţi turna apa prin fanta de umplere sau direct pe deasupra eliberând capacul. Nivelul apei trebuie să se încadreze între marcajele de nivel minim şi maxim. Dacă puneţi prea puţină apă, fierbătorul se va opri automat înainte ca apa să ajungă la temperatura selectată. Nu depăşiţi nivelul maxim.

Avertizare
Dacă puneţi prea multă apă, există pericolul ca apa fierbinte să dea pe afară şi să vă opărească.

Puneţi corpul fierbătorului în standul electric.
Introduceţi ştecărul în priză.
Puneţi aparatul în stare de funcţionare selectând poziţia I a întrerupătorului (C).

Notă!
Înainte de a apăsa butonul pornit/ oprit, asiguraţi-vă că aţi închis bine capacul.

Imediat ce apa a ajuns la temperatura de fierbere, fierbătorul se va opri automat.

Înainte de a ridica fierbătorul din stand, asiguraţi-vă că acesta s-a oprit automat. În cazul în care încă mai funcţionează, opriţi-l dvs. prin apăsarea butonului pornit/ oprit.

Fierbătorul este

- oprit dacă întrerupătorul se află în poziţia 0.
- pornit dacă întrerupătorul se află în poziţia I.

După utilizare scoateţi ştecărul din priză şi lăsaţi fierbătorul să se răcească.

Nu turnaţi niciodată apă în fierbător când acesta este aşezat în standul electric.

Nu porniţi fierbătorul fără apă. Utilizarea incorectă va afecta negativ durata de viaţă a produsului

În cazul în care porniţi accidental fierbătorul fără apă în el, termostatul electric va întrerupe alimentarea cu curent electric odată ce rezistenţa a ajuns la o anumită temperatură iar ledul butonului pornit/ oprit se va stinge. Puteţi utiliza fierbătorul din nou după câteva minute odată ce acesta s-a răcit.

CURĂŢAREA FIERBĂTORULUI ŞI A FILTRULUI

Filtrul detaşabil anti-calcar nu permite depunerilor de calcar să ajungă în ceaşca dvs. în timpul turnării apei. Este necesar să îl clătiţi sub jet de apă rece în mod regulat.
Îndepărtaţi depunerile de calcar în mod regulat sau cel puţin o dată pe lună.

Pentru decalcifiere puteți utiliza:

- soluție 8 % oțet alb. Umpleți fierbătorul cu ½ din cantitatea de soluție și lăsați-o să acționeze pentru 2 ore. Goliți fierbătorul și fierbeți apă curată de 4-5 ori înainte de a-l utiliza din nou.
- acid citric. Fierbeți ½ l de apă în aparat, adăugați 30 g. de acid citric și lăsați-l să acționeze 20 de minute. Goliți apoi conținutul, fierbeți de 4-5 ori apă curată înainte de a-l utiliza din nou.

Pentru a curăța fierbătorul pe dinafară folosiți o cârpă uscată sau umezită ușor într-o soluție de curățare puțin concentrată.
Pentru curățarea standului folosiți numai o cârpă uscată.
Pentru a curăța fierbătorul sau oricare din componentele sau accesoriile acestuia nu utilizați niciodată agenți de curățare abrazivi, compuși ai petrolului , diluant, etc.

Specificații tehnice

230 V ~ 50 Hz, 2000 W
Volume 1 l

INSTRUCȚIUNI ȘI INFORMAȚII PRIVIND CASAREA AMBALAJELOR FOLOSITE

Duceți ambalajele la un centru public de reciclare deşeuri.

CASAREA PRODUSELOR ELECTRICE ȘI ELECTROCASNICE FOLOSITE

Semnificația simbolului de pe produs, de pe accesoriile sale sau de pe ambalaj indică faptul că acest produs nu trebuie tratat ca deşeu menajer. Vă rugăm casați acest aparat la centrul de colectare pentru reciclarea deşeurilor electrice şi electronice din zona dvs. Alternativ, în unele state ale Uniunii Europene sau în alte state europene, puteți returna produsele la distribuitorul local atunci când achiziționați un produs nou echivalent. Casarea corectă a acestui aparat va contribui la economisirea de resurse naturale valoroase şi la prevenirea impactului potențial negativ asupra mediului şi al sănătății umane care poate apărea ca rezultat al tratării necorespunzătoare a deşeurilor. Interesați-vă la autoritățile locale sau la cel mai apropiat centru de colectare a deşeurilor pentru detalii suplimentare. Casarea incorectă a acestui tip de deşeuri poate fi sancționată prin amenzi, conform normelor naționale.

Pentru persoanele juridice din Uniunea Europeană
Dacă doriți să casați un dispozitiv electric sau electronic, solicitați informațiile necesare de la vânzător sau furnizor.

Casarea în țări din afara Uniunii Europene

Dacă doriți să casați acest produs, solicitați informațiile necesare despre metoda corectă de casare de la departamentele autorităților locale sau de la vânzător.

CE Acest produs îndeplinește toate cerințele legislative de bază ale UE care îl vizează.

Modificările aduse textului, structurii şi specificațiilor tehnice pot apărea fără notificare prealabilă şi ne rezervăm dreptul de a efectua aceste modificări.