# MICROWAVE OVEN

## USER'S MANUAL

PHILCO

*Famous for Quality the World Over*

## PMD 2303

**Dear customer,**
**Thank you for buying a PHILCO brand product. So that your appliance serves you well, please read all the instructions in this user's manual.**

# CONTENTS

**PART 1: SAFETY PRECAUTIONS ..... 2**
- Important safety instructions ..... 2
- Radio wave interference ..... 4
- Grounding instructions ..... 4

**PART 2: DESCRIPTION OF THE APPLIANCE ..... 5**

**PART 3: INSTALLATION ..... 6**

**PART 4: THE BASICS OF COOKING IN A MICROWAVE OVEN ..... 7**
- Guide to kitchen dishes ..... 7

**PART 5: CONTROL PANEL ..... 8**

**PART 6: OPERATING INSTRUCTIONS FOR THE MICROWAVE OVEN ..... 10**
- General use ..... 10
- Setting the digital clock ..... 10
- Microwave cooking ..... 10
- Express cook ..... 11
- Automatic defrosting ..... 11
- Fast defrosting ..... 12
- Automatic cooking ..... 12
- Soup / Sauce button ..... 13
- Chilled Meal button ..... 13
- Frozen Meal button ..... 13
- Child safety lock ..... 14
- Power saving mode ..... 14
- Pausing the cooking process ..... 14

**PART 7: MAINTENANCE AND CLEANING ..... 15**

**PART 8: BEFORE YOU CALL THE SERVICE CENTRE ..... 16**

**PART 9: TECHNICAL SPECIFICATIONS ..... 17**



Copyright © 2012, Fast ČR, a. s.

# PART 1: SAFETY PRECAUTIONS

**Recommendation:**
Carefully read these instructions before installing and operating this microwave oven.
Write down the serial number found on the rating label of the oven in the space below. It is essential that you store this user's manual in a safe place so that you can use it in the future. If you intend to sell the appliance, give it to another owner, or if you move, always make sure that the user's manual is attached to the appliance, so that the new owner can find out about the operation of the appliance and the relevant warnings.

## SERIAL NUMBER:

1. Under no circumstances should you start the microwave oven with the door open as you could expose yourself to the effects of dangerous microwave energy radiation. It is important that you do not damage or modify the safety locks on the microwave oven door.
2. Do not block the front part of the microwave oven and the door with any object and make sure that dirt or detergent residues do not accumulate on the oven seals.
3. Do not use the microwave oven if it is damaged. It is especially important that the door is properly shut and also inspect the following for damage:
   a. door (that it is not bent);
   b. door hinges and locks (damaged or loose);
   c. door seals and other seals.

The microwave oven may only be adjusted or repaired by an authorised service technician.

## Important safety instructions

Adhere to all basic safety measures when using electrical appliances, including the following.

***WARNING!***
***Adhere to the directives below to avoid the dangers of burns, injury by electrical shock, fire hazards, injuries or explosion caused by large amounts of microwave energy.***

- This appliance may not be used by any persons (including children) with mental disabilities, weak strength or by inexperienced persons, unless they have been properly trained or schooled in the safe use of the product, or unless they are properly supervised by a qualified person who is responsible for their safety. Children must be supervised to ensure that they do not play with the product.



Copyright © 2012, Fast ČR, a. s.

***WARNING!***
***To limit the risk of a fire hazard, electric shock, injury or exposure to excessive amounts of microwave energy:***

- Before using this appliance read all the instructions.
- Only use the appliance for the purposes for which it was designed and in the manner described in this user's manual. This oven is designed only to heat, cook or dry food. It is not designed for industrial or laboratory purposes. Do not use caustic chemicals on this appliance.
- Do not attempt to use the microwave oven with the door open. You could expose yourself to the effect of microwaves. Do not run the microwave oven when it is empty.
- Do not use this oven if the power cord or power plug is damaged, if it is not working correctly, if it is damaged or if it has been dropped on the floor. Any repair of the microwave oven or replacement of a damaged power cord may only be carried out by an authorised service centre or another similarly qualified person, as this will prevent a dangerous situation from occuring.
- **WARNING:** If the door or the door seal is damaged then the oven must not be used until repaired by an authorised service centre or qualified person.
- **WARNING:** It is dangerous for anybody other than an authorised service centre or qualified person to carry out any repairs or maintenance whatsoever that leads to the removal of any cover providing protection from microwave energy radiation.
- **WARNING:** The use of the oven by unsupervised children is only permitted when sufficient instructions were given, so that the child is able to use the oven in a safe manner and understands the danger resulting from incorrect use.
- To limit the risk of a fire hazard inside the oven, use only kitchen dishes suitable for use in microwave ovens. When heating a meal on plastic or paper dishes, regularly check the oven to prevent it catching on fire.
- If you notice smoke, turn off the appliance and disconnect the power plug from the socket. Leave the oven door closed to prevent potential fire from spreading.
- If you are not using the oven do not leave paper materials, kitchen dishes or food inside.
- **WARNING:** Liquids or other meals must not be heated in closed containers, because they could explode.
- Heating of beverages in the microwave may cause a delayed boil and so you should be careful when handling containers and dishes.
- Do not fry food in the microwave oven. Hot oil may damage parts of the oven, dishes or may also cause skin burns.
- Eggs in their shells and whole hard boiled eggs must not be heated in the microwave oven because they could explode.
- Before cooking prick food with a thick peel, such as potatoes, pumpkins, apples and chestnuts.
- The content of baby bottles and baby food needs to be mixed or shaken before being served to the infant and the temperature needs to be checked to prevent burns.
- Kitchen dishes may become hot as a result of the heat transferred from the heated food. Sometimes it may be necessary to use protective gloves.
- **IMPORTANT** - kitchen dishes and utensils, which must not be used in the microwave oven:
  - metal pans and crockery with metal handles or with metal decorations;
  - clamps on plastic bags;
  - dishes with melamine surface treatment;
  - standard thermometers, which are used for measuring the temperature of meat etc.



Copyright © 2012, Fast ČR, a. s.

# Radio wave interference

The use of the oven may cause interference to a radio, television or similar receivers.
If interference occurs, it may be limited by the following measures:

1. keeping the door and the surface of the oven seals clean;
2. redirecting the radio or television signal reception antenna;
3. moving the microwave oven further away from the receiver;
4. connecting the microwave oven to a different power socket so that the microwave oven and the receiver do not share the same circuit.

# Grounding instructions

This microwave oven must be grounded. The microwave oven is equipped with a power cord, which has a ground wire with a grounding power plug. The power plug must be connected to a mains socket outlet that is correctly installed and grounded. This reduces the risk of injury by electric shock if a short circuit occurs – in such a case the electric current goes through the earthing wire. We recommend that the microwave oven be connected to an independent electrical circuit. The use of high voltage is dangerous and may lead to a fire or another accident that can damage the microwave oven.

***WARNING!***
***An incorrectly grounded power socket may present a danger of electric shock.***

***NOTE:***

1. ***If you are uncertain about the grounding of your mains power socket, contact an authorised service centre or a qualified electrician.***
2. ***Neither the manufacturer nor the vendor is responsible for damages to property and health if the microwave oven is connected incorrectly and not in accordance with the presented recommendations.***



Copyright © 2012, Fast ČR, a. s.

# PART 2: DESCRIPTION OF DEVICE

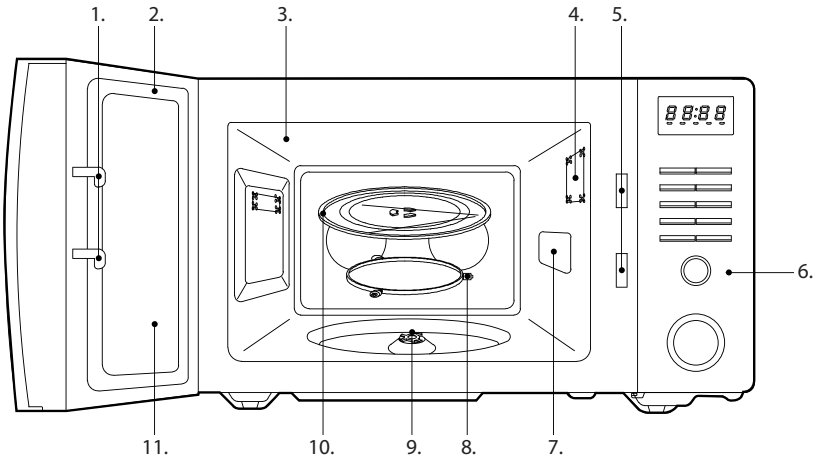


1. **Safety door closing system** – if the door is closed then the appliance will turn off automatically. If you open the door while the appliance is running, the appliance will turn off automatically, including the magnetron.
2. **Door seal** – the door seal prevents microwaves from being emitted outside of the internal area of the oven.
3. **Internal area of the oven**
4. **Lighting** – The light will automatically turn on when the oven is running.
5. **Safety door closing system**
6. **Control panel**
7. **Waveguide cover** – protects against soiling when food is heated.
8. **Rotating ring** – must always be installed under the glass plate if you wish to use the oven.
9. **Coupler** - it is located on the shaft mounted in the centre of the bottom part of the internal area of the oven and transfers the motion from the plate drive to the rotating plate. For this reason the coupler remains permanently in the oven irrespective of its operating mode.
10. **Rotating glass plate** – made from special fire-resistant glass. Always ensure that the plate is correctly seated in the oven before operating it. Do not use the oven without the glass plate inserted.
11. **Microwave oven window** – makes it possible to check progress during cooking. The window is equipped with a shield through which light can pass, but microwaves are blocked.



Copyright © 2012, Fast ČR, a. s.

# PART 3: INSTALLATION

1. Make sure that you have removed all packaging materials and advertising labels from inside the appliance.
2. **WARNING:** Check that the microwave oven is not damaged and that the door and the locks fit well, that the seal is not damaged, that the hinges and locks are not destroyed or loosened and that the inside area is in order. If you discover any damage, please contact an authorised service centre.
3. This microwave oven must be placed on an even, stable surface, that can bear its weight even with the food inserted.
4. Do not install the oven in the vicinity of heat sources, moisture or high humidity, or near flammable materials.
5. For proper operation of the microwave oven it is necessary to provide sufficient air ventilation. Allow free space of 20cm above the top surface of the oven, 10cm from behind and 5cm on the sides. Do not cover or block the openings in the appliance. Do not remove the feet of the microwave oven.
6. Do not use the microwave oven without the glass turning plate, drive assembly and the rotating ring installed.
7. Make sure that the power cord is not damaged and is not lead under the oven or over a hot or sharp surface.
8. The power socket must be freely accessible so that you can disconnect the microwave oven at any time if necessary.
9. Do not use the microwave oven outdoors.
10. **The appliance is designed to be used in an open space, it is not designed to be built-in.**



Copyright © 2012, Fast ČR, a. s.

# PART 4: THE BASICS OF COOKING IN A MICROWAVE OVEN

1. Carefully organise the food. Place the largest food pieces towards the centre of the plate.
2. Set the correct cooking time. Use short time periods for cooking, if necessary extend them. When cooking food at high temperatures smoke may be created or a fire may start.
3. Cover food when heating or cooking it. Covering the food will prevent juices from squirting and will help to achieve even heating/cooking.
4. To speed up the heating/cooking of food, such as chickens or hamburgers, turn them over once during heating/cooking. Large pieces of food such as roasts must be turned over at least once.
5. Meals with sauces need to be stirred in the centre so that the sauce is heated evenly.

## Guide to kitchen dishes

1. The ideal type of dish for cooking in the microwave oven is a transparent container, which permits the penetration of microwaves inside for the heating of food.
2. Microwaves do not travel through metal and so metal dishes or bowls with metal rims are not suitable for use in a microwave oven.
3. Do not use recycled paper products that may contain small metal particles for cooking in the microwave.
4. Round/oval containers are better than square/rectangular containers as food in the corners may overcook.
5. You should use containers suitable for microwave ovens only in accordance with the instructions of the manufacturer.

### This table will help you select the right type of dishes.

| Dishes | Microwaves |
|---|---|
| Heat resistant glass | Yes |
| Normal glass | No |
| Heat resistant ceramics | Yes |
| Plastic containers for microwave cooking | Yes |
| Kitchen paper | Yes |
| Metal platter/plate | No |
| Metal stand | No |
| Aluminium foil and containers from foil | No |



Copyright © 2012, Fast ČR, a. s.

# PART 5: CONTROL PANEL

## Control panel

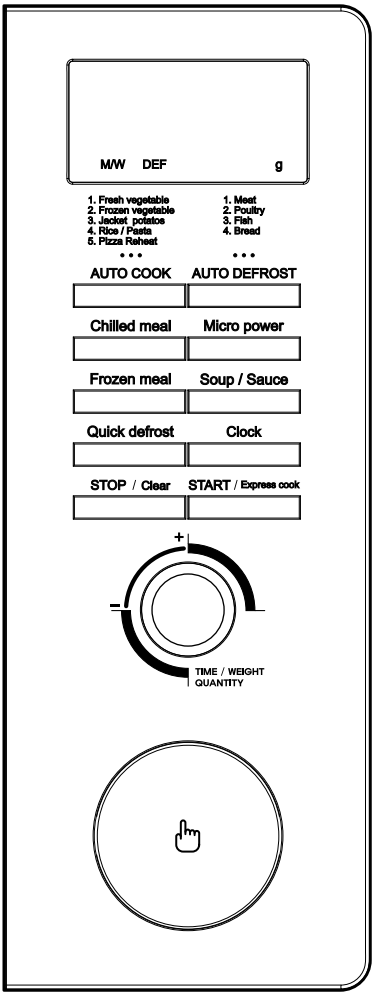




Copyright © 2012, Fast ČR, a. s.

**Display**
- The display shows the cooking time, the set power level, cooking indicators and the set time.

**Auto Cook button**
- Press this button to set automatic cooking of your favourite food.

**Auto Defrost button**
- Press this button to defrost food based on the set weight.

**Chilled Meal button**
- Press this button to heat chilled food.

**Micro Power button**
- Press this button to set the power level.

**Frozen Meal button**
- Press this button to heat frozen food.

**Soup / Sauce button**
- Press this button to heat soups / sauces.

**Quick Defrost Button**
- Press this button to start the quick defrost function.

**Clock Button**
- Press this button to set the clock.

**Turn dial**
- Use this button to set the time and weight.

**START / Express cook button**
- Press this button to start the set program. When a program is not set, press this button to heat the inserted food at the maximum power level for 30 seconds.

**STOP / Clear button**
- Press this button to end the set program or to delete the entered data.



Copyright © 2012, Fast ČR, a. s.

# PART 6: OPERATING INSTRUCTIONS FOR THE MICROWAVE OVEN

**A sound is made every time a button is pressed.**

## General use

1. Connect the power plug to a power socket with a rating of 230 V ~ 50 Hz.
2. Place the food into a container suitable for use in a microwave oven, open the door. Check that the guide and the rotating plate are correctly installed. Place the container on to the glass plate.
3. Close the door. Check that it is closed properly.
4. You can open the microwave oven door at any time and this will pause the operation of the oven. To continue, close the door and press the **START** button.
5. If you do not set the power level, the microwave oven will heat at the maximum power level.
6. ":0" will appear on the display after it is connected to a power socket.
7. After the processes is finished the set time will return to the value of the preset time.
8. If you press the **STOP/CLEAR** button during operation, the cooking process will stop. If you wish to cancel the cooking process and delete the entered data (excluding clock settings), press the **STOP/CLEAR** button again. If you open the door, the data will be kept.
9. If you press the **START** button and the oven does not start, check the space between the door and the seal for any obstacles preventing it from closing. Check that the door is closed properly. The microwave oven will not start until the door is properly closed or the program will be reset.

***NOTE:***
***Check that the microwave oven is properly installed and connected to the power socket.***

## Setting the digital clock

- When you turn on the oven for the first time, a flashing "0" will appear on the display and a sound will be made. If the electrical power supply is interrupted, the "0" will also start flashing and a sound will be made.
- Press the **CLOCK** button once or twice to set the clock in the 12 or 24 hour mode.
- Example: If you wish to set 8:30.

1. Press the **CLOCK** button once or twice.
2. Turn the dial and set the hours – 8:00.
3. Press the **CLOCK** button.
4. Turn the dial and set the minutes – 08:30.
5. Press the **CLOCK** button to confirm.

## Cooking using a microwave

- To program microwave cooking, first repeatedly press the **Micro Power** button and select the power level.
- Then turn the dial to set the cooking time. You can set a cooking time from 10 seconds to 60 minutes.
- Press the **START** button to start cooking.



Copyright © 2012, Fast ČR, a. s.

***NOTE:***
***If you skip step 1, the microwave oven will heat at the maximum power level.***
***The lower the power level you set the longer the cooking time you need to set, especially when heating cheese, milk and meat. As soon as the cooking process is finished, three sounds will be made and the display will show "End" or the clock. The rotating plate will stop and the internal lighting will turn off. A sound will be made every minute until you press the STOP/CLEAR button or until you open the oven door. The microwave oven will show time in 10 second intervals (up to 5 minutes), then in 30 second intervals (up to 10 minutes) and finally in 1 minute intervals (up to 60 minutes).***

**Microwave cooking power table**

| Number of presses | Power level (shown on the display) | Approximate value in % |
|---|---|---|
| 1x | P-HI | 100% |
| 2x | P-90 | 90% |
| 3x | P-80 | 80% |
| 4x | P-70 | 70% |
| 5x | P-60 | 60% |
| 6x | P-50 | 50% |
| 7x | P-40 | 40% |
| 8x | P-30 | 30% |
| 9x | P-20 | 20% |
| 10x | P-10 | 10% |
| 11x | P-00 | 00% |

# Express cook

This function makes it possible to turn on the microwave oven at maximum power for 30 seconds.
Repeatedly press the **START/Express Cook** button and set the cooking time. The microwave oven will automatically start at the maximum power level.
The maximum time that can be set is 5 minutes and 30 seconds.
After cooking is finished three sounds will be made.

# Automatic defrosting

You can defrost various types of food in the microwave oven. The defrosting time and power level is set automatically as soon as you set the food weight.

1. Repeatedly press the **AUTO DEFROST** button and select the appropriate food type.
2. Use the turn dial to set the food weight.
3. Press the **START** button to start the defrosting process.
4. About halfway through the defrosting process a sound will be made and it will be necessary to turn the food over or to move it. Open the door, turn over the food and press the **START** button to continue in the process.



Copyright © 2012, Fast ČR, a. s.

**Automatic defrost table**

| Number of presses | Item | Display | Weight | Dishes | Note |
|---|---|---|---|---|---|
| 1x | Meat | Ad – 1 | 200 – 2000 g | Flat plate | Wrap the edges in aluminium foil. Turn over as soon as the sound is made. After completing the defrosting process leave it to sit for 20 – 60 minutes. |
| 2x | Poultry | Ad – 2 | 200 – 2000 g | | |
| 3x | Fish | Ad – 3 | 200 – 2000 g | | |
| 4x | Bread | Ad – 4 | 100 – 500 g | | Bread slices, bread rolls, baguettes, etc. Turn over as soon as the sound is made. After completing the defrosting process leave it to sit for 1 – 2 minutes. |

# Fast defrosting

This function serves to quickly defrost 500 g of frozen meat. Nevertheless it will be necessary to leave the meat to sit for a while for it to fully defrost.

1. Press the **Quick Defrost** button to set the quick defrost mode.
2. Press the **START** button to start the process. The oven will countdown the defrost time. During the process a sound will be made indicating that it is necessary to turn over the food. Open the door, turn over the food and press the **START** button to continue in the defrosting process.

# Automatic cooking

1. Repeatedly press the **AUTO COOK** button to set the food heating program.
2. Use the turn dial to set the food weight.
3. Press the **START** button to start the automatic cooking program.



Copyright © 2012, Fast ČR, a. s.

**Automatic cooking table**

<table>
<tr><th>Number of presses</th><th>Item</th><th>Display</th><th>Weight</th><th>Note</th></tr>
<tr><td>1x</td><td>Fresh vegetables</td><td>Ac – 1</td><td>200 – 400 g</td><td>Clean and wash mixed vegetables. Place the vegetables on a round plate and add two tablespoons of water. Cover them.</td></tr>
<tr><td>2x</td><td>Frozen vegetables</td><td>Ac – 2</td><td>200 – 400 g</td><td>Place the vegetables on a round plate. Add 2 tablespoons of water and cover them.</td></tr>
<tr><td>3x</td><td>Potatoes in skin</td><td>Ac – 3</td><td>1 – 3 pieces</td><td>Select medium-sized potatoes – 200 – 250 g. Wash and then prick the skin several times using a fork or a knife. Place on a plate.</td></tr>
<tr><td>4x</td><td>Rice/Pasta</td><td>Ac – 4</td><td>100 – 300 g</td><td>Wash the rice, allow to drip. Place the rice, hot water and a teaspoon of salt into a large bowl.
<table>
<tr><th colspan="2">Weight</th><th>100 g</th><th>200 g</th><th>300 g</th><th>Cover</th></tr>
<tr><td rowspan="2">Water</td><td>Rice</td><td>180 ml</td><td>330 ml</td><td>480 ml</td><td>Yes</td></tr>
<tr><td>Pasta</td><td>400 ml</td><td>800 ml</td><td>1200 ml</td><td>no</td></tr>
</table>
Rice – after the cooking is finished allow the bowl to sit covered for another 5 minutes so that the water can be fully absorbed.<br>Pasta – Stir several times while cooking.<br>After the cooking is complete allow the bowl to sit covered for another 1 – 2 minutes. Strain under cold water.</td></tr>
<tr><td>5x</td><td>Pizza – heating</td><td>Ac – 5</td><td>1 – 3 slices</td><td>Use only frozen pizza.<br>Place the pizza with the wide edges on the edge of a plate.<br>Do not cover or overlap the individual slices.<br>Allow them to sit for 1 – 2 minutes before serving.</td></tr>
</table>

# Soup / Sauce button

1. Press the **Soup/Sauce** button. "A—3" will appear on the display.
2. Use the turn dial to set the food weight. You can set the food weight in the range from 200 to 400 g, in 100 g increments.
3. Press the **START** button to start the cooking process.

# Chilled Meal button

1. Press the **Chilled Meal** button. "A—1" will appear on the display.
2. Use the turn dial to set the food weight. You can set the food weight in the range from 300 to 500 g, in 100 g increments.
3. Press the **START** button to start the cooking process.

# Frozen Meal button

1. Press the **Frozen Meal** button. "A–2" will appear on the display.
2. Use the turn dial to set the food weight. You can set the food weight in the range from 300 to 500 g, in 100 g increments.
3. Press the **START** button to start the cooking process.



Copyright © 2012, Fast ČR, a. s.

**Cooking table**

| Item | Display | Weight | Food temperature | Note |
|---|---|---|---|---|
| Chilled food | A – 1 | 300 – 500 g | From the refrigerator | Prick the surface with a fork. Place the food on a plate. After completing the cooking process leave it to sit for 2 – 3 minutes before serving.<br>Stir: spaghetti bolognese, sauces.<br>Do not stir: lasagne, baked foods.<br>Note: For ready-meals it is necessary to prick both parts – meat and rice/pasta.<br>Stir food that needs to be stirred only after the cooking process is finished.<br>Do not stir food that does not need to be stirred. |
| Frozen food | A – 2 | 300 – 500 g | From the freezer | See above. |
| Soup / Sauce | A – 3 | 200 – 400 g | Room temperature | Pour the soup / sauce into a bowl. Cover it. Stir after heating up. Allow to it to sit covered for about 2 minutes. Then stir again. |

# Child Safety Lock

To prevent the microwave oven from being accidentally turned on by small children it is possible to set a child lock function.
Turning on: Press and hold the **STOP / CLEAR** button for approximately 3 seconds.
Turning off: Press and hold the **STOP / CLEAR** button for approximately 3 seconds.

# Power saving mode

1. After "0" is shown on the display, press the **STOP/CLEAR** button. The display will turn off and a sound will be made.
2. To cancel the power saving mode press any button, open the door or turn the dial.

# Pausing the cooking process

1. Press the **STOP/CLEAR** button
   - You can start the oven by pressing the **START** button.
   - Press the button again to delete the entered data. It will be necessary to enter new data.
2. Open the door.
   - Close the door and press the **START** button to continue in the cooking process.

***NOTE:***
***The cooking process will be stopped whenever you open the door.***



Copyright © 2012, Fast ČR, a. s.

# PART 7: MAINTENANCE AND CLEANING

1. Turn off the microwave oven and disconnect from the power socket before performing regular or exceptional maintenance.
2. Keep the inside area clean. If the walls of the microwave oven are splattered with food juices then wipe them away using a damp cloth. If the microwave oven is heavily soiled, you can use a weak solution of a neutral cleaning agent. Do not use cleaning agents in a spray or other coarse agents as they could scratch, damage or degrade the surface of the microwave oven.
3. Wipe the exterior surface with a damp cloth. To prevent damaging the operating parts of the oven, make sure that water does not enter the ventilation openings.
4. Regularly clean both sides of the door and window, door seal and other parts using a damp cloth so as to remove drops or food remains. Do not use cleaning agents causing abrasion.
5. Do not expose the control panel to moisture. Clean it using a fine damp cloth. Leave the door open when cleaning the control panel so as not to accidentally start the oven.
6. If the inside of the oven or around the door fogs up with steam from food, wipe it off with a clean dry wiping cloth. This condition may arise if the oven is installed in a humid environment. This is a normal event.
7. Regularly clean the glass plate. You can clean the plate in warm water or in a dishwasher.
8. The rotating ring and the under side of the inside area of the oven should be regularly cleaned to prevent excessive noise. Simply clean out the under side of the inside area of the oven using a weak neutral detergent solution. You may wash the rotating ring in a weak neutral cleaning agent solution or in a dishwasher. Do not forget to correctly return the rotating ring back into the microwave oven after taking it out.
9. To remove unpleasant odours from the oven place a glass (check that it is suitable for use in a microwave oven) of water with juice and peal from one lemon into the microwave oven and allow it to cook in the microwave mode for 5 minutes. Thoroughly wipe out the inside area of the oven until dry with a fine cloth.
10. If the interior light needs to be replaced, please contact an authorised service centre.
11. Regularly clean the oven and remove food remains. Otherwise, the surface of the oven may be damaged or its lifetime may be reduced or there may be a risk of a hazardous situation arising.



Copyright © 2012, Fast ČR, a. s.

# PART 8: BEFORE YOU CALL THE SERVICE CENTRE

If the oven is not working properly:

1. Check that the microwave oven is correctly connected to the power socket. If not, take the power plug out of the power socket, wait 10 seconds and then reinsert it.
2. Check whether a fuse has burned or a circuit breaker has been disconnected. If everything appears to be in order, try a different appliance in the same power socket.
3. Check that you have set the proper values on the control panel.
4. Check that the door is properly closed and that the door safety system is working properly. Otherwise microwaves will not be produced in the oven.

IF THE ABOVE MENTIONED STEPS DO NOT HELP, CONTACT AN AUTHORISED SERVICE CENTRE. DO NOT ATTEMPT TO MODIFY OR REPAIR THE MICROWAVE OVEN YOURSELF.



Copyright © 2012, Fast ČR, a. s.

# PART 9: TECHNICAL SPECIFICATIONS

| | |
|---|---|
| Nominal voltage range | 230 V |
| Nominal frequency | 50 Hz |
| Rated power input | 1200 W |
| Microwave power output | 800 W |
| Operating frequency | 2,450 MHz |
| Noise level | 48 dB (A) (53 dB at start up) |
| Diameter of the turning tray | 255 mm |
| Volume | 23 l |
| External dimensions (h x w x d) | 287 x 465 x 352 mm |
| Internal dimensions (h x w x d) | 230 x 298 x 330 mm |
| Weight | 11.8 kg |
| Timer | 60 min |
| Number of power levels | 10 |

***NOTE:***
***All the here mentioned data is subject to change.***



Copyright © 2012, Fast ČR, a. s.

## INSTRUCTIONS AND INFORMATION REGARDING THE DISPOSAL OF USED PACKAGING MATERIALS

Dispose of packaging material at a public waste disposal site.

## DISPOSAL OF USED ELECTRICAL AND ELECTRONIC APPLIANCES

The meaning of the symbol on the product, its accessory or packaging indicates that this product shall not be treated as household waste. Please, dispose of this product at your applicable collection point for the recycling of electrical & electronic equipment waste. Alternatively in some states of the European Union or other European states you may return your products to your local retailer when buying an equivalent new product. The correct disposal of this product will help save valuable natural resources and help in preventing the potential negative impact on the environment and human health, which could be caused as a result of improper liquidation of waste. Please ask your local authorities or the nearest waste collection centre for further details. The improper disposal of this type of waste may fall subject to national regulations for fines.

**For business entities in the European Union**
If you wish to dispose of an electrical or electronic device, request the necessary information from your seller or supplier.

**Disposal in other countries outside the European Union**
If you wish to dispose of this product, request the necessary information about the correct disposal method from local government departments or from your seller.

This product meets all the basic EU regulation requirements that relate to it.

Changes to the text, design and technical specifications may occur without prior notice and we reserve the right to make these changes.



Copyright © 2012, Fast ČR, a. s.

# MIKROVLNNÁ TROUBA

## NÁVOD K OBSLUZE

PHILCO

*Famous for Quality the World Over*

**PMD 2303**

**Vážený zákazníku**
**Děkujeme, že jste zakoupil výrobek značky PHILCO. Aby váš spotřebič sloužil co nejlépe, přečtěte si všechny pokyny v tomto návodu.**

# OBSAH

**ČÁST 1:BEZPEČNOSTNÍ OPATŘENÍ ..... 2**
- Důležité bezpečnostní instrukce ..... 2
- Rušení rádiových vln ..... 4
- Instrukce o uzemnění ..... 4

**ČÁST 2 POPIS PŘÍSTROJE ..... 5**

**ČÁST 3: INSTALACE ..... 6**

**ČÁST 4: ZÁSADY VAŘENÍ V MIKROVLNNÉ TROUBĚ ..... 7**
- Průvodce kuchyňskými nádobami ..... 7

**ČÁST 5: OVLÁDACÍ PANEL ..... 8**

**ČÁST 6: POKYNY K POUŽÍVÁNÍ MIKROVLNNÉ TROUBY ..... 10**
- Obecné použití ..... 10
- Nastavení digitálních hodin ..... 10
- Mikrovlnné vaření ..... 10
- Express cook (Rychlé vaření) ..... 11
- Automatické rozmrazování ..... 11
- Rychlé rozmrazování ..... 12
- Automatické vaření ..... 12
- Tlačítko Soup / Sauce (Polévka / Omáčka) ..... 13
- Tlačítko Chilled Meal (Chlazené jídlo) ..... 13
- Tlačítko Frozen Meal (Mražené jídlo) ..... 13
- Dětský zámek ..... 14
- Režim úspory energie ..... 14
- Přerušení procesu přípravy ..... 14

**ČÁST 7: ÚDRŽBA A ČIŠTĚNÍ ..... 15**

**ČÁST 8: PŘEDTÍM NEŽ ZAVOLÁTE DO SERVISU ..... 16**

**ČÁST 9: TECHNICKÉ ÚDAJE ..... 17**



Copyright © 2012, Fast ČR, a. s.

# ČÁST 1: BEZPEČNOSTNÍ OPATŘENÍ

**Doporučení:**
Před instalací a ovládáním této mikrovlnné trouby si pečlivě přečtěte tyto instrukce.
Níže si zapište sériové číslo, které naleznete na typovém štítku trouby. Je nezbytně nutné, abyste si tento návod k použití uschovali, abyste ho mohli používat i v budoucnu. Chcete-li spotřebič prodat, předat dalšímu majiteli, nebo když se budete stěhovat, vždy se přesvědčte, že je ke spotřebiči přiložen tento návod k použití, aby se i nový vlastník mohl seznámit s používáním spotřebiče a příslušným varováním.

## SÉRIOVÉ ČÍSLO:

1. V žádném případě nespouštějte mikrovlnnou troubu s otevřenými dvířky, jelikož byste se mohli vystavit vlivu nebezpečného záření mikrovlnné energie. Je důležité, abyste nepoškodili či neupravovali bezpečnostní zámky dvířek mikrovlnné trouby.
2. Neblokujte přední část mikrovlnné trouby a dvířka jakýmkoliv předmětem a dbejte na to, aby se na částech trouby s těsněním nekupila špína nebo zbytky čisticího prostředku.
3. Nepoužívejte mikrovlnnou troubu, pokud je poškozena. Je zvláště důležité, aby byla dvířka správně zavřena a současně zkontrolujte, zda nejsou poškozena:
   a. dvířka (aby nebyla prohnuta);
   b. závěsy dveří a zámky (poškozené nebo uvolněné);
   c. těsnění dvířek a dalších částí.

Mikrovlnnou troubu smí seřizovat nebo opravovat pouze autorizovaný servisní technik.

## Důležité bezpečnostní instrukce

Při použití elektrických spotřebičů dodržujte základní bezpečnostní opatření, včetně následujících.

***VAROVÁNÍ!***
***Dodržujte níže uvedená nařízení, abyste se vyvarovali nebezpečí popálenin, úrazu elektrickým proudem, vzniku požáru, zranění nebo výbuchu z důvodu velikého množství mikrovlnné energie.***

- Tento přístroj není určen pro osoby (včetně dětí) se sníženou fyzickou, smyslovou nebo mentální schopností nebo osoby s omezenými zkušenostmi a znalostmi, pokud nad nimi není veden odborný dohled nebo podány instrukce zahrnující použití tohoto přístroje osobou odpovědnou za jejich bezpečnost. Děti by měly být pod dozorem, aby se zajistilo, že si s přístrojem nebudou hrát.



Copyright © 2012, Fast ČR, a. s.

***VAROVÁNÍ!***
***K omezení rizika vzniku požáru, zasažení elektrickým proudem, zranění nebo vystavení se nadměrnému množství mikrovlnné energie:***

- Před použitím spotřebiče si přečtěte všechny instrukce.
- Používejte tento spotřebič pouze k účelům, ke kterým je určen a jak je uvedeno v tomto návodu k obsluze. Tato trouba je určena výhradně k ohřevu, vaření nebo sušení potravin. Není určena pro průmyslové ani laboratorní účely. Nepoužívejte na tento spotřebič leptavé chemikálie.
- Nepokoušejte se používat mikrovlnnou troubu při otevřených dvířkách. Mohli byste se vystavit působení mikrovln. Nespouštějte mikrovlnnou troubu naprázdno.
- Nepoužívejte tuto troubu, pokud je poškozen napájecí kabel nebo zástrčka, v případě, že nefunguje správně, je-li poškozena nebo byla-li upuštěna na zem. Jakákoliv oprava mikrovlnné trouby nebo výměna poškozeného napájecího kabelu smí být provedena pouze autorizovaným servisním střediskem nebo jinou podobně kvalifikovanou osobou, aby se zabránilo vzniku nebezpečné situace.
- **VÝSTRAHA:** Pokud jsou dvířka nebo těsnění dvířek poškozeny, nesmí být trouba v činnosti, dokud nebude opravena autorizovaným servisem anebo proškolenou osobou.
- **VÝSTRAHA:** Je nebezpečné pro kohokoli jiného, než je autorizovaný servis nebo proškolená osoba, aby prováděl jakékoli opravy nebo údržbu vedoucí k odstranění libovolného krytu, který zajišťuje ochranu před zářením mikrovlnné energie.
- **VÝSTRAHA:** Použití trouby dětmi bez dozoru je povoleno pouze, když jsou dány dostatečné pokyny, aby dítě bylo schopno používat troubu bezpečným způsobem a rozumělo nebezpečím při nesprávném použití.
- K omezení rizika vzniku požáru uvnitř trouby používejte pouze kuchyňské nádobí, které je vhodné k použití v mikrovlnných troubách. Když se ohřívá pokrm v nádobách z plastu nebo papíru, pravidelně kontrolujte troubu, aby nedošlo k jejich vznícení.
- Zpozorujete-li kouř, vypněte spotřebič a odpojte zástrčku od zásuvky. Dvířka trouby nechte zavřena, aby se zabránilo rozšíření případného ohně.
- Nepoužíváte-li troubu, nenechávejte uvnitř papírové materiály, kuchyňské nádobí nebo potraviny.
- **VÝSTRAHA:** Kapaliny nebo jiné pokrmy nesmějí být ohřívány v uzavřených nádobách, protože jsou náchylné k explozi.
- Mikrovlnný ohřev nápojů může způsobit opožděný var, a proto buďte opatrní při manipulaci s nádobou.
- V mikrovlnné troubě nesmažte potraviny. Horký olej může poškodit části trouby, nádobí, nebo dokonce přivodit popálení pokožky.
- Vejce ve skořápkách a celá natvrdo uvařená vejce se nesmějí v mikrovlnných troubách ohřívat, protože mohou explodovat.
- Před vařením propíchněte potraviny se silnou slupkou, jako jsou brambory, dýně, jablka a kaštany.
- Obsah kojeneckých lahví a dětské stravy je nutné před podáváním kojenci/dítěti promíchat nebo protřepat a zkontrolovat teplotu, aby se zabránilo popálení.
- Kuchyňské nádobí se může stát horkým v důsledku přeneseného tepla z ohřívaných potravin. Někdy bude třeba použít ochranných rukavic.
- **DŮLEŽITÉ** - kuchyňské nádobí a pomůcky, které se nesmí v mikrovlnné troubě používat:
  - kovové pánve nebo nádobí s kovovou rukojetí nebo s kovovým zdobením;
  - svorky na plastových sáčcích;
  - nádobí s povrchovou úpravou z melaminu;
  - běžné teploměry, které se používají např. k měření teploty masa apod.



Copyright © 2012, Fast ČR, a. s.

# Rušení rádiových vln

Při používání trouby může dojít k rušení rádia, televizoru nebo podobných přijímačů.
Pokud dojde k rušení, může být omezeno následujícími opatřeními:

1. udržováním dvířek a těsnění povrchu mikrovlnné trouby v čistotě;
2. přesměrováním přijímací antény rádia nebo televizoru;
3. přemístěním mikrovlnné trouby z dosahu přijímače;
4. zapojením mikrovlnné trouby do jiné zásuvky, aby mikrovlnná trouba i přijímač sdílely jiný obvod.

# Instrukce o uzemnění

Mikrovlnná trouba musí být uzemněna. Mikrovlnná trouba je vybavena přívodním kabelem, který má uzemňovací drát s uzemňovací zástrčkou. Zástrčka musí být připojena k síťové zásuvce, která musí být správně instalována a uzemněna. V případě vzniku zkratu uzemnění snižuje riziko úrazu elektrickým proudem – elektrický proud je při zkratu veden přes uzemňovací drát. Doporučujeme, aby byla mikrovlnná trouba zapojena do samostatného elektrického obvodu. Použití vysokého napětí je nebezpečné a může dojít ke vzniku požáru nebo jiné nehodě, která může mít za následek poškození mikrovlnné trouby.

***VAROVÁNÍ!***
***Nesprávné uzemnění zásuvky může způsobit riziko zásahu elektrickým proudem.***

***POZNÁMKA:***

1. ***Pokud máte nejasnosti ohledně uzemnění vaší síťové zásuvky, kontaktujte autorizovaný servis nebo kvalifikovaného elektrikáře.***
2. ***Ani výrobce ani prodejce není odpovědný za škody na majetku a zdraví, pokud byla mikrovlnná trouba zapojena nesprávně a v rozporu se zde uvedenými doporučeními.***



Copyright © 2012, Fast ČR, a. s.

# ČÁST 2: POPIS PŘÍSTROJE

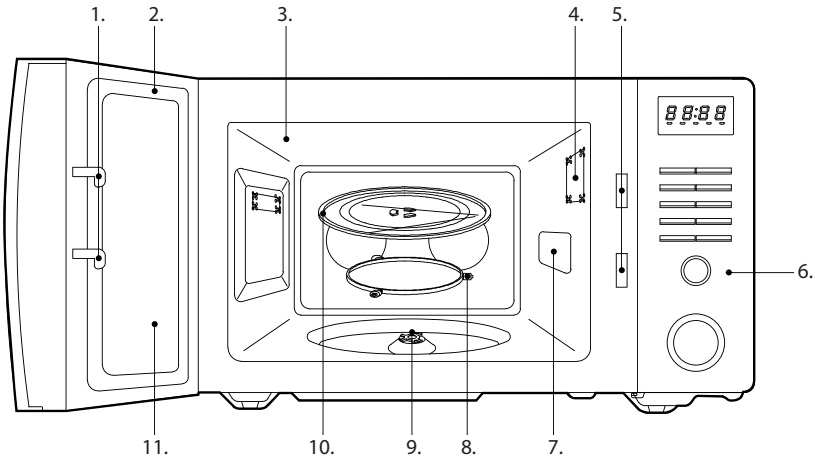


1. **Bezpečnostní uzavírání dvířek** – pokud jsou dvířka uzavřena, bude přístroj automaticky vypnut. Pokud dvířka otevřete, zatímco bude přístroj v provozu, přístroj se automaticky vypne, včetně magnetronu.
2. **Těsnění dvířek** – těsnění dvířek zabraňuje úniku mikrovln z vnitřního prostoru trouby.
3. **Vnitřní prostor trouby**
4. **Osvětlení** – automaticky se rozsvítí, pokud je trouba v provozu.
5. **Bezpečnostní systém zavírání dvířek**
6. **Ovládací panel**
7. **Kryt vlnovodu** – chrání před znečištěním během ohřevu potravin.
8. **Otočný prstenec (kruh)** – musí být vždy instalován pod skleněným talířem, pokud chcete troubu používat.
9. **Spojka** - je umístěna na hřídeli uloženém uprostřed spodní části vnitřního prostoru trouby a přenáší pohyb pohodu otočného talíře na otočný talíř. Z uvedeného důvodu zůstává spojka trvale v troubě bez ohledu na její provozní režim.
10. **Otočný skleněný talíř** – vyroben ze speciálního ohnivzdorného skla. Vždy se ujistěte, že je talíř správně vložen do trouby před zahájením provozu. Nepoužívejte troubu bez vloženého skleněného talíře.
11. **Okénko mikrovlnné trouby** – umožňuje kontrolu během přípravy. Okénko je vybaveno sítkem, kterým může projít světlo, ale nikoliv mikrovlny.



Copyright © 2012, Fast ČR, a. s.

# ČÁST 3: INSTALACE

1. Ujistěte se, že jste odstranili všechny obalové materiály i reklamní štítky uvnitř přístroje.
2. **VAROVÁNÍ:** Zkontrolujte, zda není mikrovlnná trouba poškozená, zda správně doléhají dvířka nebo zámky dvířek, zda není poškozené těsnění, rozbité nebo uvolněné závěsy a zámky a zda vnitřní prostor je v pořádku. Pokud zaznamenáte poškození, kontaktujte autorizovaný servis.
3. Tato mikrovlnná trouba musí být umístěna na rovný, stabilní povrch, který udrží její váhu i s vloženými potravinami.
4. Neinstalujte troubu do blízkosti zdrojů tepla, vlhka nebo vysoké vlhkosti, nebo poblíž hořlavých matriálů.
5. Pro správné ovládání mikrovlnné trouby je třeba zajistit dostatečnou ventilaci vzduchu. Ponechte volný prostor 20cm nad horním povrchem trouby, 10cm za její zadní částí a 5cm po stranách. Nezakrývejte ani neblokujte otvory v přístroji. Neodstraňujte nohy mikrovlnné trouby.
6. Nepoužívejte mikrovlnnou troubu bez instalovaného skleněného talíře, pohonného ústrojí a otočného prstence.
7. Ujistěte se, že přívodní kabel není poškozen, není veden pod troubou ani přes horký nebo ostrý povrch.
8. Síťová zásuvka musí zůstat volně přístupná, abyste mohli kdykoliv mikrovlnnou troubu v případě nutnosti odpojit.
9. Nepoužívejte mikrovlnnou troubu venku.
10. **Spotřebič je určen pro používání ve volném prostoru, nikoli jako vestavený.**



Copyright © 2012, Fast ČR, a. s.

# ČÁST 4: ZÁSADY VAŘENÍ V MIKROVLNNÉ TROUBĚ

1. Potraviny pečlivě uspořádejte. Nejsilnější kousky potravin umístěte směrem od středu talíře.
2. Správně nastavte čas vaření. K vaření použijte krátké časy, v případě potřeby je prodlužte. Při vaření potravin za vysokých teplot může dojít ke vzniku kouře nebo vznícení.
3. Zakryjte potraviny při ohřevu/vaření. Zakrytí potravin zabrání rozstřikování šťáv a napomáhá k rovnoměrnému ohřevu/uvaření.
4. K urychlení ohřevu/vaření potravin, jako jsou kuřata a hamburgery, je během ohřevu/vaření jednou obraťte. Velké kusy potravin, jako jsou pečeně, musí být obráceny nejméně jednou.
5. Pokrm s omáčkou je třeba uprostřed ohřevu promíchat, aby byla omáčka rovnoměrně ohřátá.

## Průvodce kuchyňskými nádobami

1. Ideálním typem nádoby pro mikrovlnné vaření je průhledná nádoba, která dovoluje průchod mikrovln dovnitř a zahřívání potravin.
2. Mikrovlny neprochází kovem, proto kovové nádobí nebo mísy s kovovým okrajem, nejsou vhodné pro použití v mikrovlnné troubě.
3. Nepoužívejte pro mikrovlnné vaření recyklované papírové výrobky, které mohou obsahovat malé kovové částice.
4. Kulaté / oválné nádoby jsou vhodnější než čtvercové/obdélníkové nádoby, jelikož jídlo v rozích se může převařit.
5. Nádoby vhodné pro mikrovlnné trouby byste měli používat pouze v souladu s pokyny výrobce.

### Tato tabulka vám pomůže vybrat správné nádobí.

| Nádobí | Mikrovlny |
|---|---|
| Teplovzdurné sklo | Ano |
| Normální sklo | Ne |
| Teplovzdurná keramika | Ano |
| Plastové nádoby pro mikrovlnné vaření | Ano |
| Kuchyňský papír | Ano |
| Kovový tác/talíř | Ne |
| Kovový stojan | Ne |
| Hliníková fólie a nádoby z fólie | Ne |



Copyright © 2012, Fast ČR, a. s.

# ČÁST 5: OVLÁDACÍ PANEL

## Ovládací panel

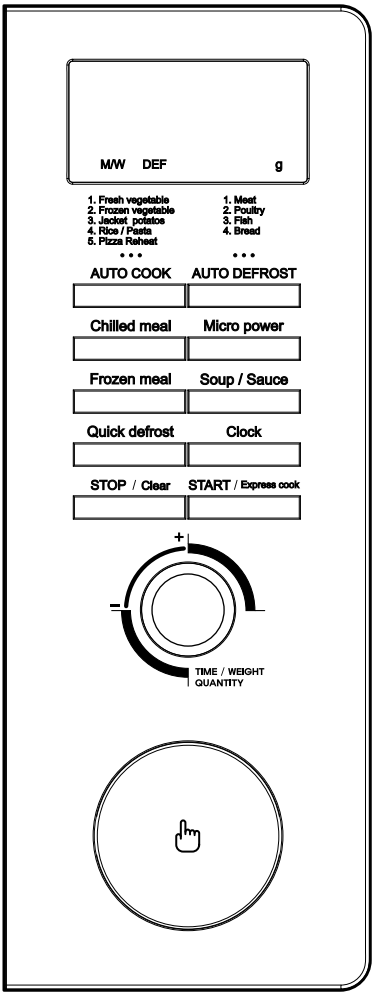




Copyright © 2012, Fast ČR, a. s.

**Displej**
- Na displeji se zobrazí doba vaření, nastavený výkon, ikony vaření a nastavený čas.

**Tlačítko Auto Cook (Automatické vaření)**
- Stiskněte toto tlačítko pro nastavení automatického vaření oblíbených potravin.

**Tlačítko Auto Defrost (Automatické rozmrazování)**
- Stiskněte toto tlačítko pro rozmrazování potravin podle nastavené hmotnosti.

**Tlačítko Chilled Meal (Chlazené jídlo)**
- Stiskněte toto tlačítko pro ohřev chlazeného jídla.

**Tlačítko Micro Power**
- Stiskněte toto tlačítko pro nastavení výkonu.

**Tlačítko Frozen meal (Zmrazené jídlo)**
- Stiskněte toto tlačítko pro ohřev zamraženého jídla.

**Tlačítko Soup / Sauce (Polévka / Omáčka)**
- Stiskněte toto tlačítko pro ohřev polévky / omáčky.

**Tlačítko Quick defrost (Rychlé rozmrazování)**
- Stiskněte toto tlačítko pro spuštění funkce rychlého rozmrazování.

**Tlačítko Clock (Hodiny)**
- Stiskněte toto tlačítko pro nastavení hodin.

**Otočný ovladač**
- Použijte toto tlačítko pro nastavení času a hmotnosti.

**Tlačítko START / Express cook**
- Stiskněte toto tlačítko pro spuštění nastaveného programu. Bez nastaveného programu stiskněte toto tlačítko pro ohřev vložených potravin při maximálním výkonu na 30 sekund.

**Tlačítko STOP / Clear**
- Stiskněte toto tlačítko pro ukončení nastaveného programu nebo pro vymazání vložených dat.



Copyright © 2012, Fast ČR, a. s.

# ČÁST 6: POKYNY K POUŽÍVÁNÍ MIKROVLNNÉ TROUBY

**Každým stisknutím tlačítka zazní zvukový signál.**

## Obecné použití

1. Zapojte vidlici přívodní kabelu do síťové zásuvky o parametrech 230 V ~ 50 Hz.
2. Vložte potravin do nádoby vhodné pro použití v mikrovlnné troubě, otevřete dvířka. Ujistěte se, že jsou vodítko a otočný talíř správně nainstalovány. Na skleněný talíř položte nádobu.
3. Zavřete dvířka. Zkontrolujte, že jsou správně zavřena.
4. Dvířka mikrovlnné trouby můžete kdykoliv otevřít, čímž provoz trouby přerušíte. Pro pokračování zavřete dvířka a stiskněte tlačítka **START**.
5. Pokud nenastavíte úroveň výkonu, bude mikrovlnná trouba ohřívat při maximálním výkonu.
6. Po zapojení do síťové zásuvky se na displeji zobrazí „:0“.
7. o dokončení procesu se nastavený čas vrátí na hodnotu přednastaveného času.
8. Pokud stisknete tlačítko **STOP/CLEAR** během provozu, proces přípravy se zastaví. Pokud chcete proces přípravy zrušit a vymazat vložená data (vyjma hodin), stiskněte tlačítko **STOP/CLEAR** znovu. Pokud otevřete dvířka, zůstanou data ponechána.
9. Pokud stiskněte tlačítko **START** a trouba se nespustí, zkontrolujte prostor mezi dvířky a těsněním, zda ve správném zavření nebrání žádná překážka. Ujistěte se, že jsou dvířka správně zavřena. Mikrovlnná trouba se nespustí, dokud nebudou dvířka správně zavřena nebo program nebude resetován.

***POZNÁMKA:***
***Ujistěte se, že mikrovlnná trouba správně instalována a zapojena do síťové zásuvky.***

## Nastavení digitálních hodin

- Pokud zapnete troubu poprvé, na displeji se rozbliká „:0“ a zazní zvukový signál. Pokud dojde k přerušení dodávky elektrické energie, na displeji se také rozbliká „:0“ a zazní zvukový signál.
- Stiskněte tlačítko **CLOCK** jednou nebo dvakrát pro nastavení hodin v 12 nebo 24hodinovém režimu.
- Příklad: Chcete nastavit 8:30.

1. Stiskněte jednou nebo dvakrát tlačítko **CLOCK**.
2. Otočte ovladačem a nastavte hodiny – 8:00.
3. Stiskněte tlačítko **CLOCK**.
4. Otočte ovladačem a nastavte minuty – 8:30.
5. Stiskněte tlačítko **CLOCK** pro potvrzení.

## Mikrovlnné vaření

- Pro naprogramování mikrovlnného vaření nejdříve stiskněte opakovaně tlačítko **Micro Power** a vyberte výkon.
- Poté otočným ovladačem nastavte dobu vaření. Můžete nastavit dobu vaření od 10 sekund do 60 minut.
- Stiskněte tlačítko **START** pro spuštění vaření.



Copyright © 2012, Fast ČR, a. s.

***POZNÁMKA:***
***Pokud vynecháte krok 1, bude mikrovlnná trouba ohřívat na maximální výkon.***
***Čím nižší výkon nastavíte, tím více je třeba prodloužit dobu přípravy, zvláště při ohřevu sýra, mléka a masa. Jakmile proces přípravy dokončen, zazní třikrát zvukový signál a na displeji se zobrazí „End“ nebo hodiny. Otočný talíř se zastaví a osvětlení vnitřního prostoru zhasne. Každou minutu zazní zvukový signál, dokud nestiskněte tlačítko STOP/CLEAR nebo neotevřete dvířka trouby.***
***Mikrovlnná trouba zobrazí čas v 10sekundový krocích (až do 5 minut), poté v 30sekundových krocích (až do 10 minut) a nakonec v 1minutových krocích (až do 60 minut).***

**Tabulka výkonu mikrovlnného vaření**

| Počet stisknutí | Výkon (zobrazení na displeji) | Přibližná hodnota v % |
|---|---|---|
| 1x | P-HI | 100% |
| 2x | P-90 | 90% |
| 3x | P-80 | 80% |
| 4x | P-70 | 70% |
| 5x | P-60 | 60% |
| 6x | P-50 | 50% |
| 7x | P-40 | 40% |
| 8x | P-30 | 30% |
| 9x | P-20 | 20% |
| 10x | P-10 | 10% |
| 11x | P-00 | 00% |

# Express cook (Rychlé vaření)

Tato funkce umožňuje spustit mikrovlnnou troubu na maximální výkon po dobu 30 sekund.
Stiskněte opakovaně tlačítko **START/Express Cook** a nastavte dobu vaření. Mikrovlnná trouba se automaticky spustí při maximální výkonu.
Maximální čas, který můžete nastavit, je 5 minut a 30 sekund.
Po dokončení přípravy zazní 3x zvukový signál.

# Automatické rozmrazování

V mikrovlnné troubě můžete rozmrazovat nejrůznější druhy potravin. Doba a výkon rozmrazování se nastaví automaticky, jakmile nastavíte hmotnost potravin.

1. Stiskněte opakovaně tlačítko **AUTO DEFROST** a vyberte příslušný druh potravin.
2. Otočným ovladačem nastavte hmotnost potraviny.
3. Stiskněte tlačítko **START** pro zahájení procesu rozmrazování.
4. Asi v polovině procesu rozmrazování zazní zvukový signál a bude třeba potraviny otočit, nebo přemístit. Otevřete dvířka, otočte potraviny a stiskněte tlačítko **START** pro pokračování v procesu.



Copyright © 2012, Fast ČR, a. s.

**Tabulka automatického rozmrazování**

| Počet stisknutí | Položka | Displej | Hmotnost | Nádobí | Poznámka |
|---|---|---|---|---|---|
| 1x | Maso | Ad – 1 | 200 – 2000 g | Plochý talíř | Zabalte okraje v alobalu. Otočte, jakmile zazní zvukový signál. Po dokončení procesu rozmrazování nehte stát stranou 20 – 60 minut. |
| 2x | Drůbež | Ad – 2 | 200 – 2000 g | | |
| 3x | Ryba | Ad – 3 | 200 – 2000 g | | |
| 4x | Chléb | Ad – 4 | 100 – 500 g | | Plátky chleba, rohlíky, bagety apod. Otočte, jakmile zazní zvukový signál. Po dokončení procesu rozmrazování nechte stát stranou 1 – 2 minuty. |

# Rychlé rozmrazování

Tato funkce slouží k rychlému rozmrazování 500 g mraženého masa. Nicméně bude třeba nechat maso stát stranou, aby se zcela rozmrazilo.

1. Stiskněte tlačítko **Quick Defrost** pro nastavení režimu rychlého rozmrazování.
2. Stiskněte tlačítko **START** pro spuštění procesu. Trouba bude odpočítávat dobu rozmrazování. Během procesu zazní zvukový signál, který indikuje, že je třeba potraviny otočit. Otevřete dvířka, otočte potravinami a stiskněte tlačítko **START** pro pokračování v procesu odmrazování.

# Automatické vaření

1. Stiskněte opakovaně tlačítko **AUTO COOK** pro nastavení programu pro ohřev potravin.
2. Otočným ovladačem nastavte hmotnost potraviny.
3. Stiskněte tlačítko **START** pro zahájení programu automatického vaření.



Copyright © 2012, Fast ČR, a. s.

**Tabulka automatického vaření**

<table>
<tr><th>Počet stisknutí</th><th>Položka</th><th>Displej</th><th>Hmotnost</th><th>Poznámka</th></tr>
<tr><td>1x</td><td>Čerstvá zelenina</td><td>Ac – 1</td><td>200 – 400 g</td><td>Očistěte a omyjte míchanou zeleninu. Umístěte zeleninu na kulatý talíř a přidejte 2 lžíce vody. Zakryjte.</td></tr>
<tr><td>2x</td><td>Mražená zelenina</td><td>Ac – 2</td><td>200 – 400 g</td><td>Vložte zeleninu na kulatý talíř. Přidejte 2 lžíce vody a zakryjte.</td></tr>
<tr><td>3x</td><td>Brambory ve slupce</td><td>Ac – 3</td><td>1 – 3 kusy</td><td>Vyberte středně veliké brambory – 200 – 250 g. Omyjte a propíchejte slupku několikrát vidličkou nebo nožem. Položte na talíř.</td></tr>
<tr><td>4x</td><td>Rýže/ Těstoviny</td><td>Ac – 4</td><td>100 – 300 g</td><td>Omyjte rýži, nechte odkapat. Do velké misky vložte rýži, teplou vodu a lžičku soli.
<table>
<tr><th colspan="2">Hmotnost</th><th>100 g</th><th>200 g</th><th>300 g</th><th>Kryt</th></tr>
<tr><td rowspan="2">Voda</td><td>Rýže</td><td>180 ml</td><td>330 ml</td><td>480 ml</td><td>Ano</td></tr>
<tr><td>Těstoviny</td><td>400 ml</td><td>800 ml</td><td>1200 ml</td><td>ne</td></tr>
</table>
Rýže – po dovaření nechte misku ještě 5 minut zakrytou stát, aby se voda dokonale vstřebala.<br>Těstoviny – Během přípravy několikrát zamíchejte.<br>Po dovaření nechte misku ještě 1 – 2 minuty stát, zakryté.<br>Sceďte pod studenou vodou.</td></tr>
<tr><td>5x</td><td>Pizza – ohřev</td><td>Ac – 5</td><td>1 – 3 kousky</td><td>Použijte pouze mraženou pizzu.<br>Položte pizzu širokými okraji na okraj talíře. Nezakrývejte ani nepřekrývejte vzájemně kousky.<br>Před podávání nechte odstát 1 – 2 minuty.</td></tr>
</table>

# Tlačítko Soup / Sauce (Polévka / Omáčka)

1. Stiskněte tlačítko **Soup/Sauce**. Na displeji se zobrazí „A—3“.
2. Otočným ovladačem nastavte hmotnost potravin. Můžete nastavit hmotnost potravin od 200 – 400 g, a to po 100g krocích.
3. Stiskněte tlačítko **START** pro zahájení přípravy.

# Tlačítko Chilled Meal (Chlazené jídlo)

1. Stiskněte tlačítko **Chilled Meal (chlazené jídlo)**. Na displeji se zobrazí „A—1“.
2. Otočným ovladačem nastavte hmotnost potravin. Můžete nastavit hmotnost potravin od 300 – 500 g, a to po 100g krocích.
3. Stiskněte tlačítko **START** pro zahájení přípravy.

# Tlačítko Frozen Meal (Mražené jídlo)

1. Stiskněte tlačítko **Frozen Meal (mražené jídlo)**. Na displeji se zobrazí „A—2“.
2. Otočným ovladačem nastavte hmotnost potravin. Můžete nastavit hmotnost potravin od 300 – 500 g, a to po 100g krocích.
3. Stiskněte tlačítko **START** pro zahájení přípravy.



Copyright © 2012, Fast ČR, a. s.

**Tabulka přípravy**

| Položka | Displej | Hmotnost | Teplota potravin | Poznámka |
|---|---|---|---|---|
| Chlazené jídlo | A – 1 | 300 – 500 g | Z lednice | Propíchejte povrch vidličkou. Vložte potraviny na talíř. Po dokončení procesu přípravy nechte stát stranou 2 – 3 minuty před podáváním.<br>Zamíchejte: boloňské špagety, omáčky.<br>Nemíchejte: lasagne, zapečená jídla.<br>Poznámka: U předvařených jídel je třeba propíchat obě části – maso i rýže/těstoviny.<br>Jídlo, které je potřeba zamíchat, zamíchejte až po dokončení přípravy.<br>Jídlo, které není třeba míchat, nemíchejte. |
| Mražené jídlo | A – 2 | 300 – 500 g | Z mrazáku | Viz výše. |
| Polévka / Omáčka | A – 3 | 200 – 400 g | Pokojová teplota | Nalijte polévku / omáčku do mísy. Zakryjte. Po ohřevu zamíchejte. Nechte stát stranou asi 2 minuty zakryté. Poté znovu zamíchejte. |

# Dětský zámek

Pro zabránění náhodnému spuštění mikrovlnné trouby malými dětmi, můžete nastavit funkci dětského zámku.
Zapnutí: Stiskněte a podržte tlačítko **STOP / CLEAR** asi 3 sekundy.
Vypnutí: Stiskněte a podržte tlačítko **STOP / CLEAR** asi 3 sekundy.

# Režim úspory energie

1. Po zobrazení „:0“ na displeji stiskněte tlačítko **STOP/CLEAR**. Displej zhasne a zazní zvukový signál.
2. Pro zrušení režimu úspory energie stiskněte libovolné tlačítko, otevřete dvířka nebo otočte ovladačem.

# Přerušení procesu přípravy

1. Stiskněte tlačítko **STOP/CLEAR**
   - Můžete troubu spustit stisknutím tlačítka **START**.
   - Stiskněte tlačítko znovu pro vymazání vložených dat. Bude třeba vložit nová data.
2. Otevřete dvířka.
   - Zavřete dvířka a stiskněte tlačítko **START** pro pokračování v procesu přípravy.

***POZNÁMKA:***
***Proces přípravy se zastaví kdykoliv, kdy otevřete dvířka.***



Copyright © 2012, Fast ČR, a. s.

# ČÁST 7: ÚDRŽBA A ČIŠTĚNÍ

1. Vypněte mikrovlnnou troubu a odpojte od síťové zásuvky před pravidelnou nebo mimořádnou údržbou.
2. Udržujte vnitřní prostor čistý. Jsou-li stěny mikrovlnné trouby potřísněny šťávami z potravin, otřete je vlhkým hadříkem. Pokud je mikrovlnná trouba silně znečištěna, můžete použít slabý roztok neutrálního čisticího prostředku. Nepoužívejte čisticí prostředky ve spreji nebo jiné hrubé prostředky, jelikož by mohly poškrábat, poškodit nebo znehodnotit povrch mikrovlnné trouby.
3. Vnější povrch otřete vlhkým hadříkem. Aby nedošlo k poškození provozních částí trouby, dbejte na to, aby voda nevnikla do ventilačních otvorů.
4. Pravidelně čistěte obě strany dvířek a okénka, těsnění dvířek a dalších částí pomocí navlhčeného hadříku, abyste odstranili kapky nebo případné zbytky potravin. Nepoužívejte čisticí prostředky způsobující otěr.
5. Nevystavujte ovládací panel vlhku. Vyčistěte ho pomocí jemného vlhkého hadříku. Pokud čistíte ovládací panel, nechte dvířka otevřená, abyste troubu náhodou nespustili.
6. Pokud se vnitřek trouby nebo okolo dvířek zamlží párou z potravin, otřete ji suchou a čistou utěrkou. Tento jev se může stát, pokud je trouba instalována ve vlhkém prostředí. Jedná se o normální jev.
7. Pravidelně čistěte skleněný talíř. Talíř můžete umýt v teplé vodě nebo v myčce nádobí.
8. Otáčecí kruh a spodní strana vnitřního prostoru trouby by měla být pravidelně čištěna k zamezení zvýšeného hluku. Jednoduše vyčistěte spodní stranu vnitřního prostoru trouby slabým roztokem neutrálního čisticího prostředku. Otočný kruh můžete umýt ve slabém roztoku neutrálního čisticího prostředku nebo v myčce. Po vyjmutí otáčecího kruhu ho nezapomeňte správně instalovat zpět do mikrovlnné trouby.
9. Nepříjemný zápach z mikrovlnné trouby odstraníte umístněním sklenice (ujistěte se, že je vhodná k použití v mikrovlnné troubě) vody se šťávou a slupkou z jednoho citronu a nechte ji vařit v mikrovlnném režimu 5 minut. Vytřete důkladně vnitřní prostor trouby do sucha jemným hadříkem.
10. Pokud je potřeba vyměnit vnitřní osvětlení, kontaktujte autorizovaný servis.
11. Pravidelně čistěte troubu a odstraňujte zbytky jídla. V opačném případě může dojít k poškození povrchu trouby nebo ke zkrácení životnosti přístroje a možnému riziku vzniku nebezpečné situace.



Copyright © 2012, Fast ČR, a. s.

# ČÁST 8: PŘEDTÍM NEŽ ZAVOLÁTE DO SERVISU

Pokud trouba nefunguje správně:

1. Zkontrolujte, zda je mikrovlnná trouba správně zapojena do síťové zásuvky. V opačném případě vyjměte zástrčku přívodního kabelu ze zásuvky, vyčkejte 10 sekund a pak znovu zapojte.
2. Zkontrolujte, zda nevyhořela nebo nebyla odpojena pojistka. Pokud se vše zdá v pořádku, vyzkoušejte jiný spotřebič ve stejné zásuvce.
3. Ujistěte se, že jste na ovládacím panelu nastavili správné hodnoty.
4. Zkontrolujte, zda jsou dvířka správně zavřena a zda bezpečnostní systém dvířek funguje správně. V opačném případě nedojde k produkci mikrovln.

JESTLIŽE VÝŠE UVEDENÉ KROKY NEPOMOHOU, KONTAKTUJTE AUTORIZOVANÝ SERVIS. NESNAŽTE SE UPRAVOVAT NEBO OPRAVOVAT MIKROVLNNOU TROUBU SAMI.



Copyright © 2012, Fast ČR, a. s.

# ČÁST 9: TECHNICKÉ ÚDAJE

| | |
|---|---|
| Jmenovitý rozsah napětí | 230 V |
| Jmenovitý kmitočet | 50 Hz |
| Jmenovitý příkon | 1200 W |
| Mikrovlnný výkon | 800 W |
| Provozní kmitočet | 2 450 MHz |
| Hlučnost | 48 dB (A) (53 dB při náběhu) |
| Průměr otočného talíře | 255 mm |
| Objem | 23 l |
| Vnější rozměry (vxšxh) | 287 x 465 x 352 mm |
| Vnitřní rozměry (vxšxh) | 230 x 298 x 330 mm |
| Hmotnost | 11,8 kg |
| Časovač | 60 min |
| Počet úrovní výkonu | 10 |

***POZNÁMKA:***
***Výše uvedená data podléhají změnám.***



Copyright © 2012, Fast ČR, a. s.

## POKYNY A INFORMACE O NAKLÁDÁNÍ S POUŽITÝM OBALEM

Použitý obalový materiál odložte na místo určené obcí k ukládání odpadu.

## LIKVIDACE POUŽITÝCH ELEKTRICKÝCH A ELEKTRONICKÝCH ZAŘÍZENÍ

Tento symbol na produktech anebo v průvodních dokumentech znamená, že použité elektrické a elektronické výrobky nesmí být přidány do běžného komunálního odpadu. Ke správné likvidaci, obnově a recyklaci předejte tyto výrobky na určená sběrná místa. Alternativně v některých zemích Evropské unie nebo jiných evropských zemích můžete vrátit své výrobky místnímu prodejci při koupi ekvivalentního nového produktu. Správnou likvidací tohoto produktu pomůžete zachovat cenné přírodní zdroje a napomáháte prevenci potenciálních negativních dopadů na životní prostředí a lidské zdraví, což by mohly být důsledky nesprávné likvidace odpadů. Další podrobnosti si vyžádejte od místního úřadu nebo nejbližšího sběrného místa. Při nesprávné likvidaci tohoto druhu odpadu mohou být v souladu s národními předpisy uděleny pokuty.

**Pro podnikové subjekty v zemích Evropské unie**
Chcete-li likvidovat elektrická a elektronická zařízení, vyžádejte si potřebné informace od svého prodejce nebo dodavatele.

**Likvidace v ostatních zemích mimo Evropskou unii**
Tento symbol je platný v Evropské unii. Chcete-li tento výrobek zlikvidovat, vyžádejte si potřebné informace o správném způsobu likvidace od místních úřadů nebo od svého prodejce.

Tento výrobek je v souladu s požadavky směrnic EU o elektromagnetické kompatibilitě a elektrické bezpečnosti.

Změny v textu, designu a technických specifikací se mohou měnit bez předchozího upozornění a vyhrazujeme si právo na jejich změnu.



Copyright © 2012, Fast ČR, a. s.

# MIKROVLNNÁ RÚRA

## NÁVOD NA OBSLUHU

PHILCO

*Famous for Quality the World Over*

**PMD 2303**

**Vážený zákazník**
**Ďakujeme, že ste si kúpili výrobok značky PHILCO. Aby váš spotrebič slúžil čo najlepšie, prečítajte si všetky pokyny v tomto návode.**

# OBSAH

**ČASŤ 1: BEZPEČNOSTNÉ OPATRENIA ..... 2**
- Dôležité bezpečnostné inštrukcie ..... 2
- Rušenie rádiových vĺn ..... 4
- Inštrukcie o uzemnení ..... 4

**ČASŤ 2 POPIS PRÍSTROJA ..... 5**

**ČASŤ 3: INŠTALÁCIA ..... 6**

**ČASŤ 4: ZÁSADY VARENIA V MIKROVLNNEJ RÚRE ..... 7**
- Sprievodca kuchynským riadom ..... 7

**ČASŤ 5: OVLÁDACÍ PANEL ..... 8**

**ČASŤ 6: POKYNY NA POUŽÍVANIE MIKROVLNNEJ RÚRY ..... 10**
- Všeobecné použitie ..... 10
- Nastavenie digitálnych hodín ..... 10
- Mikrovlnné varenie ..... 10
- Express cook (Rýchle varenie) ..... 11
- Automatické rozmrazovanie ..... 11
- Rýchle rozmrazovanie ..... 12
- Automatické varenie ..... 12
- Tlačidlo Soup/Sauce (Polievka/Omáčka) ..... 13
- Tlačidlo Chilled Meal (Chladené jedlo) ..... 13
- Tlačidlo Frozen Meal (Mrazené jedlo) ..... 13
- Detská zámka ..... 14
- Režim úspory energie ..... 14
- Prerušenie procesu prípravy ..... 14

**ČASŤ 7: ÚDRŽBA A ČISTENIE ..... 15**

**ČASŤ 8: PRED TÝM, NEŽ ZAVOLÁTE DO SERVISU ..... 16**

**ČASŤ 9: TECHNICKÉ ÚDAJE ..... 17**



Copyright © 2012, Fast ČR, a. s.

# ČASŤ 1: BEZPEČNOSTNÉ OPATRENIA

**Odporúčania:**
Pred inštaláciou a ovládaním tejto mikrovlnnej rúry si pozorne prečítajte tieto inštrukcie.
Nižšie si zapíšte sériové číslo, ktoré nájdete na typovom štítku rúry. Je nevyhnutné, aby ste si tento návod na použitie uschovali, aby ste ho mohli používať i v budúcnosti. Ak chcete spotrebič predať, odovzdať ďalšiemu majiteľovi alebo keď sa budete sťahovať, vždy sa presvedčte, že je k spotrebiču priložený tento návod na použitie, aby sa i nový vlastník mohol oboznámiť s používaním spotrebiča a príslušným varovaním.

## SÉRIOVÉ ČÍSLO:

1. V žiadnom prípade nezapínajte mikrovlnnú rúru s otvorenými dvierkami, keďže by ste sa mohli vystaviť vplyvu nebezpečného žiarenia mikrovlnnej energie. Je dôležité, aby ste nepoškodili či neupravovali bezpečnostné zámky dvierok mikrovlnnej rúry.
2. Neblokujte prednú časť mikrovlnnej rúry a dvierka akýmkoľvek predmetom a dbajte na to, aby sa na častiach rúry s tesnením nehromadila špina alebo zvyšky čistiaceho prostriedku.
3. Nepoužívajte mikrovlnnú rúru, ak je poškodená. Je obzvlášť dôležité, aby boli dvierka správne zatvorené a súčasne skontrolujte, či nie sú poškodené:
   a. dvierka (aby neboli prehnuté);
   b. závesy dverí a zámky (poškodené alebo uvoľnené);
   c. tesnenie dvierok a ďalších častí.

Mikrovlnnú rúru smie nastavovať alebo opravovať iba autorizovaný servisný technik.

## Dôležité bezpečnostné inštrukcie

Pri použití elektrických spotrebičov dodržujte základné bezpečnostné opatrenia, vrátane nasledujúcich.

⚠ ***VAROVANIE!***
***Dodržujte nižšie uvedené nariadenia, aby ste sa vyvarovali nebezpečenstva popálenín, úrazu elektrickým prúdom, vzniku požiaru, zranenia alebo výbuchu z dôvodu veľkého množstva mikrovlnnej energie.***

- Tento prístroj nie je určený pre osoby (vrátane detí) so zníženou fyzickou, zmyslovou alebo mentálnou schopnosťou alebo osoby s obmedzenými skúsenosťami a znalosťami, ak nad nimi nie je vedený odborný dohľad alebo podané inštrukcie zahŕňajúce použitie tohto prístroja osobou zodpovednou za ich bezpečnosť. Deti by mali byť pod dozorom, aby sa zaistilo, že sa s prístrojom nebudú hrať.



Copyright © 2012, Fast ČR, a. s.

***VAROVANIE!***
***Na obmedzenie rizika vzniku požiaru, zasiahnutia elektrickým prúdom, zranenia alebo vystavenia sa nadmernému množstvu mikrovlnnej energie:***

- Pred použitím spotrebiča si prečítajte všetky inštrukcie.
- Používajte tento spotrebič iba na účely, na ktoré je určený a ako je uvedené v tomto návode na obsluhu. Táto rúra je určená výhradne na ohrev, varenie alebo sušenie potravín. Nie je určená na priemyselné ani laboratórne účely. Nepoužívajte na tento spotrebič leptavé chemikálie.
- Nepokúšajte sa používať mikrovlnnú rúru pri otvorených dvierkach. Mohli by ste sa vystaviť pôsobeniu mikrovĺn. Nezapínajte mikrovlnnú rúru naprázdno.
- Nepoužívajte túto rúru, ak je poškodený napájací kábel alebo zástrčka, v prípade, že nefunguje správne, ak je poškodená alebo ak spadla na zem. Akákoľvek oprava mikrovlnnej rúry alebo výmena poškodeného napájacieho kábla smie byť vykonaná iba autorizovaným servisným strediskom alebo inou podobne kvalifikovanou osobu, aby sa zabránilo vzniku nebezpečnej situácie.
- **VÝSTRAHA:** Ak sú dvierka alebo tesnenie dvierok poškodené, nesmie byť rúra v činnosti, kým nebude opravená autorizovaným servisom alebo zaškolenou osobou.
- **VÝSTRAHA:** Je nebezpečné pre kohokoľvek iného, než je autorizovaný servis alebo vyškolená osoba, aby vykonával akékoľvek opravy alebo údržbu vedúce k odstráneniu ľubovoľného krytu, ktorý zabezpečuje ochranu pred žiarením mikrovlnnej energie.
- **VÝSTRAHA:** Použitie rúry deťmi bez dozoru je povolené iba vtedy, keď sú dané dostatočné pokyny, aby dieťa bolo schopné používať rúru bezpečným spôsobom a rozumelo nebezpečenstvám pri nesprávnom použití.
- Na obmedzenie rizika vzniku požiaru vnútri rúry používajte iba kuchynský riad, ktorý je vhodný na použitie v mikrovlnných rúrach. Keď sa ohrieva pokrm v nádobách z plastu alebo papiera, pravidelne kontrolujte rúru, aby nedošlo k ich vznieteniu.
- Ak spozorujete dym, vypnite spotrebič a odpojte zástrčku od zásuvky. Dvierka rúry nechajte zatvorené, aby sa zabránilo rozšíreniu prípadného ohňa.
- Ak nepoužívate rúru, nenechávajte vnútri papierové materiály, kuchynský riad alebo potraviny.
- **VÝSTRAHA:** Kvapaliny alebo iné pokrmy sa nesmú ohrievať v uzatvorených nádobách, pretože sú náchylné na explóziu.
- Mikrovlnný ohrev nápojov môže spôsobiť oneskorený var, preto buďte opatrní pri manipulácii s nádobou.
- V mikrovlnnej rúre nesmažte potraviny. Horúci olej môže poškodiť časti rúry, riad alebo dokonca privodiť popálenie pokožky.
- Vajcia v škrupinách a celé natvrdo uvarené vajcia sa nesmú v mikrovlnných rúrach ohrievať, pretože môžu explodovať.
- Pred varením prepichnite potraviny s hrubou šupkou, ako sú zemiaky, tekvice, jablká a gaštany.
- Obsah dojčenských fliaš a detskú stravu je nutné pred podávaním dojčaťu/dieťaťu premiešať alebo potrepať a skontrolovať teplotu, aby sa zabránilo popáleniu.
- Kuchynský riad sa môže stať horúcim v dôsledku preneseného tepla z ohrievaných potravín. Niekedy bude potrebné použiť ochranné rukavice.
- **DÔLEŽITÉ** – kuchynský riad a pomôcky, ktoré sa nesmú v mikrovlnnej rúre používať:
  - kovové panvice alebo riad s kovovou rukoväťou alebo s kovovou ozdobou;
  - svorky na plastových vreckách;
  - riad s povrchovou úpravou z melamínu;
  - bežné teplomery, ktoré sa používajú napr. na meranie teploty mäsa a pod.



Copyright © 2012, Fast ČR, a. s.

# Rušenie rádiových vĺn

Pri používaní rúry môže dôjsť k rušeniu rádia, televízora alebo podobných prijímačov.
Ak dôjde k rušeniu, môže byť obmedzené nasledujúcimi opatreniami:

1. udržiavaním dvierok a tesnenia povrchu mikrovlnnej rúry v čistote;
2. presmerovaním prijímacej antény rádia alebo televízora;
3. premiestnením mikrovlnnej rúry z dosahu prijímača;
4. zapojením mikrovlnnej rúry do inej zásuvky, aby mikrovlnná rúra i prijímač zdieľali iný obvod.

# Inštrukcie o uzemnení

Mikrovlnná rúra musí byť uzemnená. Mikrovlnná rúra je vybavená prívodným káblom, ktorý má uzemňovací drôt s uzemňovacou zástrčkou. Zástrčka musí byť pripojená k sieťovej zásuvke, ktorá musí byť správne inštalovaná a uzemnená. V prípade vzniku skratu uzemnenie znižuje riziko úrazu elektrickým prúdom – elektrický prúd je pri skrate vedený cez uzemňovací drôt. Odporúčame, aby bola mikrovlnná rúra zapojená do samostatného elektrického obvodu. Použitie vysokého napätia je nebezpečné a môže dôjsť k vzniku požiaru alebo inej nehode, ktorá môže mať za následok poškodenie mikrovlnnej rúry.

***VAROVANIE!***
***Nesprávne uzemnenie zásuvky môže spôsobiť riziko zásahu elektrickým prúdom.***

***POZNÁMKA:***

1. ***Ak máte nejasnosti z hľadiska uzemnenia vašej sieťovej zásuvky, kontaktujte autorizovaný servis alebo kvalifikovaného elektrikára.***
2. ***Ani výrobca ani predajca nie je zodpovedný za škody na majetku a zdraví, ak bola mikrovlnná rúra zapojená nesprávne a v rozpore s tu uvedenými odporúčaniami.***



Copyright © 2012, Fast ČR, a. s.

# ČASŤ 2: POPIS PRÍSTROJA

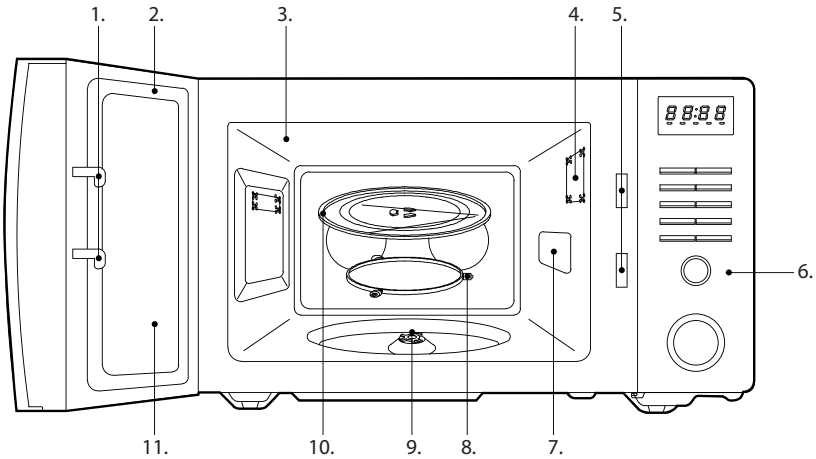


1. **Bezpečnostné uzatváranie dvierok** – ak sú dvierka uzatvorené, bude prístroj automaticky vypnutý. Ak dvierka otvoríte, zatiaľ čo bude prístroj v prevádzke, prístroj sa automaticky vypne, vrátane magnetrónu.
2. **Tesnenie dvierok** – tesnenie dvierok zabraňuje úniku mikrovĺn z vnútorného priestoru rúry.
3. **Vnútorný priestor rúry**
4. **Osvetlenie** – automaticky sa rozsvieti, ak je rúra v prevádzke.
5. **Bezpečnostný systém zatvárania dvierok**
6. **Ovládací panel**
7. **Kryt vlnovodu** – chráni pred znečistením počas ohrevu potravín.
8. **Otočný prstenec (kruh)** – musí byť vždy inštalovaný pod sklenenym tanierom, ak chcete rúru používať.
9. **Spojka** – je umiestnená na hriadeli uloženom uprostred spodnej časti vnútorného priestoru rúry a prenáša pohyb pohonu otočného taniera na otočný tanier. Z uvedeného dôvodu zostáva spojka trvale v rúre bez ohľadu na jej prevádzkový režim.
10. **Otočný sklenený tanier** – vyrobený zo špeciálneho ohňovzdorného skla. Vždy sa uistite, že je tanier správne vložený do rúry pred začatím prevádzky. Nepoužívajte rúru bez vloženého skleneného taniera.
11. **Okienko mikrovlnnej rúry** – umožňuje kontrolu počas prípravy. Okienko je vybavené sitkom, ktorým môže prejsť svetlo, ale nie mikrovlny.



Copyright © 2012, Fast ČR, a. s.

# ČASŤ 3: INŠTALÁCIA

1. Uistite sa, že ste odstránili všetky obalové materiály i reklamné štítky vnútri prístroja.
2. **VAROVANIE:** Skontrolujte, či nie je mikrovlnná rúra poškodená, či správne doliehajú dvierka alebo zámky dvierok, či nie je poškodené tesnenie, rozbité alebo uvoľnené závesy a zámky a či vnútorný priestor je v poriadku. Ak zaznamenáte poškodenie, kontaktujte autorizovaný servis.
3. Táto mikrovlnná rúra musí byť umiestnená na rovný, stabilný povrch, ktorý udrží jej hmotnosť aj s vloženými potravinami.
4. Neinštalujte rúru do blízkosti zdrojov tepla, vlhka alebo vysokej vlhkosti alebo v blízkosti horľavých materiálov.
5. Pre správne ovládanie mikrovlnnej rúry je potrebné zaistiť dostatočnú ventiláciu vzduchu. Ponechajte voľný priestor 20 cm nad horným povrchom rúry, 10 cm za jej zadnou časťou a 5 cm po stranách. Nezakrývajte ani neblokujte otvory v prístroji. Neodstraňujte nohy mikrovlnnej rúry.
6. Nepoužívajte mikrovlnnú rúru bez inštalovaného skleneného taniera, pohonného ústrojenstva a otočného prstenca.
7. Uistite sa, že prívodný kábel nie je poškodený, nie je vedený pod rúrou ani cez horúci alebo ostrý povrch.
8. Sieťová zásuvka musí zostať voľne prístupná, aby ste mohli kedykoľvek mikrovlnnú rúru v prípade nutnosti odpojiť.
9. Nepoužívajte mikrovlnnú rúru vonku.
10. **Spotrebič je určený na používanie vo voľnom priestore, nie ako vstavaný.**



Copyright © 2012, Fast ČR, a. s.

# ČASŤ 4: ZÁSADY VARENIA V MIKROVLNNEJ RÚRE

1. Potraviny starostlivo usporiadajte. Najhrubšie kúsky potravín umiestnite smerom od stredu taniera.
2. Správne nastavte čas varenia. Na varenie nastavte krátke časy, v prípade potreby ich predĺžte. Pri varení potravín pri vysokých teplotách môže dôjsť k vzniku dymu alebo vznieteniu.
3. Zakryte potraviny pri ohreve/varení. Zakrytie potravín zabráni rozstrekovaniu štiav a napomáha k rovnomernému ohriatiu/uvareniu.
4. Na urýchlenie ohrevu/varenia potravín, ako sú kurčatá a hamburgery, ich počas ohrevu/varenia raz obráťte. Veľké kusy potravín, ako je pečené mäso, musia byť obrátené najmenej raz.
5. Pokrm s omáčkou je potrebné uprostred ohrevu premiešať, aby bola omáčka rovnomerne ohriata.

## Sprievodca kuchynským riadom

1. Ideálnym typom nádoby na mikrovlnné varenie je priehľadná nádoba, ktorá dovoľuje prechod mikrovĺn dovnútra a zahrievanie potravín.
2. Mikrovlny neprechádzajú kovom, preto kovový riad alebo misy s kovovým okrajom, nie sú vhodné na použitie v mikrovlnnej rúre.
3. Nepoužívajte na mikrovlnné varenie recyklované papierové výrobky, ktoré môžu obsahovať malé kovové častice.
4. Okrúhle/oválne nádoby sú vhodnejšie než štvorcové/obdĺžnikové nádoby, keďže jedlo v rohoch sa môže prevariť.
5. Nádoby vhodné pre mikrovlnné rúry by ste mali používať iba v súlade s pokynmi výrobcu.

### Táto tabuľka vám pomôže vybrať správny riad.

| Riad | Mikrovlny |
|---|---|
| Teplovzdorné sklo | Áno |
| Normálne sklo | Nie |
| Teplovzdorná keramika | Áno |
| Plastové nádoby na mikrovlnné varenie | Áno |
| Kuchynský papier | Áno |
| Kovová tácka/tanier | Nie |
| Kovový stojan | Nie |
| Hliníkové fólie a nádoby z fólie | Nie |



Copyright © 2012, Fast ČR, a. s.

# ČASŤ 5: OVLÁDACÍ PANEL

## Ovládací panel

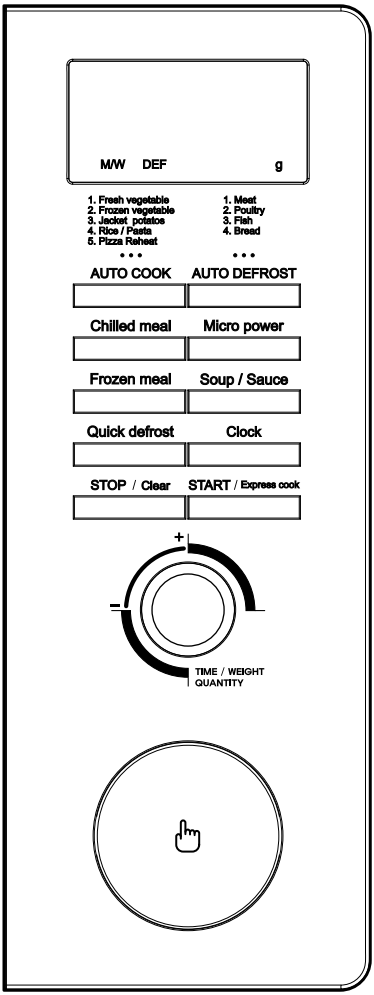




Copyright © 2012, Fast ČR, a. s.

**Displej**
- Na displeji sa zobrazí čas varenia, nastavený výkon, ikony varenia a nastavený čas.

**Tlačidlo Auto Cook (Automatické varenie)**
- Stlačte toto tlačidlo na nastavenie automatického varenia obľúbených potravín.

**Tlačidlo Auto Defrost (Automatické rozmrazovanie)**
- Stlačte toto tlačidlo na rozmrazovanie potravín podľa nastavenej hmotnosti.

**Tlačidlo Chilled Meal (Chladené jedlo)**
- Stlačte toto tlačidlo na ohrev chladeného jedla.

**Tlačidlo Micro Power**
- Stlačte toto tlačidlo na nastavenie výkonu.

**Tlačidlo Frozen Meal (Zmrazené jedlo)**
- Stlačte toto tlačidlo na ohrev zamrazeného jedla.

**Tlačidlo Soup/Sauce (Polievka/Omáčka)**
- Stlačte toto tlačidlo na ohrev polievky/omáčky.

**Tlačidlo Quick defrost (Rýchle rozmrazovanie)**
- Stlačte toto tlačidlo na spustenie funkcie rýchleho rozmrazovania.

**Tlačidlo Clock (Hodiny)**
- Stlačte toto tlačidlo na nastavenie hodín.

**Otočný ovládač**
- Použite toto tlačidlo na nastavenie času a hmotnosti.

**Tlačidlo START/Express cook**
- Stlačte toto tlačidlo na spustenie nastaveného programu. Bez nastaveného programu stlačte toto tlačidlo na ohrev vložených potravín pri maximálnom výkone na 30 sekúnd.

**Tlačidlo STOP/Clear**
- Stlačte toto tlačidlo na ukončenie nastaveného programu alebo na vymazanie vložených dát.



Copyright © 2012, Fast ČR, a. s.

# ČASŤ 6: POKYNY NA POUŽÍVANIE MIKROVLNNEJ RÚRY

**Každým stlačením tlačidla zaznie zvukový signál.**

## Všeobecné použitie

1. Zapojte vidlicu prívodného kábla do sieťovej zásuvky s parametrami 230 V ~ 50 Hz.
2. Vložte potraviny do nádoby vhodnej na použitie v mikrovlnnej rúre, otvorte dvierka. Uistite sa, že sú vodidlo a otočný tanier správne nainštalované. Na sklenený tanier položte nádobu.
3. Zatvorte dvierka. Skontrolujte, či sú správne zatvorené.
4. Dvierka mikrovlnnej rúry môžete kedykoľvek otvoriť, čím prevádzku rúry prerušíte. Na pokračovanie zavrite dvierka a stlačte tlačidlá **START**.
5. Ak nenastavíte úroveň výkonu, bude mikrovlnná rúra ohrievať pri maximálnom výkone.
6. Po zapojení do sieťovej zásuvky sa na displeji zobrazí „:0“.
7. Po dokončení procesu sa nastavený čas vráti na hodnotu prednastaveného času.
8. Ak stlačíte tlačidlo **STOP/CLEAR** počas prevádzky, proces prípravy sa zastaví. Ak chcete proces prípravy zrušiť a vymazať vložené dáta (okrem hodín), stlačte tlačidlo **STOP/CLEAR** znovu. Ak otvoríte dvierka, zostanú dáta ponechané.
9. Ak stlačíte tlačidlo **START** a rúra sa nespustí, skontrolujte priestor medzi dvierkami a tesnením, či správnemu zatvoreniu nebráni žiadna prekážka. Uistite sa, že sú dvierka správne zatvorené. Mikrovlnná rúra sa nespustí, kým nebudú dvierka správne zatvorené alebo program nebude resetovaný.

***POZNÁMKA:***
***Uistite sa, že mikrovlnná rúra je správne inštalovaná a zapojená do sieťovej zásuvky.***

## Nastavenie digitálnych hodín

- Ak zapnete rúru prvýkrát, na displeji sa rozbliká „:0“ a zaznie zvukový signál. Ak dôjde k prerušeniu dodávky elektrickej energie, na displeji sa tiež rozbliká „:0“ a zaznie zvukový signál.
- Stlačte tlačidlo **CLOCK** raz alebo dvakrát na nastavenie hodín v 12- alebo 24-hodinovom režime.
- Príklad: Chcete nastaviť 8:30.

1. Stlačte raz alebo dvakrát tlačidlo **CLOCK**.
2. Otočte ovládačom a nastavte hodiny – 8:00.
3. Stlačte tlačidlo **CLOCK**.
4. Otočte ovládačom a nastavte minúty – 8:30.
5. Stlačte tlačidlo **CLOCK** na potvrdenie.

## Mikrovlnné varenie

- Na naprogramovanie mikrovlnného varenia najskôr stlačte opakovane tlačidlo **Micro Power** a vyberte výkon.
- Potom otočným ovládačom nastavte čas varenia. Môžete nastaviť čas varenia od 10 sekúnd do 60 minút.
- Stlačte tlačidlo **START** na spustenie varenia.



Copyright © 2012, Fast ČR, a. s.

***POZNÁMKA:***
***Ak vynecháte krok 1, bude mikrovlnná rúra ohrievať na maximálny výkon.***
***Čím nižší výkon nastavíte, tým viac je potrebné predĺžiť čas prípravy, obzvlášť pri ohreve syra, mlieka a mäsa. Hneď ako je proces prípravy dokončený, zaznie trikrát zvukový signál a na displeji sa zobrazí „End" alebo hodiny. Otočný tanier sa zastaví a osvetlenie vnútorného priestoru zhasne. Každú minútu zaznie zvukový signál, kým nestlačíte tlačidlo STOP/CLEAR alebo neotvoríte dvierka rúry.***
***Mikrovlnná rúra zobrazí čas v 10-sekundových krokoch (až do 5 minút), potom v 30-sekundových krokoch (až do 10 minút) a nakoniec v 1-minútových krokoch (až do 60 minút).***

**Tabuľka výkonu mikrovlnného varenia**

| Počet stlačení | Výkon (zobrazenie na displeji) | Približná hodnota v % |
|---|---|---|
| 1× | P-HI | 100 % |
| 2× | P-90 | 90% |
| 3× | P-80 | 80% |
| 4× | P-70 | 70% |
| 5× | P-60 | 60% |
| 6× | P-50 | 50% |
| 7× | P-40 | 40% |
| 8× | P-30 | 30% |
| 9× | P-20 | 20% |
| 10× | P-10 | 10% |
| 11× | P-00 | 00% |

# Express cook (Rýchle varenie)

Táto funkcia umožňuje spustiť mikrovlnnú rúru na maximálny výkon počas 30 sekúnd.
Stlačte opakovane tlačidlo **START/Express Cook** a nastavte čas varenia. Mikrovlnná rúra sa automaticky spustí pri maximálnom výkone.
Maximálny čas, ktorý môžete nastaviť, je 5 minút a 30 sekúnd.
Po dokončení prípravy zaznie 3× zvukový signál.

# Automatické rozmrazovanie

V mikrovlnnej rúre môžete rozmrazovať najrôznejšie druhy potravín. Čas a výkon rozmrazovania sa nastavia automaticky, hneď ako nastavíte hmotnosť potravín.

1. Stlačte opakovane tlačidlo **AUTO DEFROST** a vyberte príslušný druh potravín.
2. Otočným ovládačom nastavte hmotnosť potraviny.
3. Stlačte tlačidlo **START** na začatie procesu rozmrazovania.
4. Asi v polovici procesu rozmrazovania zaznie zvukový signál a bude potrebné potraviny otočiť alebo premiestniť. Otvorte dvierka, otočte potraviny a stlačte tlačidlo **START** na pokračovanie v procese.



Copyright © 2012, Fast ČR, a. s.

**Tabuľka automatického rozmrazovania**

| Počet stlačení | Položka | Displej | Hmotnosť | Riad | Poznámka |
|---|---|---|---|---|---|
| 1× | Mäso | Ad – 1 | 200 – 2 000 g | Plochý tanier | Zabaľte okraje v alobale. Otočte, hneď ako zaznie zvukový signál. Po dokončení procesu rozmrazovania nechajte stáť bokom 20 – 60 minút. |
| 2× | Hydina | Ad – 2 | 200 – 2 000 g | | |
| 3× | Ryba | Ad – 3 | 200 – 2 000 g | | |
| 4× | Chlieb | Ad – 4 | 100 – 500 g | | Krajce chleba, rožky, bagety a pod. Otočte, hneď ako zaznie zvukový signál. Po dokončení procesu rozmrazovania nechajte stáť bokom 1 – 2 minúty. |

# Rýchle rozmrazovanie

Táto funkcia slúži na rýchle rozmrazovanie 500 g mrazeného mäsa. No bude potrebné nechať mäso stáť bokom, aby sa celkom rozmrazilo.

1. Stlačte tlačidlo **Quick Defrost** na nastavenie režimu rýchleho rozmrazovania.
2. Stlačte tlačidlo **START** na spustenie procesu. Rúra bude odpočítavať čas rozmrazovania. Počas procesu zaznie zvukový signál, ktorý indikuje, že je potrebné potraviny otočiť. Otvorte dvierka, otočte potravinami a stlačte tlačidlo **START** na pokračovanie v procese odmrazovania.

# Automatické varenie

1. Stlačte opakovane tlačidlo **AUTO COOK** na nastavenie programu na ohrev potravín.
2. Otočným ovládačom nastavte hmotnosť potraviny.
3. Stlačte tlačidlo **START** na začatie programu automatického varenia.



Copyright © 2012, Fast ČR, a. s.

**Tabuľka automatického varenia**

<table>
<tr><th>Počet stlačení</th><th>Položka</th><th>Displej</th><th>Hmotnosť</th><th>Poznámka</th></tr>
<tr><td>1×</td><td>Čerstvá zelenina</td><td>Ac – 1</td><td>200 – 400 g</td><td>Očistite a umyte miešanú zeleninu. Umiestnite zeleninu na okrúhly tanier a pridajte 2 lyžice vody. Zakryte.</td></tr>
<tr><td>2×</td><td>Mrazená zelenina</td><td>Ac – 2</td><td>200 – 400 g</td><td>Vložte zeleninu na okrúhly tanier. Pridajte 2 lyžice vody a zakryte.</td></tr>
<tr><td>3×</td><td>Zemiaky v šupke</td><td>Ac – 3</td><td>1 – 3 kusy</td><td>Vyberte stredne veľké zemiaky – 200 – 250 g.<br>Umyte a prepichnite šupku niekoľkokrát vidličkou alebo nožom. Položte na tanier.</td></tr>
<tr><td>4×</td><td>Ryža/ Cestoviny</td><td>Ac – 4</td><td>100 – 300 g</td><td>Umyte ryžu, nechajte odkvapkať. Do veľkej misky vložte ryžu, teplú vodu a lyžičku soli.
<table>
<tr><th colspan="2">Hmotnosť</th><th>100 g</th><th>200 g</th><th>300 g</th><th>Kryt</th></tr>
<tr><td rowspan="2">Voda</td><td>Ryža</td><td>180 ml</td><td>330 ml</td><td>480 ml</td><td>Áno</td></tr>
<tr><td>Cestoviny</td><td>400 ml</td><td>800 ml</td><td>1 200 ml</td><td>nie</td></tr>
</table>
Ryža – po dovarení nechajte misku ešte 5 minút zakrytú stáť, aby sa voda dokonale vstrebala.<br>Cestoviny – Počas prípravy niekoľkokrát zamiešajte.<br>Po dovarení nechajte misku ešte 1 – 2 minúty stáť zakrytú.<br>Sceďte pod studenou vodou.</td></tr>
<tr><td>5×</td><td>Pizza – ohrev</td><td>Ac – 5</td><td>1 – 3 kúsky</td><td>Použite iba mrazenú pizzu.<br>Položte pizzu širokými okrajmi na okraj taniera. Nezakrývajte ani neprekrývajte vzájomne kúsky.<br>Pred podávaním nechajte odstáť 1 – 2 minúty.</td></tr>
</table>

# Tlačidlo Soup/Sauce (Polievka/Omáčka)

1. Stlačte tlačidlo **Soup/Sauce**. Na displeji sa zobrazí „A—3“.
2. Otočným ovládačom nastavte hmotnosť potravín. Môžete nastaviť hmotnosť potravín od 200 – 400 g, a to v krokoch po 100 g.
3. Stlačte tlačidlo **START** na začatie prípravy.

# Tlačidlo Chilled Meal (Chladené jedlo)

1. Stlačte tlačidlo **Chilled Meal (chladené jedlo)**. Na displeji sa zobrazí „A—1“.
2. Otočným ovládačom nastavte hmotnosť potravín. Môžete nastaviť hmotnosť potravín od 300 – 500 g, a to v krokoch po 100 g.
3. Stlačte tlačidlo **START** na začatie prípravy.

# Tlačidlo Frozen Meal (Mrazené jedlo)

1. Stlačte tlačidlo **Frozen Meal (mrazené jedlo)**. Na displeji sa zobrazí „A—2“.
2. Otočným ovládačom nastavte hmotnosť potravín. Môžete nastaviť hmotnosť potravín od 300 – 500 g, a to v krokoch po 100 g.
3. Stlačte tlačidlo **START** na začatie prípravy.



Copyright © 2012, Fast ČR, a. s.

**Tabuľka prípravy**

| Položka | Displej | Hmotnosť | Teplota potravín | Poznámka |
|---|---|---|---|---|
| Chladené jedlo | A – 1 | 300 – 500 g | Z chladničky | Viackrát prepichnite povrch vidličkou. Vložte potraviny na tanier. Po dokončení procesu prípravy nechajte stáť bokom 2 – 3 minúty pred podávaním.<br>Zamiešajte: bolonské špagety, omáčky.<br>Nemiešajte: lazane, zapečené jedlá.<br>Poznámka: Pri predvarených jedlách je potrebné viackrát prepichnúť obe časti – mäso aj ryžu/cestoviny.<br>Jedlo, ktoré je potrebné zamiešať, zamiešajte až po dokončení prípravy.<br>Jedlo, ktoré nie je potrebné miešať, nemiešajte. |
| Mrazené jedlo | A – 2 | 300 – 500 g | Z mrazničky | Pozrite vyššie. |
| Polievka/ Omáčka | A – 3 | 200 – 400 g | Izbová teplota | Nalejte polievku/omáčku do misy. Zakryte. Po ohreve zamiešajte. Nechajte stáť bokom asi 2 minúty zakryté. Potom znovu zamiešajte. |

# Detská zámka

Na zabránenie náhodnému spusteniu mikrovlnnej rúry malými deťmi, môžete nastaviť funkciu detskej zámky.
Zapnutie: Stlačte a podržte tlačidlo **STOP/CLEAR** asi 3 sekundy.
Vypnutie: Stlačte a podržte tlačidlo **STOP/CLEAR** asi 3 sekundy.

# Režim úspory energie

1. Po zobrazení „:0“ na displeji stlačte tlačidlo **STOP/CLEAR**. Displej zhasne a zaznie zvukový signál.
2. Na zrušenie režimu úspory energie stlačte ľubovoľné tlačidlo, otvorte dvierka alebo otočte ovládačom.

# Prerušenie procesu prípravy

1. Stlačte tlačidlo **STOP/CLEAR**
   - Môžete rúru spustiť stlačením tlačidla **START**.
   - Stlačte tlačidlo znovu na vymazanie vložených dát. Bude potrebné vložiť nové dáta.
2. Otvorte dvierka.
   - Zavrite dvierka a stlačte tlačidlo **START** na pokračovanie v procese prípravy.

***POZNÁMKA:***
***Proces prípravy sa zastaví kedykoľvek, keď otvoríte dvierka.***



Copyright © 2012, Fast ČR, a. s.

# ČASŤ 7: ÚDRŽBA A ČISTENIE

1. Vypnite mikrovlnnú rúru a odpojte od sieťovej zásuvky pred pravidelnou alebo mimoriadnou údržbou.
2. Udržujte vnútorný priestor čistý. Ak sú steny mikrovlnnej rúry postriekané šťavami z potravín, utrite ich vlhkou handričkou. Ak je mikrovlnná rúra silne znečistená, môžete použiť slabý roztok neutrálneho čistiaceho prostriedku. Nepoužívajte čistiace prostriedky v spreji alebo iné hrubé prostriedky, keďže by mohli poškrabať, poškodiť alebo znehodnotiť povrch mikrovlnnej rúry.
3. Vonkajší povrch utrite vlhkou handričkou. Aby nedošlo k poškodeniu prevádzkových častí rúry, dbajte na to, aby voda nevnikla do ventilačných otvorov.
4. Pravidelne čistite obe strany dvierok a okienka, tesnenie dvierok a ďalšie časti pomocou navlhčenej handričky, aby ste odstránili kvapky alebo prípadné zvyšky potravín. Nepoužívajte čistiace prostriedky spôsobujúce oter.
5. Nevystavujte ovládací panel vlhkosti. Vyčistite ho pomocou jemnej vlhkej handričky. Ak čistíte ovládací panel, nechajte dvierka otvorené, aby ste rúru náhodou nespustili.
6. Ak sa vnútro rúry alebo okolo dvierok zahmlí parou z potravín, utrite ju suchou a čistou utierkou. Tento jav môže nastať, ak je rúra inštalovaná vo vlhkom prostredí. Ide o normálny jav.
7. Pravidelne čistite sklenený tanier. Tanier môžete umyť v teplej vode alebo v umývačke riadu.
8. Otáčací kruh a spodná strana vnútorného priestoru rúry by sa mali pravidelne čistiť na zamedzenie zvýšeného hluku. Jednoducho vyčistite spodok vnútorného priestoru rúry slabým roztokom neutrálneho čistiaceho prostriedku. Otočný kruh môžete umyť v slabom roztoku neutrálneho čistiaceho prostriedku alebo v umývačke. Po vybratí otáčacieho kruhu ho nezabudnite správne inštalovať späť do mikrovlnnej rúry.
9. Nepríjemný zápach z mikrovlnnej rúry odstránite umiestnením pohára (uistite sa, že je vhodný na použitie v mikrovlnnej rúre) vody so šťavou a kôrkou z jedného citróna a nechajte ju variť v mikrovlnnom režime 5 minút. Vytrite dôkladne vnútorný priestor rúry do sucha jemnou handričkou.
10. Ak je potrebné vymeniť vnútorné osvetlenie, kontaktujte autorizovaný servis.
11. Pravidelne čistite rúru a odstraňujte zvyšky jedla. V opačnom prípade môže dôjsť k poškodeniu povrchu rúry alebo ku skráteniu životnosti prístroja a možnému riziku vzniku nebezpečnej situácie.



Copyright © 2012, Fast ČR, a. s.

# ČASŤ 8: PRED TÝM, NEŽ ZAVOLÁTE DO SERVISU

Ak rúra nefunguje správne:

1. Skontrolujte, či je mikrovlnná rúra správne zapojená do sieťovej zásuvky. V opačnom prípade vyberte zástrčku prívodného kábla zo zásuvky, vyčkajte 10 sekúnd a potom znovu zapojte.
2. Skontrolujte, či nevyhorela alebo nebola odpojená poistka. Ak sa všetko zdá byť v poriadku, vyskúšajte iný spotrebič v rovnakej zásuvke.
3. Uistite sa, že ste na ovládacom paneli nastavili správne hodnoty.
4. Skontrolujte, či sú dvierka správne zatvorené a či bezpečnostný systém dvierok funguje správne. V opačnom prípade nedôjde k tvorbe mikrovĺn.

AK VYŠŠIE UVEDENÉ KROKY NEPOMÔŽU, KONTAKTUJTE AUTORIZOVANÝ SERVIS. NESNAŽTE SA UPRAVOVAŤ ALEBO OPRAVOVAŤ MIKROVLNNÚ RÚRU SAMI.



Copyright © 2012, Fast ČR, a. s.

# ČASŤ 9: TECHNICKÉ ÚDAJE

| | |
|---|---|
| Menovitý rozsah napätia | 230 V |
| Menovitý kmitočet | 50 Hz |
| Menovitý príkon | 1 200 W |
| Mikrovlnný výkon | 800 W |
| Prevádzkový kmitočet | 2 450 MHz |
| Hlučnosť | 48 dB (A) (53 dB pri nábehu) |
| Priemer otočného taniera | 255 mm |
| Objem | 23 l |
| Vonkajšie rozmery (v × š × h) | 287 × 465 × 352 mm |
| Vnútorné rozmery (v × š × h) | 230 × 298 × 330 mm |
| Hmotnosť | 11,8 kg |
| Časovač | 60 min. |
| Počet úrovní výkonu | 10 |

***POZNÁMKA:***
***Vyššie uvedené dáta podliehajú zmenám.***



Copyright © 2012, Fast ČR, a. s.

## POKYNY A INFORMÁCIE O ZAOBCHÁDZANÍ S POUŽITÝM OBALOM

Použitý obalový materiál odložte na miesto určené obcou na ukladanie odpadu.

## LIKVIDÁCIA POUŽITÝCH ELEKTRICKÝCH A ELEKTRONICKÝCH ZARIADENÍ

Tento symbol na produktoch alebo v sprievodných dokumentoch znamená, že použité elektrické a elektronické výrobky nesmú byť pridané do bežného komunálneho odpadu. Pre správnu likvidáciu, obnovu a recykláciu odovzdajte tieto výrobky na určené zberné miesta. Alternatívne v niektorých krajinách Európskej únie alebo v iných európskych krajinách môžete vrátiť svoje výrobky miestnemu predajcovi pri kúpe ekvivalentného nového produktu. Správnou likvidáciou tohto produktu pomôžete zachovať cenné prírodné zdroje a napomáhate prevencii potenciálnych negatívnych dopadov na životné prostredie a ľudské zdravie, čo by mohli byť dôsledky nesprávnej likvidácie odpadov. Ďalšie podrobnosti si vyžiadajte od miestneho úradu alebo najbližšieho zberného miesta. Pri nesprávnej likvidácii tohto druhu odpadu môžu byť v súlade s národnými predpismi udelené pokuty.

**Pre podnikové subjekty v krajinách Európskej únie**
Ak chcete likvidovať elektrické a elektronické zariadenia, vyžiadajte si potrebné informácie od svojho predajcu alebo dodávateľa.

**Likvidácia v ostatných krajinách mimo Európskej únie**
Tento symbol je platný v Európskej únii. Ak chcete tento výrobok zlikvidovať, vyžiadajte si potrebné informácie o správnom spôsobe likvidácie od miestnych úradov alebo od svojho predajcu.

Tento výrobok spĺňa všetky základné požiadavky smerníc EÚ, ktoré sa naň vzťahujú.

Zmeny v texte, dizajne a technických špecifikáciách sa môžu meniť bez predchádzajúceho upozornenia a vyhradzujeme si právo na ich zmenu.



Copyright © 2012, Fast ČR, a. s.

# POZNÁMKY



Copyright © 2012, Fast ČR, a. s.

# POZNÁMKY



Copyright © 2012, Fast ČR, a. s.

# POZNÁMKY



Copyright © 2012, Fast ČR, a. s.

Dovozce:
FAST ČR, a.s.
Černokostelecká 1621
CZ-25101 Říčany

Dovozca:
FAST PLUS s.r.o.
Na pántoch 18
SK-831 06 Bratislava

PHILCO®

**is a registered trademark used under license from Electrolux International Company, U.S.A.**