Dulkių siurblys

Naudotojo vadovas

LT

SENCOR®

SVC 65BL / 65GR / 65VT / 65YL (Boffin)

Prieš pradėdami naudoti šį gaminį, atidžiai perskaitykite visus nurodymus, pateiktus šiame naudotojo vadove, net ir tuomet, jeigu jau mokate naudoti panašius gaminius. Šį gaminį naudokite tik pagal nurodymus, aprašytus naudotojo vadove. Išsaugokite vadovą ateičiai.

Bent garantiniu laikotarpiu išsaugokite originalią pakuotę, įskaitant vidines pakavimo medžiagas, garantinę kortelę ir pirkimą įrodantį čekį. Prireikus šį prietaisą išsiųsti, supakuokite jį į originalią kartoninę dėžę, kad užtikrintumėte maksimalią apsaugą siuntimo arba transportavimo metu (pavyzdžiui, kai persikraustote arba jums reikia išsiųsti šį gaminį remontuoti).

Copyright © 2012, Fast ČR, a.s.

Revision 08/2012

Dulkių siurblys

SVC 65BL / 65GR / 65VT / 65YL (Boffin)

TURINYS

SVARBUS SAUGOS PRANEŠIMAS 2
DULKIŲ SIURBLIO APRAŠYMAS 5
DULKIŲ SIURBLIO SURINKIMAS 6
DULKIŲ SIURBLIO VEIKIMAS 6
DULKIŲ SIURBLIO PRIEDAI 7
DULKIŲ SIURBLIO LAIKYMAS 8
VALYMAS IR TECHNINĖ PRIEŽIŪRA 8
TRIKČIŲ ŠALINIMAS 10
TECHNINĖS SPECIFIKACIJOS 11
SENŲ ELEKTRINIŲ IR ELEKTRONINIŲ ĮRENGINIŲ IŠMETIMAS 12
NURODYMAI IR INFORMACIJA APIE NAUDOTŲ PAKAVIMO MEDŽIAGŲ IŠMETIMĄ 12

Copyright © 2012, Fast ČR, a.s.

Revision 08/2012

SVARBUS SAUGOS PRANEŠIMAS

1) Atsargiai išpakuokite šį gaminį ir neišmeskite jokios pakuotės dalies, kol nesurasite visų gaminio dalių.
2) Šį buitinį prietaisą gali naudoti 8 metų ir vyresni vaikai, asmenys su fizine ar psichine negalia, taip pat – tinkamai prižiūrimi arba apie buitinio prietaiso saugaus naudojimo ypatumus informuoti nepatyrę asmenys, kurie supranta kylantį potencialų pavojų. Neleiskite vaikams žaisti su prietaisu. Naudotojo atliekamų valymo ir techninės priežiūros darbų neleidžiama vykdyti neprižiūrimiems vaikams.
3) Prieš įjungdami šį buitinį prietaisą į sieninį elektros lizdą, įsitikinkite, kad ant šio buitinio prietaiso esančioje etiketėje nurodyta įtampa atitinka jūsų namų elektros lizdo įtampą.
4) Niekada nenaudokite priedų, kurie nėra pateikti su šiuo buitiniu prietaisu arba nėra skirti šiam buitiniam prietaisui.
5) Saugokite maitinimo kabelį nuo įkaitusių paviršių ir aštrių daiktų. Nestatykite ant maitinimo kabelio sunkių daiktų. Kabelį nutieskite taip, kad ant jo niekas nevaikščiotų ir už jo neužkliūtų. Įsitikinkite, kad maitinimo kabelis neliečia jokio įkaitusio paviršiaus.
6) Jeigu šio buitinio prietaiso maitinimo kabelis būtų pažeistas, jį turi pataisyti įgaliotasis aptarnavimo centro meistras, kad nekiltų pavojingų situacijų. Draudžiama naudoti prietaisą su apgadintu maitinimo kabeliu arba kištuku.
7) Neatjunginėkite maitinimo kabelio nuo elektros lizdo, traukdami už paties kabelio.
8) Jokiais būdais nebandykite taisyti arba reguliuoti gaminio patys: kyla elektros smūgio pavojus! Visus remonto ir reguliavimo darbus patikėkite specializuotai bendrovei / aptarnavimo centrui. Kitaip gali būti anuliuota garantija.
9) Jokiu būdu nenaudokite šio buitinio prietaiso, jeigu šlapios jūsų rankos arba kojos.
10) Šį buitinį prietaisą naudokite ir laikykite tik atokiai nuo degių arba lakių medžiagų ir tirpalų.
11) Šis buitinis prietaisas skirtas naudoti buityje. Nenaudokite pramoninėje aplinkoje arba lauke!
12) Naudokite šį buitinį prietaisą tik pagal numatytąją paskirtį.
13) Nepurkškite ant šio buitinio prietaiso vandens ar kokio nors kito skysčio. Nepilkite ant šio prietaiso vandens arba kokio nors kito skysčio. Nepanardinkite šio buitinio prietaiso į vandenį arba kokį nors kitą skystį.
14) Užtikrinkite, kad šis buitinis prietaisas nesiliestų su vandeniu. Niekada nenaudokite šio buitinio prietaiso prie vonios, kriauklės arba kitų vandens pripiltų talpyklų.
15) Jeigu nenaudojate šio buitinio prietaiso, išjunkite jį ir ištraukite jo elektros kištuką iš maitinimo lizdo.
16) Jeigu artimiausiu metu nenaudosite šio buitinio prietaiso, išjunkite jį ir ištraukite jo elektros kištuką iš maitinimo lizdo. Tą patį atlikite ir prieš valydami.
17) Niekada nepalikite įjungto buitinio prietaiso be priežiūros.
18) Siekdami išvengti plastikinių dulkių siurblio dalių deformacijos arba gaisro, saugokite dulkių siurblį nuo tiesioginių saulės spindulių, nelaikykite jo šalia šildytuvų, atviros liepsnos šaltinių arba kitų šilumos šaltinių ir nepalikite dulkių siurblio ilgai įjungto, jeigu užblokuota jo oro įsiurbimo ventiliacijos anga.
19) Būkite itin atsargūs, jei naudojant buitinį prietaisą netoliese yra vaikų. Buitinį prietaisą visuomet laikykite vaikams nepasiekiamoje vietoje.
20) Naudojant buitinį prietaisą, negalima užblokuoti oro įsiurbimo ir išleidimo ventiliacijos angų. Užblokavus ventiliacijos angas, variklis gali perkaisti ir sugesti.
21) Siurbiant / įsiurbus toliau paminėtus objektus, buitinis prietaisas gali sugesti arba sužaloti jį naudojantį žmogų:
    - šlapias grindis, vandenį arba kitus skysčius;
    - bet kokius aštrius daiktus, pavyzdžiui, sudužusius stiklinius arba keraminius indus, adatas, smeigtukus ir pan.;
    - degančias cigaretes arba smilkstančius daiktus, degtukus ar kitus degius arba lakius skysčius (pvz., benziną, dažų skiediklius ir pan.);
    - miltus, cementą, gipsą (t. y. tinką iš sienose išgręžtų skylių).
22) Kad neapgadintumėte baldų ar nesužeistumėte žmonių, prilaikykite suvyniojamą kabelį rankomis.
23) Nejsiurbkite didesnių popieriaus skiaučių arba plastikinių maišelių. Jie gali lengvai užkimšti vamzdį arba žarną. Jeigu dulkių siurblys dėl kokios nors priežasties užsikimštų, išjunkite jį maitinimo lizdo ir išvalykite vamzdį arba žarną.

Copyright © 2012, Fast ČR, a.s. Revision 08/2012

24) Kad nepažeistumėte žarnos, nelipkite ant jos ir smarkiai nelankstykite. Nenaudokite šio siurblio, jeigu jo žarna yra perlenkta arba kaip nors pažeista.
25) Nevažiuokite šiuo siurbliu per maitinimo kabelį.
26) Niekada nenaudokite dulkių siurblio neįdėję dulkių maišelio, įsiurbimo mikrofiltro arba išleidimo angos filtro.
27) Laikykite siurblio žarną, antgalį arba siurbimo priedus atokiai nuo savo akių ir ausų.
28) Siurbiant tam tikros rūšies grindis arba grindų paviršius, gali kauptis statinis krūvis, kuris naudotojui nėra pavojingas.

Gamintojas neprisiima atsakomybės už jokią žalą, kilusią dėl netinkamo šio gaminio ir jo priedų naudojimo. Tokios žalos pavyzdžiai: maisto produktų sugadinimas, sužalojimai, nudegimai, nuplikymai, gaisras ir pan.

Copyright © 2012, Fast ČR, a.s.

Dulkių siurblys

SVC 65BL / 65GR / 65VT / 65YL (Boffin)

APRAŠYMAS

A

① Įjungimo / išjungimo mygtukas
② Pilno dulkių maišelio indikatorius
③ Žarnos prijungimo anga
④ Rankena
⑤ Variklio galios valdymo elementas
⑥ Kabelio suvyniojimo mygtukas
⑦ Transportavimo ratukas
⑧ Rankena
⑨ Slankioji oro siurbimo rankenėlė
⑩ Dviejų dalių plastikinis vamzdis
⑪ Grindų siurbimo antgalis
⑫ Sklendės padėtis kietoms (lygioms) grindims siurbti
⑬ Sklendės padėtis kilimams siurbti
⑭ Žarna
⑮ Horizontalios pastatymo padėties stabdiklis
⑯ Fiksavimo kilpelės
⑰ Žarnos galas

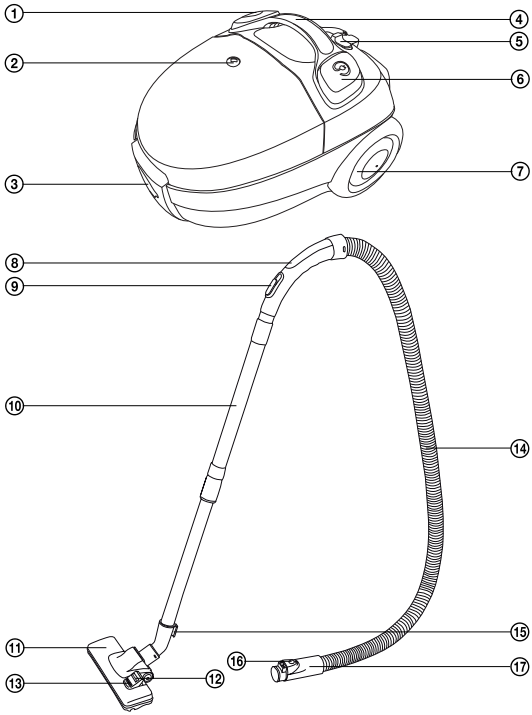

B

① Pilno dulkių maišelio indikatorius
② Kabelio suvyniojimo mygtukas
③ Maitinimo kabelis
④ Transportavimo ratukas
⑤ Įjungimo / išjungimo mygtukas
⑥ Variklio galios valdymo elementas
⑦ Horizontali pastatymo padėtis
⑧ Išleidimo mikrofiltro grotelės

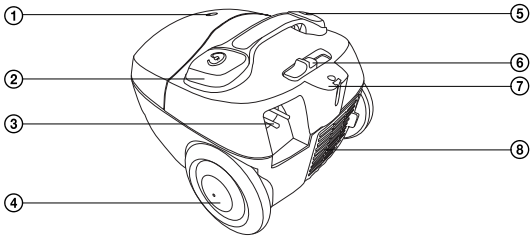

Copyright © 2012, Fast ČR, a.s.

Revision 08/2012

Dulkių siurblys

SVC 65BL / 65GR / 65VT / 65YL (Boffin)

C

① Rankena
② Priekinio ratuko mechanizmas
③ Vertikali pastatymo padėtis
④ Transportavimo ratukas

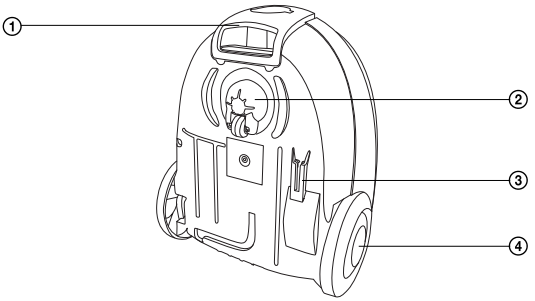

SURINKIMAS

Įkiškite žarną į dulkių siurblio oro įsiurbimo angą.
Įkiškite žarnos antgalį į siurblio angą ir pasukite jį taip, kad užsifiksuotų abi antgalio kilpelės. Dabar žarna užfiksuota tinkamoje padėtyje.

Uždėkite laikiklį ant teleskopinio vamzdžio:
Laikiklį su žarna būtina montuoti ant platesnės vamzdžio dalies.

Prijunkite grindų siurbimo antgalį prie vamzdžio:
Sumontuokite grindų antgalį ant vamzdžio siauresnio galo ir prie šio prijunkite antrąjį vamzdį.

DULKIŲ SIURBLIO NAUDOJIMAS

Dulkių siurblio jungimas į elektros sistemos tinklą
Traukite prie dulkių siurblio maitinimo kabelio pritvirtintą elektros kištuką, kol ištrauksite reikiamo ilgio kabelio dalį. Įkiškite elektros kištuką į maitinimo lizdą.

Atsargiai:
Ant maitinimo kabelio esanti geltona žyma parodo, kad kabelis beveik visai ištrauktas. Netraukite kabelio daugiau nei iki raudonos žymos.

Grindų valymo antgalio nustatymas pagal grindų paviršių
Galite pritaikyti antgalį pagal grindų paviršių, nustatydami įsiurbimo sklendę:

- Jei norite siurbti kilimus, atitinkamai pasukite sklendę ir įtraukite antgalio viduje esančius šerelius.
- Jei norite siurbti kietus, lygius paviršius, atitinkamai pasukite sklendę ir išstumkite antgalio viduje esančius šerelius.

Copyright © 2012, Fast ČR, a.s.
Revision 08/2012

Dulkių siurblio įjungimas ir išjungimas
Norėdami įjungti arba išjungti prietaisą, paspauskite ant dulkių siurblio korpuso esantį įjungimo / išjungimo mygtuką.

Siurbimo galios nustatymas
Siurbimo stiprumą galima sureguliuoti sukant buitinio prietaiso korpuse įrengtą ratuką arba (mažesniame diapazone) stumdant slankiąją rankenėlę, įrengtą ant žarnos rankenos.

Patarimai
- Siurbdami kilimus arba kieto paviršiaus grindis, naudokite maksimalią siurbimo galią. Siurbdami apmušalus, užuolaidas ir pan., naudokite mažesnę galią.
- Jei siurbiant žarnos laikiklis užsikimštų, nuimkite jį nuo teleskopinio vamzdžio ir atjunkite žarną nuo dulkių siurblio korpuso. Tuomet įtaisykite laikiklį į dulkių siurblio korpuse esančią įsiurbimo angą ir išsiurbkite jame įstrigusį daiktą.

Laikinas siurbimo nutraukimas
Jei pageidaujate laikinai sustabdyti siurbimą, galite pasinaudoti viena iš pastatymo padėčių, į kurią galima pervesti grindų antgalio stabdiklį kartu su vamzdžiu ir žarna (pav. A⑮).

Dėmesio:
Nestumkite dulkių siurblio iš vienos vietos į kitą, jeigu žarna yra pastatytoje padėtyje! Ji gali nutrūkti arba gali nulūžti grindų antgalio kilpelė.

PRIEDŲ NAUDOJIMAS

D

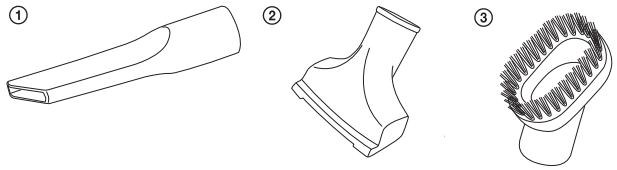

① Plyšių antgalis sunkiai pasiekiamoms vietoms siurbti (pvz., langams, kampams, knygų lentynoms, tarp čiužinių, apmušalų ir pan.)
② Apmušalų antgalis
③ Šepetinis antgalis

Siurbimo pabaigimas
Pabaigę siurbti, išjunkite dulkių siurblį, paspausdami įjungimo / išjungimo mygtuką ir ištraukdami maitinimo kabelio kištuką iš elektros lizdo. Norėdami suvynioti maitinimo kabelį atgal ant dulkių siurblyje esančios ritės, viena ranka paspauskite ir laikykite nuspaudę kabelio suvyniojimo mygtuką. Kita ranka prilaikykite maitinimo kabelį, kad apsaugotumėte dulkių siurblį ir aplink jį esančią vietą nuo žalos.

Patarimas:
Jeigu suvyniojimo procesas sustoja ir dalis maitinimo kabelio lieka nesuvyniota, atleiskite suvyniojimo mygtuką, ištraukite atgal maždaug 50 cm kabelio, o paskui vėl paspauskite suvyniojimo mygtuką ir baikite vynioti.

Copyright © 2012, Fast ČR, a.s.

Dulkių siurblys

SVC 65BL / 65GR / 65VT / 65YL (Boffin)

Dulkių siurblio nešimas
Dulkių siurblį galima laikyti ir nešti už viršutinės rankenos (pav. A4) arba už rankenos, įrengtos dulkių siurblio priekyje (pav. C①).

DULKIŲ SIURBLIO LAIKYMAS

Prieš padėdami buitinį prietaisą į vietą, galite išmontuoti jį į atskiras dalis arba laikyti jį sumontuotą, nenuėmę vamzdžio, įtvirtinę jį vienoje iš pastatymo padėčių.

VALYMAS IR TECHNINĖ PRIEŽIŪRA

Atsargiai:
Prieš pradėdami valyti, atjunkite šį gaminį nuo maitinimo šaltinio.

Dulkių maišelio keitimas
Įsijungus dulkių maišelio užsipildymo įspėjimo lemputei, dulkių maišelį reikia pakeisti, nes kitaip sumažės oro srautas ir siurbimo stiprumas.

E

① Siurbimo anga
② Dangčio rankena
③ Dangtis
④ Dulkių maišelio laikiklio spaustukas
⑤ Dulkių maišelis

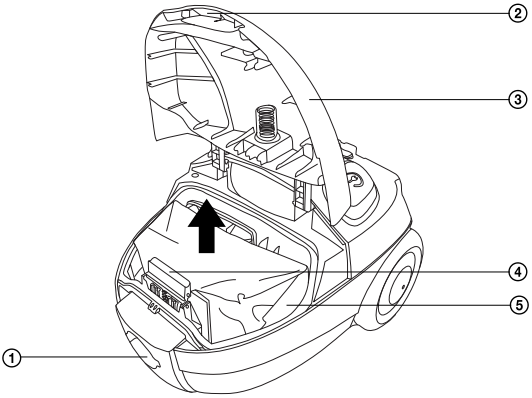

1) Patraukite dangčio rankeną aukštyn, kad jį pakreiptumėte išorėn.
2) Traukdami dulkių maišelio laikiklio spaustuką iš dulkių maišelio skyriaus, pakreipkite jį išorėn.
3) Atsargiai ištraukite dulkių maišelį, laikydami už popierinio žiedo ir pakeiskite jį nauju.
4) Įstatykite naują dulkių maišelį, kad išpjova būtų nukreipta žemyn į plastikinius kreiptuvus, įrengtus dulkių maišelio skyriaus dugne. Pasirūpinkite, kad dulkių maišelio žiedo anga būtų sulig siurbimo angos guminiu žiedu dulkių maišelio skyriuje.
5) Užspauskite dulkių maišelio laikiklio spaustuką ir uždarykite dangtį.

Copyright © 2012, Fast ČR, a.s.
Revision 08/2012

Įsiurbimo mikrofiltro keitimas

F

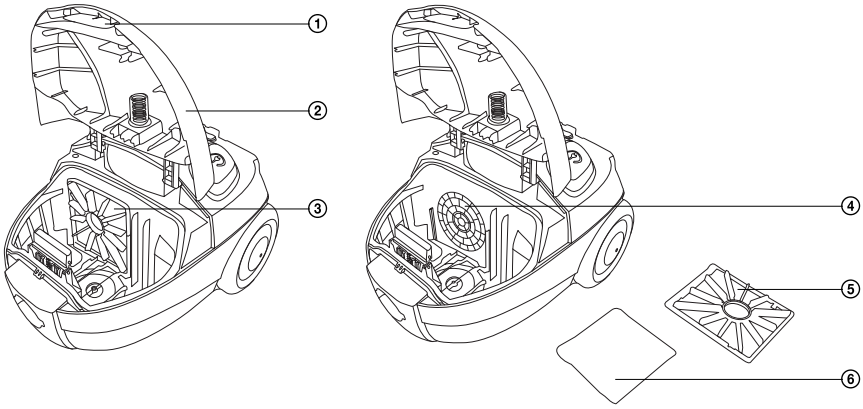

① Dangčio rankena
② Dangtis
③ Įsiurbimo mikrofiltro grotelės
④ Variklio siurbimo anga
⑤ Įsiurbimo mikrofiltro grotelės
⑥ Įsiurbimo mikrofiltras

1) Patraukite dangčio rankeną aukštyn, kad jį pakreiptumėte išorėn.
2) Ištraukite groteles aukštyn kartu su įsiurbimo mikrofiltru.
3) Išplaukite įsiurbimo mikrofiltrą po tekančiu drungnu vandeniu. Jei reikia, pakeiskite jį nauju.
4) Įstatykite įsiurbimo mikrofiltrą kartu su grotelėmis į vietą priešais variklio siurbimo angą. Groteles būtinai įstatykite tinkama kryptimi: platesnė rėmo dalis turi būti nukreipta žemyn.

Išleidimo mikrofiltro keitimas

G

① Išleidimo mikrofiltro ertmė
② Išleidimo mikrofiltro grotelės
③ Išleidimo mikrofiltras

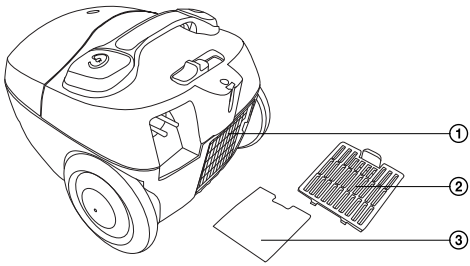

Copyright © 2012, Fast ČR, a.s.

Dulkių siurblys

SVC 65BL / 65GR / 65VT / 65YL (Boffin)

1) Pirmiausia nuimkite išleidimo mikrofiltro groteles: nuspauskite spaustuką ir tuo pat metu patraukite groteles į save.
2) Išplaukite išleidimo mikrofiltrus po tekančiu drungnu vandeniu. Jei reikia, pakeiskite juos naujais.
3) Įstatę išleidimo mikrofiltrus, pritvirtinkite dangtį ir užspauskite spaustuką.

Dėmesio:
Niekada nedėkite į dulkių siurblį šlapių ar drėgnų filtrų! Visada palaukite, kol jie visiškai išdžius.

Dulkių siurblio valymas
Norėdami nuvalyti išorines šio buitinio prietaiso dalis, naudokite minkštą, drungnu vandeniu sudrėkintą šluostę. Nenaudokite stipriai veikiančių valymo priemonių, dažų skiediklių arba tirpiklių. Naudojant šiuos tirpalus, galima sugadinti buitinio prietaiso paviršių.

TRIKČIŲ ŠALINIMAS

Prieš susisiekdami su įgaliotuoju techninio aptarnavimo centru, perskaitykite šiuos trikčių šalinimo lentelėje pateiktus patarimus:

Problema	Galima priežastis	Rekomenduojami veiksmai
Variklis neveikia	- Maitinimo kištukas netvirtai įkištas į lizdą - Sugedęs sieninis maitinimo lizdas - Dulkių siurblys neįjungtas	- Tvirtai įkiškite elektros kištuką į maitinimo lizdą - Patikrinkite maitinimo lizdą - Įjunkite buitinį prietaisą
Nepakankama siurbimo galia	- Buitinis prietaisas užsikimšo - Reikia išvalyti dulkių filtrą - Užsikimšo filtras	- Pašalinkite kamštį arba įstrigusį daiktą - Išvalykite dulkių filtrą - Išvalykite filtrą
Maitinimo kabelis nevisiškai suvyniojamas	Vyniojant maitinimo kabelį, jis gali būti nuslydęs nuo kabelio ritės.	Laikykite vyniojamą maitinimo laidą. Vyniojant maitinimo laiką, truputį įtempkite jį (traukdami maitinimo laidą atgal)
Nepavyksta ištraukti maitinimo kabelio	Netinkamai suvyniotas maitinimo kabelis.	Paspauskite vyniojimo mygtuką ir pabandykite iš naujo suvynioti maitinimo laidą
Neveikia greičio reguliavimo valdymo elementas	Gaminys sugedo	Atiduokite buitinį prietaisą pataisyti meistrui (tik kvalifikuotam meistrui)
Maitinimo kabelis pradedamas vynioti tada, kai to nereikia.	Sugedo vyniojimo mechanizmas	Atiduokite buitinį prietaisą pataisyti meistrui (tik kvalifikuotam meistrui)

Copyright © 2012, Fast ČR, a.s.
Revision 08/2012

TECHNINĖS SPECIFIKACIJOS

Nominali įtampa	220–240 V KS
Nominalus dažnis	50 Hz
Siurbimo galia	250 W
Nominali įvado galia	1 200 W
Maksimali sunaudojamoji galia	1 400 W
Saugos klasė (apsaugos nuo elektros smūgio atžvilgiu)	II
Triukšmo lygis	<80 dB(A)
Maitinimo kabelio ilgis	5 m
Naudojimo atstumas	7,5 m
Dulkių maišelio tūris	1,5 l
Matmenys (ilgis x plotis x aukštis)	339 x 273 x 222 mm
Svoris	3,4 kg

Deklaruojamas prietaiso triukšmo emisijos lygis siekia 80 dB(A), o tai atitinka garso galios „A“ lygį (atskaitinė garso galia: 1 pW).

Pasiliekame teisę keisti tekstą ir techninius parametrus.

Copyright © 2012, Fast ČR, a.s.
Revision 08/2012

Dulkių siurblys

SVC 65BL / 65GR / 65VT / 65YL (Boffin)

NURODYMAI, KAIP IŠMESI PANAUDOTAS PAKAVIMO MEDŽIAGAS

MEDŽIAGOS

Išmeskite pakavimo medžiagas į tam skirtą atliekų išmetimo vietą.

ELEKTRONINIŲ IR ELEKTRINIŲ BUITINIŲ PRIETAISŲ IŠMETIMO INSTRUKCIJA

Šis ant gaminių pažymėtas arba originaliuose dokumentuose esantis ženklas reiškia, kad panaudotų elektrinių arba elektroninių įrenginių negalima išmesti kartu su standartinėmis buitinėmis atliekomis. Siekiant šiuos gaminius išmesti, perdirbti ar pakeisti susidėvėjusius įrenginius naujais, juos reikia atiduoti į nustatytus atliekų surinkimo punktus. Arba, alternatyviai, kai kuriose Europos Sąjungos valstybėse narėse arba kitose Europos šalyse įsigydami atitinkamą naują gaminį, senus gaminius galite grąžinti vietos pardavėjams. Tinkamai išmesdami šį gaminį, padėsite tausoti brangius gamtinius išteklius ir išvengti potencialiai neigiamo poveikio aplinkai, kuris gali būti padarytas netinkamai išmetus atliekas. Išsamesnės informacijos pasiteiraukite savo savivaldybėje arba artimiausiame atliekų surinkimo punkte. Atsižvelgiant į nacionalinius teisės aktus, už netinkamą šio tipo atliekų išmetimą gali būti taikomos nuobaudos.

Europos Sąjungos valstybių narių verslo subjektams

Jeigu norite išmesti elektrinius arba elektroninius prietaisus, reikiamos informacijos teiraukitės pas savo pardavėją arba tiekėją.

Atliekų išmetinas kitose, ne Europos Sąjungos šalyse

Šis ženklas galioja Europos Sąjungoje. Jeigu norite išmesti šį gaminį, teiraukitės reikiamos informacijos apie tinkamą atliekų išmetimo būdą vietos savivaldybėje arba pas savo pardavėją. Šis gaminys atitinka ES reglamento dėl elektromagnetinio suderinamumo ir elektros saugos reikalavimus.

CE

Šis gaminys atitinka visus atitinkamus pagrindinius ES reglamentų reikalavimus.

Tekstas, dizainas ir techninė specifi kacija gali būti keičiami be išankstinio įspėjimo ir mes pasiliekame teisę daryti šiuos pakeitimus.

Copyright © 2012, Fast ČR, a.s.

Revision 08/2012