Wine cooler

USER'S MANUAL

PHILCO

Famous for Quality the World Over

PW 12 DZ

Dear customer,
Thank you for buying a PHILCO brand product. So that your appliance serves you well, please read all the instructions in this user's manual.

CONTENTS

PART 1: BEFORE PUTTING INTO OPERATION 2
Safety precautions 2

PART 2: DESCRIPTION OF THE APPLIANCE 4

PART 3: INSTALLATION 5
Transport and unpacking 5
Installing the door handle 5
Operating conditions 5
Placement 6
Cleaning before use 7
Electrical connection 7

PART 4: CONTROLS 8
Turning on / off 8
Turning the internal lighting on / off 8
Setting the temperature 8
Storing wine 8

PART 5: REGULAR MAINTENANCE 9
Cleaning the appliance 9
Moving the appliance 10
Energy saving tips 10

PART 6: WHAT SHOULD I DO WHEN 11

PART 7: TECHNICAL SPECIFICATIONS 13

Copyright © 2012, Fast ČR, a. s.

PART 1: BEFORE PUTTING INTO OPERATION

Safety precautions

Symbols:

General advice for the optimal operation of the appliance

General dangers

Hot surfaces

Before you put the appliance into operation

Important
This appliance is designed exclusively for storing bottles of wine. Do not use the appliance for purposes other than those for which it was designed.

- Carefully study the user's manual and installation instructions before installing and using the appliance! This user's manual includes important information regarding the installation, operation and maintenance of the appliance. Store the user's manual also for future reference, or for other owners of the appliance if the appliance is sold.

After unpacking the appliance, carefully inspect that it has in not been damaged in any way. Also check that the power cord is not damaged. If you discover any defects, turn off the appliance and contact the vendor or in the case of a damaged power cord contact the service centre. If the appliance and all its parts are in order, install it according to the instructions in the relevant chapter.

- When installing the appliance in its place, or when moving the appliance, the power cord could be penetrated or damaged. Check that the power cord is not interfering anywhere.
- Before connecting the appliance to the electricity power source check that the capacity of the system corresponds to the specifications on the appliance's rating label.
- Any kinds of home electric wiring necessary for the connection of the appliance must only be carried out by a qualified electrician.

If you move the appliance from its usual position, it is necessary to understand, that although you have disconnected the power cord, the components on the rear side of the appliance may remain very hot for some time.

This appliance may be built-in. Nonetheless, do not cover or block the air inflow or outflow openings. Insufficient ventilation will cause poor operation and damage to the appliance.

Copyright © 2012, Fast ČR, a. s.

Operating the appliance

- Use the appliance only for the purposes for which it has been designed.
- This appliance is designed only for household use, for storing bottles of wine.
- The temperature inside the wine cooler may rise or fall slightly and so these appliances are not suitable for storing products (e.g. medicines), which require a stable temperature.

Do not use any other electric appliances (e.g. heating elements, electric ice cream machines, etc.) inside the appliance. There is a danger of explosion!

Do not place food inside the wine cooler containing flammable propulsion gases (e.g. sprays) and no explosives, contaminants or volatile substances. There is a danger of explosion!

- Do not use the base, racks, door of the appliance, etc. as a step or as a support. There is a danger of injury to persons or damage to the appliance.
- Ensure that the plastic parts of the appliance and the door seals are not soiled with oil or grease. The plastic parts and the seals would then become porous.

Children in the household

- Never leave packaging and its parts with the children. There is a danger of poisoning or suffocation by the cardboard boxes and plastic sheets!
- This appliance is in no way a toy for children!
- For appliances with door locks: do not leave keys within the reach of children!
- If you will no longer be using the wine cooler, remove the door, seals and store it in a safe place. In this way you will prevent the danger of children becoming trapped inside the wine cooler.

Maintenance and cleaning

Before you begin with regular or exceptional maintenance, disconnect the appliance's power cord or turn off the fuse or circuit breaker. Never pull the electric power cord, only pull on the power plug.

Do not clean the appliance using a steam cleaning device! The steam may come into contact with the electric components inside the appliance, where a short circuit could occur. There is a danger of electric shock!

General instructions

- This appliance must not be used by persons (including children) with physical, sensory or psychological impairments or by inexperienced persons, unless properly trained or schooled in the safe use of the appliance, or unless they have been properly supervised by a person who will be responsible for their safety. Children should be supervised so as not to play with the appliance.
- This appliance has been tested in accordance with the directives in force in the European Union.
- The tightness of the cooling circuit has been verified.
- This appliance conforms to the relevant safety provisions for electrical appliances in force in the European Union.

Copyright © 2012, Fast ČR, a. s.

PART 2: DESCRIPTION OF DEVICE

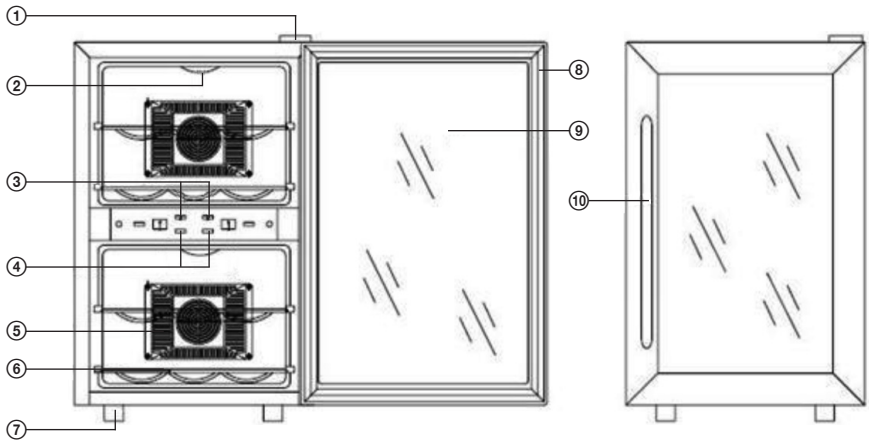

① Hinge
② Lighting
③ Temperature setting buttons
④ Temperature display
⑤ Fan cover
⑥ Rack
⑦ Levelling feet
⑧ Door frame
⑨ Glass door pane
⑩ Handle

Copyright © 2012, Fast ČR, a. s.

PART 3: INSTALLATION

Transport and unpacking

Remove the external packaging, remove the protective plastic film from the surface of the appliance (if used) and clean the external parts of the appliance with an agent designed for this purpose. Do not use steel wool or any coarse agents, which could irreparably damage the surface of the appliance. Carefully remove all papers and adhesive tape from the appliance, door and other parts packed in polystyrene. Remove documents and accessories from inside the appliance.
The packaging material is recyclable and is marked with a recycling symbol. For disposal follow the local regulations. Packaging materials (plastic bags, polystyrene parts, etc.) must be kept out of the reach of children, because they present a possible source of danger.
Carefully inspect the appliance. If you discover any defects, stop the installation and contact the vendor.

Installing the door handle

Attach the door handle using bolts, washers and a screwdriver – see picture. Screw in properly.

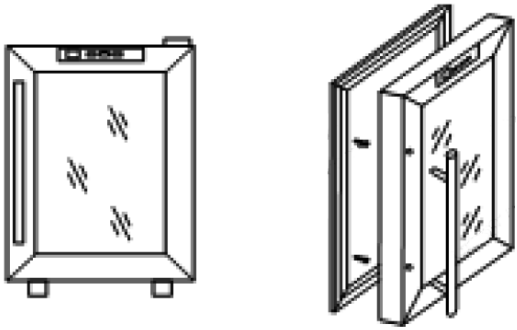

Operating conditions

Proper operation of the appliance is guaranteed only if the following conditions are met:

- The temperature in the room where the appliance is located conforms to the climate class stated on the appliance's rating label.
- Maximum ambient relative humidity: 90%.
- The appliance must be placed at a sufficient distance from heat sources (e.g. baking ovens, central heating, direct sunlight, etc.).
- The appliance must be located in such a place that it is protected against the effects of weather.
- Regular maintenance is performed according to the instructions in this user's manual.
- The ventilation openings in the cover of the appliance must not be covered by anything.
- Correct installation (e.g. levelling, the capacity of the system corresponds to the specifications on the rating label of the appliance).

Copyright © 2012, Fast ČR, a. s.

Table – Climatic class

Climatic class	Ambient temperature
SN	+10°C to +32°C
N	+16°C to +32°C;
ST	+16°C to +38°C
T	+16°C to +43°C

Placement

The location for the placement of the appliance must meet the requirements in the paragraph "Operating conditions" and must have a stable floor with a load bearing capacity corresponding to the weight of the appliance.

Level the appliance using the adjustable feet, ensure there is a gap between the bottom edge of the appliance and the ground, so that there is sufficient circulation of the cooling air, by which you will ensure the optimal performance of the cooling system.

Use the appliance only for the purposes for which it has been designed.
The appliance must be located on a rigid and even surface.

- If possible, place the appliance into a cool, well ventilated and dry room.
- Do not locate the appliance in direct sunlight, or in a room with a high temperature, in the vicinity of any sources of direct heat, such as heating, an oven, a stove, etc. – this would mean that the compressor would need to work a lot harder resulting in a substantially higher power consumption level.

If it is not possible to prevent the installation in the vicinity of a heat source, we recommend the insertion of an appropriate insulating board (do not use asbestos) between the appliance and the heat source; or at least to maintain the following minimum distances:

- From a gas or electric stove 3 cm;
- From a heater or oven, etc. 30 cm;
- From another cooling appliance 2 cm.

Do not place any appliances on the appliance, which release heat on to the appliance, such as microwave ovens, toasters, etc.

Never cover the ventilation grill. Pull out the power plug by pulling on the plug itself, never pull on the cord when disconnecting the appliance.

Before turning on the appliance allow it to stand in its final location for 12 hours, the coolant circuit will stabilise in this way and no operating problems will occur. Before connecting the appliance to the power grid check that it is perfectly dry inside – especially in the corners.

Copyright © 2012, Fast ČR, a. s.

Cleaning before use

Check that you have removed from the appliance all adhesive tape used to hold accessories . Then clean all the inside parts using lukewarm water with a neutral cleaning agent, vinegar or sodium carbonate – in this way you will remove the characteristic odour of new parts – then dry carefully. Do not use detergents or aggressive agents, which could damage the surfaces.

Electrical connection

Before connecting the power plug to the power socket, check that:

- Your hands are completely dry.
- The voltage and frequency shown on the performance label of the appliance corresponds to that in the home power grid (permitted tolerance from -6% to +6% for nominal voltage, for use with different voltages, use a voltage changer with the corresponding parameters).
- The cord and the plug are not damaged or caught under heavy objects.
- The power cord is not excessively tensioned, it is not permitted to use an extension cord.

Do not connect the appliance to a voltage rectifier (e.g. solar power plant) or use an extension cord.

The appliance must be connected to a working grounding lead.
If the power socket of the home system is not grounded in accordance with the current legal regulations, connect the appliance after consulting a specialised technician to the grounding lead itself.
The manufacturer takes no responsibility for injuries caused as a result of not following these instructions.

If you do not correctly level the appliance during the installation, the door may not close shut and seal properly, which may cause problems with the cooling, ice build up or moisture. Levelling the appliance is very important.

Level the appliance using the levelling feet – turn them clockwise to lift the appliance and turn them anticlockwise to lower the appliance.

Copyright © 2012, Fast ČR, a. s.

PART 4: CONTROLS

Turning on / off

The appliance will turn on automatically after the power cord is connected to a power socket.

Turning the internal lighting on / off

Press the internal lighting button to turn the internal lighting on / off.
The internal area will remain lit until you press the internal lighting button.

Display
The display shows the set temperature. If you change the temperature on the display, then the time after which the temperature inside the appliance changes will depend on the extent of the change, ambient temperature and contents.

WARNING:
To prevent the stored wine from spoiling, it is necessary to regularly check the appliance and in the event of a malfunction to contact an authorised service centre.

Setting the temperature

- The temperature may be set in the range 7 – 18 °C.
- To set the temperature, repeatedly press the increase or decrease temperature buttons. Each time the temperature setting buttons are pressed the temperature will be increased or decreased by 1°C.

NOTE:
When it is first turned on or turned on after being off for a long time, it is possible that there will be a difference between the set temperature and the temperature shown on the display. This is normal and this difference will disappear after several hours.

Storing wine

- The racks are designed for storing wine in Bordeaux type bottles. The maximum number of bottles may differ depending on the size and dimensions of the actual bottles.
- To prevent damaging the seal, check that the door is fully open before sliding out the rack.
- Store only originally corked wine bottles.
- Do not cover the rack with aluminium foil or any other material in any way that could prevent the free circulation of air.
- If you will not be using the appliance for an extended period of time, we recommend that you disconnect the power cord from the power socket, clean it and leave the door slightly open so that air can circulate freely avoiding undesirable odours, moisture, etc.

Table of recommended wine storage temperatures

Type of wine	Recommended temperature
Red wine	15 – 18 °C (59 – 64 °F)
Dry / White wine	9 – 14 °C (48 – 57 °F)
Rosé wine	10 – 11 °C (50 – 52 °F)
Sparkling wine	7 – 9 °C (41 – 47 °F)

Copyright © 2012, Fast ČR, a. s.

PART 5: REGULAR MAINTENANCE

Cleaning the appliance

Before commencing to clean the refrigerator disconnect it from the power source.

- Wipe the internal surface of the appliance with a soft sponge lightly dipped in a table salt solution. Add 2 tablespoons of table salt into 1 litre of warm water.
- Wash the racks in warm water with a small amount of kitchen dishwashing liquid, rinse and wipe dry. Allow the wooden racks (if the wine cooler has them) to dry completely before returning them to the wine cooler.
- All parts that you wash with a soft sponge lightly dipped in water must be properly wiped dry.
- Wipe the outer surface with a soft sponge lightly dipped in water with a small amount of dishwashing liquid. Wipe dry using a clean cloth.

WARNING:
Do not use steel wool or sponges with steel wool on stainless steel surfaces. They could damage the surface.
Do not use cleaning waxes, concentrated cleaning agents, bleaches or cleaning products containing kerosene on the plastic or rubber parts.
Never use paper towels or window cleaners on the plastic parts.

The use of steam cleaning appliances is extremely dangerous and so is strictly forbidden.

Power outage
Most power outages are rectified within a few hours and should not have an effect on the temperature inside the appliance if you limit its ventilation. However, in the event of an extended power outage it is necessary to take appropriate steps to prevent the contents inside the appliance from spoiling.

TAKING OUT OF OPERATION FOR AN EXTENDED PERIOD

If you are not going to use the refrigerator for an extended period of time, do the following:

Disconnect the refrigerator from the power source by pulling it out of the power socket. Clean out the inside and dry it out as described in the part Cleaning the refrigerator. Leave the door open to prevent an unpleasant odour forming inside.

Copyright © 2012, Fast ČR, a. s.

Moving

- Before moving it, it is necessary to remove all contents from the appliance.
- Secure freely moving parts inside the wine cooler (racks), e.g. using adhesive tape.
- To prevent damage, screw in the levelling feet.
- Secure the door, e.g. using adhesive tape.
- Ensure that the appliance always remains in a vertical position while being transported. To prevent the appliance from damage during transport you can cover it with a blanket or another soft textile.

Energy saving tips

- Locate the appliance away from sources of heat and out of direct sunlight.
- Ensure sufficient ventilation. Under no circumstances should you cover the ventilation openings.
- Only open the door when necessary. Do not leave the door open for a long time or open / close the door too often.

Copyright © 2012, Fast ČR, a. s.

PART 6: WHAT SHOULD I DO WHEN...

If the appliance is not working as it should, prior to calling an authorised service centre, read the instructions below, which will help you remedy the most common problems with the appliance. However, should the problem persist or you are unable to remedy it yourself, immediately turn the appliance off, disconnect it from the power socket and contact an authorised service centre.
Under no condition should you repair the appliance yourself.

a) The appliance is not working.

Please check whether:
- the plug is inserted in a power socket;
- the appliance turned on.

b) The appliance does not cool sufficiently.

Please check whether:
- the temperature is correctly set;
- due to the ambient temperature it may be necessary to increase the temperature;
- the door is being opened too frequently;
- the door is properly closed;
- the seal is properly seated and is sealing sufficiently.

c) The temperature on the display is higher than the set temperature

Please check whether:
- the room temperature is higher than usual;
- you have added too much wine at once;
- the door is being opened too frequently;
- the door is properly closed;
- the seal is properly seated and is sealing sufficiently.

d) The light is not working.

Please check whether:
- the plug is inserted in a power socket;
- the light is turned off.

Copyright © 2012, Fast ČR, a. s.

e) Excessive vibrations.

Please check whether:
- the appliance is levelled;
- there is anything loose inside the appliance or the fan.

f) The door does not shut and seal properly.

Please check whether:
- the appliance is levelled;
- the door is turned upside down or incorrectly installed;
- the seal is dirty;
- the racks are in their correct location.

Copyright © 2012, Fast ČR, a. s.

PART 7: TECHNICAL SPECIFICATIONS

Marking	**PW 12DBZ**
Number of bottles (pcs.)	12
Volume (l)	33
Cooling power	7-18°C
Voltage frequency	220-240V/50Hz
Power output	140 W
Energy class	C
Power consumption (kWh/24h)	1.0 (15°)
Annual power consumption in kWh	219
Dimensions w/d/h (cm)	34/51/53.4
Noise level	45 dB
Weight	15.6 kg
Option to change door opening direction	yes
Temperature zones	2
Climatic class	SN/ST
Colour	Black/stainless steel

NOTE:
All the here mentioned data is subject to change.

Copyright © 2012, Fast ČR, a. s.

INSTRUCTIONS AND INFORMATION REGARDING THE DISPOSAL OF USED PACKAGING MATERIALS

Dispose of packaging material at a public waste disposal site.

DISPOSAL OF USED ELECTRICAL AND ELECTRONIC APPLIANCES

The meaning of the symbol on the product, its accessory or packaging indicates that this product shall not be treated as household waste. Please, dispose of this product at your applicable collection point for the recycling of electrical & electronic equipment waste. Alternatively in some states of the European Union or other European states you may return your products to your local retailer when buying an equivalent new product. The correct disposal of this product will help save valuable natural resources and help in preventing the potential negative impact on the environment and human health, which could be caused as a result of improper liquidation of waste. Please ask your local authorities or the nearest waste collection centre for further details. The improper disposal of this type of waste may fall subject to national regulations for fines.

For business entities in the European Union
If you wish to dispose of an electrical or electronic device, request the necessary information from your seller or supplier.

Disposal in other countries outside the European Union
If you wish to dispose of this product, request the necessary information about the correct disposal method from local government departments or from your seller.

This product meets all the basic EU regulation requirements that relate to it.

Changes to the text, design and technical specifications may occur without prior notice and we reserve the right to make these changes.

Copyright © 2012, Fast ČR, a. s.

Vinotéka

NÁVOD K OBSLUZE

PHILCO

Famous for Quality the World Over

PW 12 DZ

Vážený zákazníku,
Děkujeme, že jste zakoupil výrobek značky PHILCO. Aby váš spotřebič sloužil co nejlépe, přečtěte si všechny pokyny v tomto návodu.

OBSAH

ČÁST 1: PŘED UVEDENÍ DO PROVOZU 2
Bezpečnostní opatření 2

ČÁST 2: POPIS PŘÍSTROJE 4

ČÁST 3: INSTALACE 5
Přeprava a rozbalení 5
Instalace madla 5
Provozní podmínky 5
Umístění 6
Čištění před použitím 7
Elektrické zapojení 7

ČÁST 4: OVLÁDÁNÍ 8
Zapnutí / vypnutí 8
Zapnutí / vypnutí osvětlení vnitřního prostoru 8
Nastavení teploty 8
Skladování vína 8

ČÁST 5: PRAVIDELNÁ ÚDRŽBA 9
Čištění spotřebiče 9
Přemístění 10
Tipy na úsporu elektrické energie 10

ČÁST 6: CO MÁM DĚLAT, JESTLIŽE… 11

ČÁST 7: TECHNICKÉ SPECIFIKACE 13

Copyright © 2012, Fast ČR, a. s.

ČÁST 1: PŘED UVEDENÍ DO PROVOZU

Bezpečnostní opatření

Symboly:

Obecné rady pro optimální provoz spotřebiče

Obecné nebezpečí

Horké povrchy

Než uvedete spotřebič do provozu

Důležité
Tento spotřebič je určen výhradně ke skladování lahví vína. Nepoužívejte spotřebič k jiným účelům, než ke kterým je určen.

- Pročtete si pozorně návod k použití a k montáži před instalací, zapnutím a používáním přístroje! Tento návod obsahuje důležité informace týkající se instalace, použití a údržby spotřebiče. Návod si uschovejte i pro pozdější nahlédnutí, případně pro další majitele spotřebiče v případě dalšího prodeje výrobku.

Po vybalení spotřebič pečlivě prohlédněte, zda není nikterak poškozen. Přesvědčte se také, že kabel není poškozen. Zjistíte-li nějaké závady, vypněte spotřebič a kontaktujte prodejce nebo v případě poškozeného přívodního kabelu servisní centrum. Pokud je přístroj a všechny jeho součásti v pořádku, nainstalujte podle pokynů v příslušné kapitole.

- Při instalaci spotřebiče na místo, popř. při posouvání spotřebiče, by mohlo dojít k jeho promáčknutí nebo poškození přívodního kabelu. Zkontrolujte, zda přívodní kabel nikde nepřekáží.
- Před připojením spotřebiče ke zdroji elektrické energie se ujistěte, že kapacita systému odpovídá údajům uvedených na výkonnostním štítku spotřebiče.
- Jakékoliv úpravy domácí elektroinstalace nezbytné pro připojení spotřebiče mohou být provedeny pouze odborným pracovníkem.

Přesouváte-li spotřebič z jeho obvyklé pozice, je nutné si uvědomit, že i když jste odpojili přívodní kabel, součásti na zadní straně spotřebiče mohou být ještě po určitou dobu velmi horké.

Tento spotřebič může být určen pro vestavby. Nicméně však nezakrývejte nebo nezastavujte otvory přívodu a odvodu vzduchu. Nedostatečné odvětrání způsobí špatnou funkci a poškození spotřebiče.

Copyright © 2012, Fast ČR, a. s.

Provoz přístroje

- Používejte spotřebič pouze k účelům, ke kterým je určen.
- Tento spotřebič je určen výhradně pro domácí použití, pro uchovávání lahví vína.
- Teplota uvnitř vinotéky může mírně stoupat nebo klesat, tato zařízení nejsou proto vhodná k uchovávání výrobků (např. léků), které vyžadují stabilní teplotu.

Nepoužívejte uvnitř spotřebiče žádné další elektrospotřebiče (např. topná tělesa, elektrické zmrzlinové strojky atd.) Hrozí nebezpečí výbuchu!

Neukládejte do vinotéky potraviny s hořlavými hnacími plyny (např. spreje) a žádné výbušném, kontaminující nebo těkavé látky. Hrozí nebezpečí výbuchu!

- Nepoužívejte podstavec, zásuvky, dvířka spotřebiče atd. jako stupátko nebo jako opěrku. Hrozí nebezpečí zranění osob nebo poškození spotřebiče.
- Dbejte na to, aby se plastové součásti spotřebiče a těsnění dveří neznečistilo olejem nebo tukem. Plastové součásti a těsnění se pak stávají porézní.

Děti v domácnosti

- Nikdy nenechávejte obaly a jejich součásti dětem. Hrozí nebezpečí otravy nebo udušení skládacími kartony a fóliemi!
- Tento spotřebič není žádnou hračkou pro děti!
- U spotřebičů se zámkem na dveřích: nenechávejte klíče v dosahu dětí!
- Pokud již vinotéku nebudete používat, demontujte dvířka, těsnění, police a uložte je na bezpečné místo. Předejdete tak nebezpečí uvíznutí dítěte uvnitř vinotéky.

Údržba a čištění

Dříve než začnete s pravidelnou nebo mimořádnou údržbou, odpojte přívodní kabel spotřebiče nebo vypínejte jištění. Netahejte nikdy za síťový přívodní kabel, ale vždy přímo za vidlici.

Nečistěte spotřebič pomocí parního čisticího přístroje! Pára může vniknout do elektrických součástí spotřebiče, kde by mohlo dojít ke zkratu. Hrozí nebezpečí zásahu elektrickým proudem!

Všeobecné pokyny

- Zařízení není určeno pro použití osobami (včetně dětí) se sníženými fyzickými, smyslovými nebo psychickými schopnostmi, nedostatkem zkušeností a znalostí, pokud nejsou pod dozorem nebo nebyly poučeny o použití zařízení osobou odpovědnou za jejich bezpečnost. Děti by měly být pod dozorem, aby si se zařízením nehrály.
- Tento spotřebič je otestován v souladu se směrnicemi platnými v Evropské Unii.
- Těsnost chladicího okruhu je přezkoušena.
- Tento výrobek odpovídá příslušným bezpečnostním ustanovením pro elektrické spotřebiče platným v Evropské Unii.

Copyright © 2012, Fast ČR, a. s.

ČÁST 2: POPIS PŘÍSTROJE

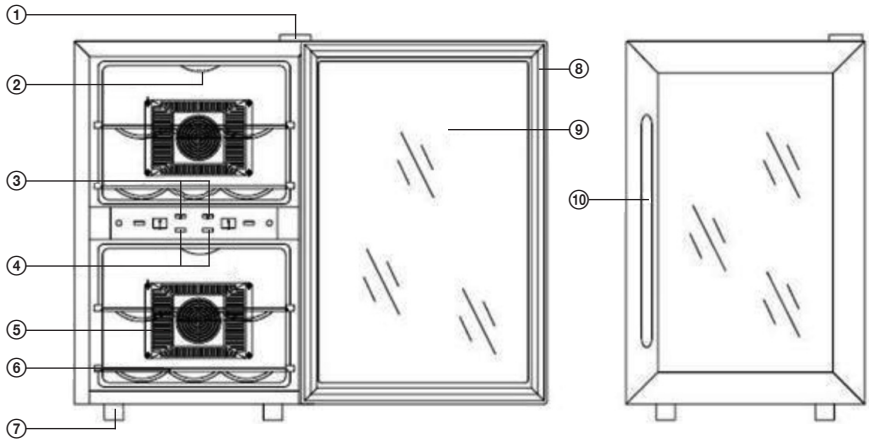

① Závěs
② Osvětlení
③ Nastavení teploty
④ Displej teploty
⑤ Kryt větráku
⑥ Police
⑦ Vyrovnávací nohy
⑧ Rám dvířek
⑨ Skleněná výplň dvířek
⑩ Rukojeť

Copyright © 2012, Fast ČR, a. s.

ČÁST 3: INSTALACE

Přeprava a rozbalení

Odstraňte vnější obal, sejměte ochranný film z povrchu spotřebiče (je-li použit) a očistěte vnější část spotřebiče k tomu určeným přípravkem. Nepoužívejte škrabky ani hrubé látky, které by mohly nevratně poškodit povrchy spotřebiče. Opatrně odstraňte veškeré papíry a lepicí pásky ze spotřebiče, dveří a dalších části zabalených v polystyrénu. Vyjměte dokumenty a příslušenství zevnitř spotřebiče.
Obalový materiál je recyklovatelný a je označen symbolem recyklace. Při likvidaci se řiďte místními předpisy. Obalové materiály (plastové sáčky, polystyrenové části, atd.) musí být uchovány mimo dosah dětí, protože představují možný zdroj nebezpečí.
Spotřebič pečlivě prohlédněte. Zjistíte-li nějaké vady, ukončete instalaci a kontaktujte prodejce.

Instalace madla

Pomocí šroubů, podložek a šroubováku připevněte madlo – viz obrázek. Řádně zašroubujte.

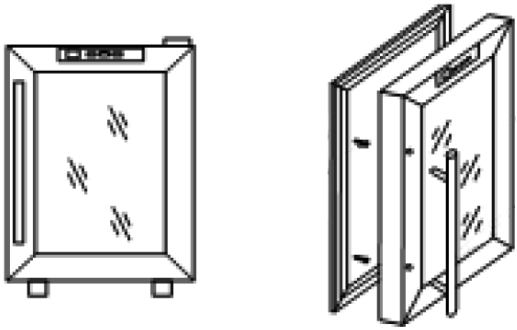

Provozní podmínky

Správný provoz spotřebiče je garantován pouze při zachování následujících podmínek:

- Teplota místnosti, ve které je spotřebič umístěn, odpovídá klimatické třídě uvedené na výkonnostním štítku spotřebiče.
- Maximální relativní vlhkost okolí: 90%.
- Spotřebič musí být umístěn v dostatečné vzdálenosti od zdrojů tepla (např. pečící trouby, centrálního vytápění, přímých slunečních paprsků atd.).
- Zařízení musí být umístěno tak, aby bylo chráněno před povětrnostními vlivy.
- Pravidelná údržba je prováděna dle pokynů v tomto návodu.
- Větrací otvory v krytu spotřebiče nesmí být zakryty žádnými zábranami.
- Správná instalace (např. vyvážení, kapacita systému odpovídá údajům na výkonnostním štítku spotřebiče).

Copyright © 2012, Fast ČR, a. s.

Tabulka – Klimatická třída

Klimatická třída	Teplota okolí
SN	+10°C až +32°C
N	+16°C až +32°C;
ST	+16°C až +38°C
T	+16°C až +43°C

Umístění

Prostor pro umístění spotřebiče musí splňovat požadavky uvedené v odstavci „Provozní podmínky“ a musí mít stabilní podlahu s nosností odpovídající nosnosti spotřebiče.

Vyrovnejte spotřebič pomocí nastavitelných noh, zajistěte mezeru mezi spodním okrajem spotřebiče a zemí, aby byla zajištěna cirkulace chladicího vzduchu, čímž zajistíte optimální výkon chladicího systému.

Používejte spotřebič pouze k účelům, ke kterým je určen.
Spotřebič musí být umístěn na pevném a rovném povrchu.

- Pokud je to možné, umístěte spotřebič do chladné, dobře větrané a suché místnosti.
- Neumisťujte spotřebič na přímé sluneční světlo ani do místnosti s vysokou teplotou, do blízkosti jakýchkoliv zdrojů přímého tepla, jako je topení, trouba, sporák atd. – to by znamenalo, že kompresor by musel pracovat mnohem více, a výsledkem by byla i znatelně vyšší spotřeba energie.

Pokud nelze předejít instalaci v blízkosti přímého zdroje tepla, doporučujeme mezi spotřebič a tepelný zdroj umístit vhodnou izolační desku (nepoužívejte azbest), nebo alespoň dodržet následující minimální vzdálenosti:

- Od plynového nebo elektrického sporáku 3 cm;
- Od radiátoru nebo trouby, apod. 30 cm;
- Od jiného chladícího spotřebiče 2 cm.

Na spotřebič neumisťujte žádné spotřebiče, které na spotřebič uvolňují teplo, jako jsou mikrovlnné trouby, opékače topinek, apod.

Nikdy nezakrývejte ventilační mřížku. Zástrčku vytahujte zatažením za samotnou vidlici, při odpojování spotřebiče od sítě nikdy netahejte za kabel.

Před zapnutím, spotřebič nechte v konečném umístění stát 12 hodin, oběh chladiva se tak stabilizuje a nevyskytnou se žádné provozní problémy. Před připojením spotřebiče k síti se přesvědčte, že je uvnitř zcela suchý – zejména v rozích.

Copyright © 2012, Fast ČR, a. s.

Čištění před použitím

Přesvědčte se, že jste odstranili ze spotřebiče veškeré lepicí pásky sloužící k uchycení příslušenství. Pak očistěte veškeré vnitřní části vlažnou vodou s neutrálním čisticím prostředkem, octem nebo uhličitanem sodným – tím odstraníte charakteristický zápach nových součástí – následně pečlivě vysušte. Nepoužívejte saponáty nebo agresivní přípravky, které by mohly poškodit povrchy.

Elektrické zapojení

Předtím, než zapojíte zástrčku do síťové zásuvky, zajistěte, zda:

- Máte zcela suché ruce.
- Napětí a frekvence uvedené na výkonnostním štítku spotřebiče odpovídají údajům, které jsou v domácí napájecí síti (povolena tolerance od -6% do +6% pro jmenovité napětí, pro použití při jiných napětích, použijte měnič napětí odpovídajících parametrů).
- Kabel a zástrčka nejsou poškozeny nebo skřípnutý těžkými předměty.
- Přívodní kabel není příliš napnutý, není povoleno používat prodlužovací kabel.

Nepřipojujte spotřebič k usměrňovači proudu (např. sluneční elektrárna) nebo pomocí prodlužovacího kabelu.

Spotřebič musí být připojen k fungujícímu uzemnění.
V případě, že síťová zásuvka domácího systému není uzemněna v souladu se současnými právními předpisy, připojte spotřebič po konzultaci se specializovaným technikem k samostatnému uzemnění.
Výrobce není zodpovědný za úrazy vzniklé následkem nerespektování těchto pokynů.

Pokud spotřebič během instalace nevyrovnáte, nemusí se dvířka správně dovírat a těsnění nemusí řádně těsnit, což bude mít za následek problémy s chlazením nebo vlhkostí. Je velmi důležité vyrovnání spotřebiče.

Spotřebič vyrovnáte pomocí nastavitelných noh – jejich otáčením ve směru hodinových ručiček spotřebič zdviháte a jejich otáčením proti směru hodinových ručiček spotřebič spouštíte.

Copyright © 2012, Fast ČR, a. s.

ČÁST 4: OVLÁDÁNÍ

Zapnutí / vypnutí

Po zapojení přívodního kabelu do síťové zásuvky se spotřebič automaticky zapne.

Zapnutí / vypnutí osvětlení vnitřního prostoru

Stiskněte tlačítko pro osvětlení vnitřního prostoru pro zapnutí (vypnutí) osvětlení.
Vnitřní prostor bude osvětlen, dokud znovu nestiskněte tlačítko pro osvětlení vnitřního prostoru.

Displej
Displej zobrazuje nastavenou teplotu. Pokud teplotu na displeji změníte, doba, za kterou se změní teplota v přístroji, bude záviset na rozsahu změny, okolní teplotě a náplni.

VAROVÁNÍ:
Abyste zabránili znehodnocení uloženého vína, je třeba zařízení pravidelné kontrolovat a případě poruchy kontaktovat autorizovaný servis.

Nastavení teploty

- Rozmezí nastavení teploty je od 7 – 18 °C.
- Pro nastavení teploty stiskněte opakovaně tlačítka pro zvýšení nebo snížení teploty. Každým stisknutím tlačítek nastavení teploty snížíte nebo zvýšíte teplotu o 1°C.

POZNÁMKA:
Po prvním zapnutí nebo zapnutí po delším vypnutí, je možný rozdíl v nastavené teplotě a teplotě na displeji. Jedná se o normální jev a po několika hodinách tento rozdíl zmizí.

Skladování vína

- Police jsou navrženy pro skladování vína v lahvích typu Bordeaux. Maximální počet lahví se může lišit v závislosti na velikosti a rozměrech samotných lahví.
- Abyste zabránili poškození těsnění, ujistěte se, že jsou dvířka zcela otevřena před vysunutím police.
- Skladujte víno pouze originálně zazátkované.
- Žádným způsobem nezakrývejte police hliníkovou fólií nebo jiným materiálem, který by mohl zabránit volné cirkulaci vzduchu.
- Pokud spotřebič nebudete delší dobu používat, doporučujeme přívodní kabel spotřebiče odpojit od síťové zásuvky, vyčistit a nechat dvířka pootevřená, aby mohl vzduch volně cirkulovat a netvořil se ve spotřebiči nežádoucí zápach, vlhkost apod.

Tabulka doporučených teplot pro skladování vína

Typ vína	Doporučená teplota
Červené víno	15 – 18 °C (59 – 64 °F)
Suché / Bílé víno	9 – 14 °C (48 – 57 °F)
Růžové víno	10 – 11 °C (50 – 52 °F)
Šumivé víno	7 – 9 °C (41 – 47 °F)

Copyright © 2012, Fast ČR, a. s.

ČÁST 5: PRAVIDELNÁ ÚDRŽBA

Čištění spotřebiče

Před zahájením čištění chladničky odpojte od zdroje energie.

- Vnitřní povrch spotřebiče otřete měkkou houbičkou zlehka namočenou v roztoku jedlé soli. Do 1 litru teplé vody přidejte cca 2 polévkové lžíce jedlé sody.
- Police omyjte v teplé vodě s trochou kuchyňského přípravku na mytí nádobí, opláchněte a vytřete do sucha. Dřevěné police (pokud jím je vinotéka vybavena) nechte řádně vyschnout před opětovným vložením zpět do vinotéky.
- Všechny části, které omýváte měkkou houbičkou zlehka namočenou ve vodě, je třeba řádně vysušit do sucha.
- Vnější povrch otřete měkkou houbičkou zlehka namočenou v teplé vodě s trochou kuchyňského prostředku na mytí nádobí. Otřete do sucha čistou utěrkou.

VAROVÁNÍ:
Nepoužívejte drátěnky ani houbičky s drátěnkami na nerezové povrchy. Tyto by mohly poškodit povrch.
Na plastové nebo pryžové části nepoužívejte čisticí vosky, koncentrované čisticí prostředky, bělidla ani čističe obsahující petrolej.
Na plastové části nikdy nepoužívejte papírové utěrky, čističe oken.

Používání parních čisticích spotřebičů je extremně nebezpečné a je tedy i přísně zakázané.

Výpadek proudu
Většina výpadků elektrického proudu je opravena do několika hodin a neměla by mít vliv na teplotu ve spotřebiči, pokud omezíte jeho otevírání. Pokud však dojde k výpadku proudu na delší dobu, je třeba učinit takové kroky, abyste zabránily znehodnocení obsahu spotřebiče.

DLOUHODOBÉ VYŘAZENÍ Z PROVOZU

Pokud chladničku nebudete delší dobu používat, proveďte následující:

Odpojte chladničku od zdroje energie jejím vytažením ze zásuvky. Vnitřek vyčistěte a vysušte, jak je uvedeno v části o čištění chladničky. Nechte dvířka otevřená, aby se uvnitř netvořil nepříjemný zápach.

Copyright © 2012, Fast ČR, a. s.

Přemístění

- Před přemístěním je třeba vyjmout veškerý obsah spotřebiče.
- Zabezpečte volné části ve vnitřním prostoru (police), např. lepicí páskou.
- Vyrovnávací nohy zašroubujte zpět, abyste zabránili poškození.
- Zajistěte dvířka, např. lepicí páskou.
- Zajistěte, aby spotřebič během dopravy byl stále ve vertikální poloze. Aby se spotřebič během přepravy nepoškodil, můžete ho zajistit dekou nebo jinou měkkou látkou.

Tipy na úsporu elektrické energie

- Umístěte spotřebič mimo dosah tepelný zdrojů a přímého slunečního záření.
- Zajistěte dostatečnou ventilaci. V žádném případě nezakrývejte ventilační otvory.
- Otevírejte dvířka, pouze pokud je třeba. Nenechávejte dvířka otevřená delší dobu ani neotevírejte / nezavírejte dvířka příliš často.

Copyright © 2012, Fast ČR, a. s.

ČÁST 6: CO MÁM DĚLAT, JESTLIŽE…

Pokud spotřebič nefunguje, jak má, před zavoláním do autorizovaného servisu, si nejprve přečtěte níže uvedené instrukce, které Vám pomohou odstranit nejběžnější problémy se spotřebičem. Pokud však problém trvá, nebo ho nemůžete sami odstranit, neprodleně vypněte spotřebič, odpojte od síťové zásuvky a kontaktujte autorizované servisní středisko.
V žádném případě neopravujte spotřebič sami.

a) Spotřebič nefunguje.

Zkontrolujte prosím, zda:
- je zástrčka zapojena v síťové zásuvce;
- je spotřebič zapnutý.

b) Spotřebič nedostatečně chladí.

Zkontrolujte prosím, zda:
- je teplota správně nastavena;
- z důvodu venkovní teploty není třeba teplotu zvýšit;
- se neotevírají dvířka příliš často;
- jsou dvířka správně dovřená;
- těsnění je správně nasazené a dostatečně těsní.

c) Teplota na displeji je vyšší než nastavená

Zkontrolujte prosím, zda:
- pokojová teplota není vyšší než normální;
- jste nevložili příliš veliké množství vína najednou;
- se neotevírají dvířka příliš často;
- jsou dvířka správně dovřena;
- těsnění je správně nasazené a dostatečně těsní.

d) Světlo nefunguje.

Zkontrolujte prosím, zda:
- je zástrčka zapojena v síťové zásuvce;
- světlo není vypnuté.

Copyright © 2012, Fast ČR, a. s.

e) Příliš mnoho vibrací.

Zkontrolujte prosím, zda:
- je spotřebič vyrovnán;
- není nic uvnitř spotřebiče nebo ventilátoru uvolněné.

f) Dvířka nedoléhají.

Zkontrolujte prosím, zda:
- je spotřebič vyrovnán;
- dvířka nejsou otočena nebo nesprávně nainstalována;
- těsnění není špinavé;
- police jsou na svém místě.

Copyright © 2012, Fast ČR, a. s.

ČÁST 7: TECHNICKÉ SPECIFIKACE

Označení	**PW 12DBZ**
Počet láhví (ks.)	12
Objem (l)	33
Chladící výkon	7-18°C
Frekvence napětí	220-240V/50Hz
Výkon	140 W
Energická třída	C
Spotřeba (kWh/24h)	1,0 (15°)
Spotřeba za rok kWh	219
Rozměr š/h/v (cm)	34/51/53,4
Hlučnost	45 dB
Váha	15,6 kg
Možnost otočení dveří	ano
Teplotní zóny	2
Klimatická třída	SN/ST
Barva	Černá/nerez

POZNÁMKA:
Výše uvedená data podléhají změnám.

Copyright © 2012, Fast ČR, a. s.

POKYNY A INFORMACE O NAKLÁDÁNÍ S POUŽITÝM OBALEM

Použitý obalový materiál odložte na místo určené obcí k ukládání odpadu.

LIKVIDACE POUŽITÝCH ELEKTRICKÝCH A ELEKTRONICKÝCH ZAŘÍZENÍ

Tento symbol na produktech anebo v průvodních dokumentech znamená, že použité elektrické a elektronické výrobky nesmí být přidány do běžného komunálního odpadu. Ke správné likvidaci, obnově a recyklaci předejte tyto výrobky na určená sběrná místa. Alternativně v některých zemích Evropské unie nebo jiných evropských zemích můžete vrátit své výrobky místnímu prodejci při koupi ekvivalentního nového produktu. Správnou likvidací tohoto produktu pomůžete zachovat cenné přírodní zdroje a napomáháte prevenci potenciálních negativních dopadů na životní prostředí a lidské zdraví, což by mohly být důsledky nesprávné likvidace odpadů. Další podrobnosti si vyžádejte od místního úřadu nebo nejbližšího sběrného místa. Při nesprávné likvidaci tohoto druhu odpadu mohou být v souladu s národními předpisy uděleny pokuty.

Pro podnikové subjekty v zemích Evropské unie
Chcete-li likvidovat elektrická a elektronická zařízení, vyžádejte si potřebné informace od svého prodejce nebo dodavatele.

Likvidace v ostatních zemích mimo Evropskou unii
Tento symbol je platný v Evropské unii. Chcete-li tento výrobek zlikvidovat, vyžádejte si potřebné informace o správném způsobu likvidace od místních úřadů nebo od svého prodejce.

Tento výrobek je v souladu s požadavky směrnic EU o elektromagnetické kompatibilitě a elektrické bezpečnosti.

Změny v textu, designu a technických specifikací se mohou měnit bez předchozího upozornění a vyhrazujeme si právo na jejich změnu.

Copyright © 2012, Fast ČR, a. s.

Vinotéka

NÁVOD NA OBSLUHU

PHILCO

Famous for Quality the World Over

PW 12 DZ

Vážený zákazník,
Ďakujeme, že ste si kúpili výrobok značky PHILCO. Aby váš spotrebič slúžil čo najlepšie, prečítajte si všetky pokyny v tomto návode.

OBSAH

ČASŤ 1: PRED UVEDENÍM DO PREVÁDZKY 2
Bezpečnostné opatrenia 2

ČASŤ 2: POPIS PRÍSTROJA 4

ČASŤ 3: INŠTALÁCIA 5
Preprava a rozbalenie 5
Inštalácia držadla 5
Prevádzkové podmienky 5
Umiestnenie 6
Čistenie pred použitím 7
Elektrické zapojenie 7

ČASŤ 4: OVLÁDANIE 8
Zapnutie/vypnutie 8
Zapnutie/vypnutie osvetlenia vnútorného priestoru 8
Nastavenie teploty 8
Skladovanie vína 8

ČASŤ 5: PRAVIDELNÁ ÚDRŽBA 9
Čistenie spotrebiča 9
Premiestnenie 10
Tipy na úsporu elektrickej energie 10

ČASŤ 6: ČO MÁM ROBIŤ, AK… 11

ČASŤ 7: TECHNICKÉ ŠPECIFIKÁCIE 13

Copyright © 2012, Fast ČR, a. s.

ČASŤ 1: PRED UVEDENÍM DO PREVÁDZKY

Bezpečnostné opatrenia

Symboly:

Všeobecné rady pre optimálnu prevádzku spotrebiča

Všeobecné nebezpečenstvo

Horúce povrchy

Skôr ako uvediete spotrebič do prevádzky

Dôležité
Tento spotrebič je určený výhradne na skladovanie fliaš vína. Nepoužívajte spotrebič na iné účely, než na ktoré je určený.

- Prečítajte si pozorne návod na použitie a montáž pred inštaláciou, zapnutím a používaním prístroja! Tento návod obsahuje dôležité informácie týkajúce sa inštalácie, použitia a údržby spotrebiča. Návod si uschovajte aj na neskoršie nahliadnutie, prípadne pre ďalších majiteľov spotrebiča v prípade ďalšieho predaja výrobku.

Po vybalení spotrebič starostlivo prezrite, či nie je nejako poškodený. Presvedčte sa taktiež, že kábel nie je poškodený. Ak zistíte nejaké poruchy, vypnite spotrebič a kontaktujte predajcu alebo v prípade poškodeného prívodného kábla servisné centrum. Ak je prístroj a všetky jeho súčasti v poriadku, nainštalujte ho podľa pokynov v príslušnej kapitole.

- Pri inštalácii spotrebiča na miesto, príp. pri posúvaní spotrebiča, by mohlo dôjsť k jeho zatlačeniu alebo poškodeniu prívodného kábla. Skontrolujte, či prívodný kábel nikde neprekáža.
- Pred pripojením spotrebiča k zdroju elektrickej energie sa uistite, že kapacita systému zodpovedá údajom uvedeným na výkonnostnom štítku spotrebiča.
- Akékoľvek úpravy domovej elektroinštalácie nutné na pripojenie spotrebiča môže vykonať iba odborný pracovník.

Ak presúvate spotrebič z jeho obvyklej pozície, je nutné si uvedomiť, že aj keď ste odpojili prívodný kábel, súčasti na zadnej strane spotrebiča môžu byť ešte určitý čas veľmi horúce.

Tento spotrebič môže byť určený na vstavanie. Napriek tomu nezakrývajte, alebo nezastavujte, otvory prívodu a odvodu vzduchu. Nedostatočné vetranie spôsobí zlú funkciu a poškodenie spotrebiča.

Copyright © 2012, Fast ČR, a. s.

Prevádzka prístroja

- Používajte spotrebič iba na účely, na ktoré je určený.
- Tento spotrebič je určený výhradne na domáce použitie, na uchovávanie fliaš vína.
- Teplota vo vnútri vinotéky môže mierne stúpať alebo klesať, preto tieto zariadenia nie sú preto vhodné na uchovávanie výrobkov (napr. liekov), ktoré vyžadujú stabilnú teplotu.

Nepoužívajte vnútri spotrebiča žiadne ďalšie elektrospotrebiče (napr. vyhrievacie telesá, elektrické zmrzlinové strojčeky atď.). Hrozí nebezpečenstvo výbuchu!

Neukladajte do vinotéky potraviny s horľavými hnacími plynmi (napr. spreje) a žiadne výbušné, kontaminujúce alebo prchavé látky. Hrozí nebezpečenstvo výbuchu!

- Nepoužívajte podstavec, zásuvky, dvierka spotrebiča atď. ako stúpadlo alebo ako opierku. Hrozí nebezpečenstvo zranenia osôb alebo poškodenie spotrebiča.
- Dbajte na to, aby sa plastové súčasti spotrebiča a tesnenie dverí neznečistili olejom alebo tukom. Plastové súčasti a tesnenie sa potom stávajú poréznymi.

Deti v domácnosti

- Nikdy nenechávajte obaly a ich súčasti deťom. Hrozí nebezpečenstvo otravy alebo udusenia skladacími kartónmi a fóliami!
- Tento spotrebič nie je žiadna hračka pre deti!
- Pri spotrebičoch so zámkou na dverách: nenechávajte kľúče v dosahu detí!
- Ak už vinotéku nebudete používať, demontujte dvierka, tesnenia, police a uložte ich na bezpečné miesto. Predídete tak nebezpečenstvu uviaznutia dieťaťa vo vnútri vinotéky.

Údržba a čistenie

Skôr než začnete s pravidelnou alebo mimoriadnou údržbou, odpojte prívodný kábel spotrebiča alebo vypínajte istenie. Neťahajte nikdy za sieťový prívodný kábel, ale vždy priamo za vidlicu.

Nečistite spotrebič pomocou parného čistiaceho prístroja! Para môže vniknúť do elektrických súčastí spotrebiča, kde by mohlo dôjsť ku skratu. Hrozí nebezpečenstvo zásahu elektrickým prúdom!

Všeobecné pokyny

- Zariadenie nie je určené na použitie osobami (vrátane detí) so zníženými fyzickými, zmyslovými alebo psychickými schopnosťami, nedostatkom skúseností a znalostí, pokiaľ nie sú pod dozorom alebo neboli poučené o použití zariadenia osobou zodpovednou za ich bezpečnosť. Deti by mali byť pod dozorom, aby sa so zariadením nehrali.
- Tento spotrebič je otestovaný v súlade so smernicami platnými v Európskej únii.
- Tesnosť chladiaceho okruhu je preskúšaná.
- Tento výrobok zodpovedá príslušným bezpečnostným ustanoveniam pre elektrické spotrebiče platným v Európskej únii.

Copyright © 2012, Fast ČR, a. s.

ČASŤ 2: POPIS PRÍSTROJA

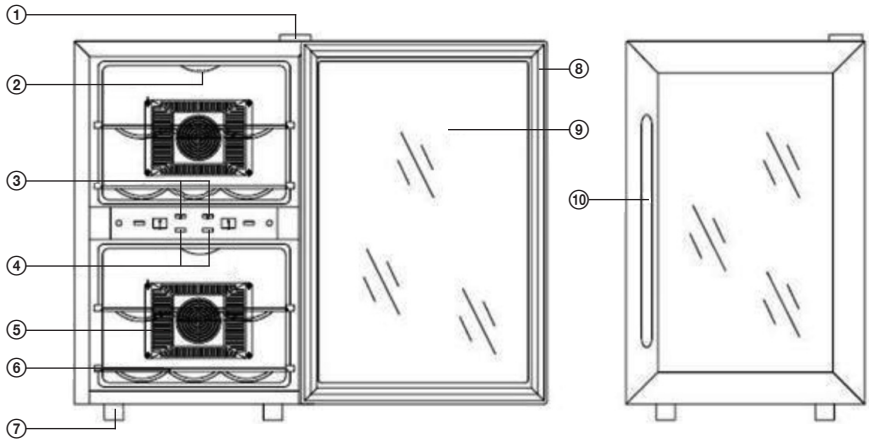

① Záves
② Osvetlenie
③ Nastavenie teploty
④ Displej teploty
⑤ Kryt vetráka
⑥ Polica
⑦ Vyrovnávacie nohy
⑧ Rám dvierok
⑨ Sklenená výplň dvierok
⑩ Rukoväť

Copyright © 2012, Fast ČR, a. s.

ČASŤ 3: INŠTALÁCIA

Preprava a rozbalenie

Odstráňte vonkajší obal, odstráňte ochranný film z povrchu spotrebiča (ak je použitý) a očistite vonkajšiu časť spotrebiča na to určeným prípravkom. Nepoužívajte škrabky ani hrubé látky, ktoré by mohli nenávratne poškodiť povrchy spotrebiča. Opatrne odstráňte všetky papiere a lepiace pásky zo spotrebiča, dverí a ďalších častí zabalených v polystyréne. Vyberte dokumenty a príslušenstvo znútra spotrebiča.
Obalový materiál je recyklovateľný a je označený symbolom recyklácie. Pri likvidácii sa riaďte miestnymi predpismi. Obalové materiály (plastové vrecká, polystyrénové časti atď.) sa musia uchovávať mimo dosahu detí, pretože predstavujú možný zdroj nebezpečenstva.
Spotrebič dôkladne prezrite. Ak zistíte nejaké chyby, ukončite inštaláciu a kontaktujte predajcu.

Inštalácia držadla

Pomocou skrutiek, podložiek a skrutkovača pripevnite držadlo – pozri obrázok. Riadne zaskrutkujte.

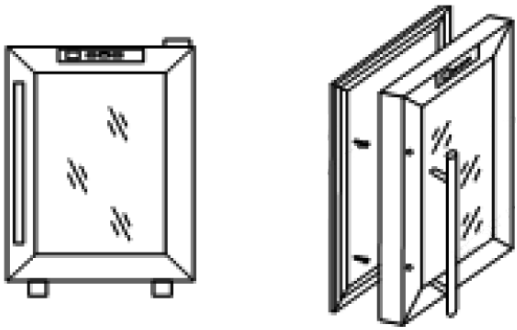

Prevádzkové podmienky

Správna prevádzka spotrebiča je garantovaná iba pri dodržaní nasledujúcich podmienok:

- Teplota miestnosti, v ktorej je spotrebič umiestnený, zodpovedá klimatickej triede uvedenej na výkonnostnom štítku spotrebiča.
- Maximálna relatívna vlhkosť okolia: 90 %.
- Spotrebič musí byť umiestnený v dostatočnej vzdialenosti od zdrojov tepla (napr. rúry na pečenie, centrálneho vykurovania, priamych slnečných lúčov atď.).
- Zariadenie musí byť umiestnené tak, aby bolo chránené pred poveternostnými vplyvmi.
- Pravidelná údržba je vykonávaná podľa pokynov v tomto návode.
- Vetracie otvory v kryte spotrebiča nesmú byť zakryté žiadnymi zábranami.
- Správna inštalácia (napr. vyváženie, kapacita systému zodpovedá údajom na výkonnostnom štítku spotrebiča).

Copyright © 2012, Fast ČR, a. s.

Tabuľka – Klimatická trieda

Klimatická trieda	Teplota okolia
SN	+10°C až +32°C
N	+16 °C až +32 °C
ST	+16°C až +38°C
T	+16°C až +43°C

Umiestnenie

Priestor na umiestnenie spotrebiča musí spĺňať požiadavky uvedené v odseku „Prevádzkové podmienky“ a musí mať stabilnú podlahu s nosnosťou zodpovedajúcou hmotnosti spotrebiča.

Vyrovnajte spotrebič pomocou nastaviteľných nôh, zaistite medzeru medzi spodným okrajom spotrebiča a zemou, aby bola zaistená cirkulácia chladiaceho vzduchu, čím zaistíte optimálny výkon chladiaceho systému.

Používajte spotrebič iba na účely, na ktoré je určený.
Spotrebič musí byť umiestnený na pevnom a rovnom povrchu.

- Ak je to možné, umiestnite spotrebič do chladnej, dobre vetranej a suchej miestnosti.
- Neumiestňujte spotrebič na priame slnečné svetlo, ani do miestnosti s vysokou teplotou, do blízkosti akýchkoľvek zdrojov priameho tepla, ako je kúrenie, rúra, sporák atď. – to by znamenalo, že kompresor by musel pracovať omnoho viac a výsledkom by bola i znateľne vyššia spotreba energie.

Ak nie je možné predísť inštalácii v blízkosti priameho zdroja tepla, odporúčame medzi spotrebič a tepelný zdroj umiestniť vhodnú izolačnú dosku (nepoužívajte azbest), alebo aspoň dodržať nasledujúce minimálne vzdialenosti:

- Od plynového alebo elektrického sporáka 3 cm;
- Od radiátora alebo rúry a pod. 30 cm;
- Od iného chladiaceho spotrebiča 2 cm.

Na spotrebič neumiestňujte žiadne spotrebiče, ktoré na spotrebič uvoľňujú teplo, ako sú mikrovlnné rúry, hriankovače a pod.

Nikdy nezakrývajte ventilačnú mriežku. Zástrčku vyťahujte zatiahnutím za samotnú vidlicu, pri odpájaní spotrebiča od siete nikdy neťahajte za kábel.

Pred zapnutím nechajte spotrebič na konečnom umiestnení 12 hodín stáť, stabilizuje sa tak obeh chladiaceho média a nevyskytnú sa žiadne prevádzkové problémy. Pred pripojením spotrebiča k sieti sa presvedčte, že je vnútri celkom suchý – najmä v rohoch.

Copyright © 2012, Fast ČR, a. s.

Čistenie pred použitím

Presvedčte sa, že ste odstránili zo spotrebiča všetky lepiace pásky slúžiace na uchytenie príslušenstva. Potom očistite všetky vnútorné časti vlažnou vodou s neutrálnym čistiacim prostriedkom, octom alebo uhličitanom sodným – tým odstránite charakteristický zápach nových súčastí – následne dôkladne vysušte. Nepoužívajte saponáty alebo agresívne prípravky, ktoré by mohli poškodiť povrchy.

Elektrické zapojenie

Pred tým, než zapojíte zástrčku do sieťovej zásuvky, zaistite, že:

- Máte úplne suché ruky.
- Napätie a frekvencia uvedené na výkonnostnom štítku spotrebiča zodpovedajú údajom, ktoré sú v domovej napájacej sieti (povolená tolerancia od -6 % do +6 % pre menovité napätie, v prípade použitia pri iných napätiach použite menič napätia zodpovedajúcich parametrov).
- Kábel a zástrčka nie sú poškodené alebo prištiknuté ťažkými predmetmi.
- Prívodný kábel nie je príliš napnutý, nie je povolené používať predlžovací kábel.

Nepripájajte spotrebič k usmerňovaču prúdu (napr. slnečná elektráreň) alebo pomocou predlžovacieho kábla.

Spotrebič musí byť pripojený k fungujúcemu uzemneniu.
V prípade, že sieťová zásuvka domáceho systému nie je uzemnená v súlade so súčasnými právnymi predpismi, pripojte spotrebič po konzultácii so špecializovaným technikom k samostatnému uzemneniu.
Výrobca nie je zodpovedný za úrazy vzniknuté následkom nerešpektovania týchto pokynov.

Ak spotrebič počas inštalácie nevyrovnáte, nemusia sa dvierka správne dovierať a tesnenie nemusí riadne tesniť, čo bude mať za následok problémy s chladením, námrazou alebo vlhkosťou. Vyrovnanie spotrebiča je veľmi dôležité.

Spotrebič vyrovnáte pomocou nastaviteľných nôh – ich otáčaním v smere hodinových ručičiek spotrebič zdvíhate a ich otáčaním proti smeru hodinových ručičiek spotrebič spúšťate.

Copyright © 2012, Fast ČR, a. s.

ČASŤ 4: OVLÁDANIE

Zapnutie/vypnutie

Po zapojení prívodného kábla do sieťovej zásuvky sa spotrebič automaticky zapne.

Zapnutie/vypnutie osvetlenia vnútorného priestoru

Stlačením tlačidla na osvetlenie vnútorného priestoru zapnete (vypnete) osvetlenie.
Vnútorný priestor bude osvetlený, dokiaľ znovu nestlačíte tlačidlo na osvetlenie vnútorného priestoru.

Displej
Displej zobrazuje nastavenú teplotu. Ak teplotu na displeji zmeníte, čas, za ktorý sa zmení teplota v prístroji, bude závisieť od rozsahu zmeny, okolitej teploty a náplne.

VAROVANIE:
Aby ste zabránili znehodnoteniu uloženého vína, treba zariadenie pravidelne kontrolovať a v prípade poruchy kontaktovať autorizovaný servis.

Nastavenie teploty

- Rozmedzie nastavenia teploty je od 7 do 18 °C.
- Na nastavenie teploty opakovane stlačte tlačidlá na zvýšenie alebo zníženie teploty. Každým stlačením tlačidiel nastavenia teploty znížite alebo zvýšite teplotu o 1 °C.

POZNÁMKA:
Po prvom zapnutí alebo zapnutí po dlhšom vypnutí, je možný rozdiel v nastavenej teplote a teplote na displeji. Jedná sa o normálny jav a tento rozdiel po niekoľkých hodinách pominie.

Skladovanie vína

- Police sú navrhnuté na skladovanie vína vo fľašiach typu Bordeaux. Maximálny počet fliaš sa môže líšiť v závislosti od veľkosti a rozmerov samotných fliaš.
- Aby ste zabránili poškodeniu tesnenia, pred vysunutím police sa uistite, že dvierka sú úplne otvorené.
- Víno skladujte iba originálne zazátkované.
- V žiadnom prípade nezakrývajte police hliníkovou fóliou alebo iným materiálom, ktorý by mohol brániť voľnému prúdeniu vzduchu.
- Ak spotrebič nebudete dlhší čas používať, odporúčame odpojiť prívodný kábel spotrebiča od sieťovej zásuvky, vyčistiť a nechať pootvorené dvierka, aby mohol vzduch voľne prúdiť a v spotrebiči sa netvoril nežiaduci zápach, vlhkosť a pod.

Tabuľka odporúčaných teplôt na skladovanie vína

Typ vína	Odporúčaná teplota
Červené víno	15 – 18 °C (59 – 64 °F)
Suché/biele víno	9 – 14 °C (48 – 57 °F)
Ružové víno	10 – 11 °C (50 – 52 °F)
Šumivé víno	7 – 9 °C (41 – 47 °F)

Copyright © 2012, Fast ČR, a. s.

ČASŤ 5: PRAVIDELNÁ ÚDRŽBA

Čistenie spotrebiča

Pred začatím čistenia vinotéku odpojte od zdroja energie.

- Vnútorný povrch spotrebiča utrite mäkkou hubkou mierne namočenou v roztoku jedlej soli. Do 1 litra teplej vody pridajte cca 2 polievkové lyžice jedlej sódy.
- Police umyte v teplej vode s trochou kuchynského prípravku na umývanie riadu, opláchnite a vytrite do sucha. Drevené police (ak je nimi vinotéka vybavená) nechajte pred opätovným vložením späť do vinotéky riadne vyschnúť.
- Všetky časti, ktoré umývate mäkkou hubkou mierne namočenou vo vode, treba riadne vysušiť do sucha.
- Vonkajší povrch otrite mäkkou hubkou mierne namočenou v teplej vode s trochou kuchynského prostriedku na umývanie riadu. Utrite do sucha čistou utierkou.

VAROVANIE:
Nepoužívajte drôtenky ani hubky s drôtenkami na nehrdzavejúce povrchy. Tieto by mohli poškodiť povrch.
Na plastové alebo gumové časti nepoužívajte čistiace vosky, koncentrované čistiace prostriedky, bielidlá ani čističe obsahujúce petrolej.
Na plastové časti nikdy nepoužívajte papierové utierky, čističe okien.

Používanie parných čistiacich spotrebičov je extrémne nebezpečné a je teda i prísne zakázané.

Výpadok prúdu
Väčšina výpadkov elektrického prúdu je odstránená do niekoľkých hodín a nemala by mať vplyv na teplotu v spotrebiči, pokiaľ obmedzíte jeho otváranie. Ak však dôjde k výpadku prúdu na dlhší čas, treba učiniť také kroky, aby ste zabránili znehodnoteniu obsahu spotrebiča.

DLHODOBÉ VYRADENIE Z PREVÁDZKY

Ak nebudete vinotéku dlhší čas používať, vykonajte nasledujúce:

Odpojte vinotéku od zdroja energie jej vytiahnutím zo zásuvky. Vnútro vyčistite a vysušte tak, ako je uvedené v časti o čistení vinotéky. Nechajte dvierka otvorené, aby sa vnútri netvoril nepríjemný zápach.

Copyright © 2012, Fast ČR, a. s.

Premiestnenie

- Pred premiestnením treba zo spotrebiča vybrať všetok obsah.
- Zabezpečte voľné časti vo vnútornom priestore (police), napr. lepiacou páskou.
- Vyrovnávacie nohy zaskrutkujte späť, aby ste zabránili ich poškodeniu.
- Zaistite dvierka, napr. lepiacou páskou.
- Zaistite, aby bol spotrebič počas prepravy stále vo vertikálnej polohe. Aby sa spotrebič počas prepravy nepoškodil, môžete ho zaistiť dekou alebo inou mäkkou látkou.

Tipy na úsporu elektrickej energie

- Umiestnite spotrebič mimo dosah tepelných zdrojov a priameho slnečného žiarenia.
- Zaistite dostatočnú ventiláciu. V žiadnom prípade nezakrývajte ventilačné otvory.
- Dvierka otvárajte, iba keď treba. Nenechávajte dvierka dlhší čas otvorené, ani dvierka neotvárajte/nezatvárajte príliš často.

Copyright © 2012, Fast ČR, a. s.

ČASŤ 6: ČO MÁM ROBIŤ, AK…

Ak spotrebič nefunguje, ako má, pred zavolaním do autorizovaného servisu si najskôr prečítajte nižšie uvedené inštrukcie, ktoré vám pomôžu odstrániť najbežnejšie problémy so spotrebičom. Ak však problém pretrváva, alebo ho nemôžete sami odstrániť, neodkladne vypnite spotrebič, odpojte ho od sieťovej zásuvky a kontaktujte autorizované servisné stredisko.
V žiadnom prípade neopravujte spotrebič sami.

a) Spotrebič nefunguje.

Skontrolujte, prosím, či:
- je zástrčka zapojená v sieťovej zásuvke,
- je spotrebič zapnutý.

b) Spotrebič nedostatočne chladí.

Skontrolujte, prosím, či:
- je správne nastavená teplota,
- netreba zvýšiť teplotu z dôvodu vonkajšej teploty,
- sa dvierka neotvárajú príliš často,
- sú dvierka správne dovreté,
- je tesnení správne nasadené a riadne tesní.

c) Teplota na displeji je vyššia než nastavená

Skontrolujte, prosím, či:
- izbová teplota nie je vyššia ako normálna,
- ste nevložili príliš veľké množstvo vína naraz,
- sa dvierka neotvárajú príliš často,
- sú dvierka správne dovreté,
- je tesnení správne nasadené a riadne tesní.

d) Svetlo nefunguje.

Skontrolujte, prosím, či:
- je zástrčka zapojená v sieťovej zásuvke,
- svetlo nie je vypnuté.

Copyright © 2012, Fast ČR, a. s.

e) Príliš veľa vibrácií.

Skontrolujte, prosím, či:
- je spotrebič vyrovnaný,
- nie je niečo uvoľnené vo vnútri spotrebiča alebo ventilátora.

f) Dvierka nedoliehajú.

Skontrolujte, prosím, či:
- je spotrebič vyrovnaný,
- dvierka nie sú otočené alebo nesprávne nainštalované,
- tesnenie nie je špinavé,
- police sú na svojom mieste.

Copyright © 2012, Fast ČR, a. s.

ČASŤ 7: TECHNICKÉ ŠPECIFIKÁCIE

Označenie	**PW 12DBZ**
Počet fliaš (ks)	12
Objem (l)	33
Chladiaci výkon	7 – 18°C
Frekvencia napätia	220-240 V/50 Hz
Výkon	140 W
Energická trieda	C
Spotreba (kWh/24 h)	1,0 (15°)
Spotreba za rok kWh	219
Rozmer š/h/v (cm)	34/51/53,4
Hlučnosť	45 dB
Hmotnosť	15,6 kg
Možnosť otočenia dverí	áno
Teplotné zóny	2
Klimatická trieda	SN/ST
Farba	Čierna/antikoro

POZNÁMKA:
Vyššie uvedené údaje podliehajú zmenám.

Copyright © 2012, Fast ČR, a. s.

POKYNY A INFORMÁCIE O ZAOBCHÁDZANÍ S POUŽITÝM OBALOM

Použitý obalový materiál odložte na miesto určené obcou na ukladanie odpadu.

LIKVIDÁCIA POUŽITÝCH ELEKTRICKÝCH A ELEKTRONICKÝCH ZARIADENÍ

Tento symbol na produktoch alebo v sprievodných dokumentoch znamená, že použité elektrické a elektronické výrobky nesmú byť pridané do bežného komunálneho odpadu. Pre správnu likvidáciu, obnovu a recykláciu odovzdajte tieto výrobky na určené zberné miesta. Alternatívne v niektorých krajinách Európskej únie alebo v iných európskych krajinách môžete vrátiť svoje výrobky miestnemu predajcovi pri kúpe ekvivalentného nového produktu. Správnou likvidáciou tohto produktu pomôžete zachovať cenné prírodné zdroje a napomáhate prevencii potenciálnych negatívnych dopadov na životné prostredie a ľudské zdravie, čo by mohli byť dôsledky nesprávnej likvidácie odpadov. Ďalšie podrobnosti si vyžiadajte od miestneho úradu alebo najbližšieho zberného miesta. Pri nesprávnej likvidácii tohto druhu odpadu môžu byť v súlade s národnými predpismi udelené pokuty.

Pre podnikové subjekty v krajinách Európskej únie
Ak chcete likvidovať elektrické a elektronické zariadenia, vyžiadajte si potrebné informácie od svojho predajcu alebo dodávateľa.

Likvidácia v ostatných krajinách mimo Európskej únie
Tento symbol je platný v Európskej únii. Ak chcete tento výrobok zlikvidovať, vyžiadajte si potrebné informácie o správnom spôsobe likvidácie od miestnych úradov alebo od svojho predajcu.

Tento výrobok spĺňa všetky základné požiadavky smerníc EÚ, ktoré sa naň vzťahujú.

Zmeny v texte, dizajne a technických špecifikáciách sa môžu meniť bez predchádzajúceho upozornenia a vyhradzujeme si právo na ich zmenu.

Copyright © 2012, Fast ČR, a. s.

POZNÁMKY

Copyright © 2012, Fast ČR, a. s.

POZNÁMKY

Copyright © 2012, Fast ČR, a. s.

POZNÁMKY

Copyright © 2012, Fast ČR, a. s.

Dovozce:
FAST ČR, a.s.
Černokostelecká 1621
CZ-25101 Říčany

Dovozca:
FAST PLUS s.r.o.
Na pántoch 18
SK-831 06 Bratislava

PHILCO®

is a registered trademark used under license from Electrolux International Company, U.S.A.