Inštrukcie k inštalácii podstavca pod práčku

Pred inštaláciou:

Pred inštaláciou si pozorne prečítajte tieto inštrukcie na inštaláciu a uchovajte na bezpečnom mieste na použitie v budúcnosti.

- Inštrukcie k inštalácii odovzdajte osobe, ktorá bude podstavec pod práčku inštalovať.
- Dodržujte inštrukcie k inštalácii.
- Približný čas inštalácie: 1 h
- Podstavec pod práčku môže inštalovať iba kvalifikovaná osoba.

⚠ **Varovanie:** Práčka je veľká a ťažká, na inštaláciu sú potrebné 2 dospelé osoby.

- Prečítajte si takisto aj návod na obsluhu v prípade výskytu problému.

Príprava pred inštaláciou:

- Vyberte podstavec aj príslušenstvo z obalu.
- Obal rozložte na podlahu, aby ste zabránili možnému poškodeniu podlahy pri inštalácii.
- Vyberte zarážku zásuvky a vrecko s drobným príslušenstvom (v balení) a položte ich na obal.

Drobné príslušenstvo

Antivibračné podložky pod práčku (2)

Fixačné podložky (4)

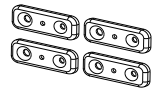

Samorezné skrutky (4-M5*12/4-M6*15)

Noha (4)

Náradie

Obojstranný kľúč (17 mm)

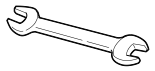

Skrutkovač

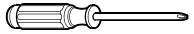

1 Odstránenie nôh

I: Opatrne nakloňte práčku a pomocou obojstranného kľúča vyskrutkujte postupne všetky nohy práčky.
II: Vyskrutkujte skrutky aj s tesnením.

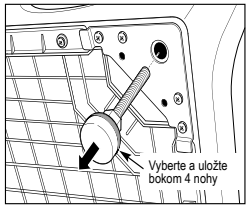

2 Príprava

I: Uistite sa, že je zásuvka ďaleko od práčky.
II: Vyberte skrutku koľajníc zásuvky a vytiahnite ju z korpusu.
III: Pripevnite 2 antivibračné podložky, ako je znázornené na obrázku.

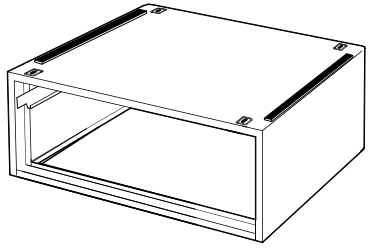

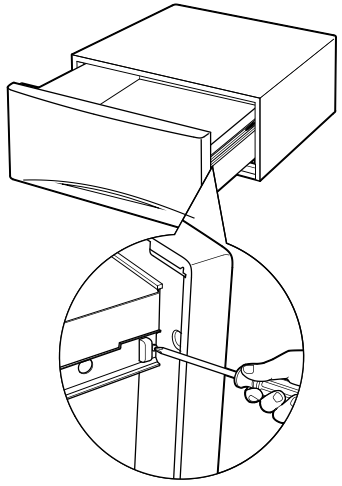

3 Inštalácia korpusu

I: Položte korpus, uistite sa, že smer otvárania zásuvky a predná časť práčky sú v rovnakom smere.
II: Zarovnajte otvory na spodnom ráme práčky s fixačnou podložkou so skrutkami (4-M5*12). Potom pripojte korpus k spodnej časti práčky pomocou skrutiek (4-M6*15).
III: Inštalujte odskrutkované nohy a uistite sa, že je tesnenie pod korpusom.

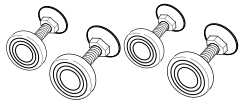

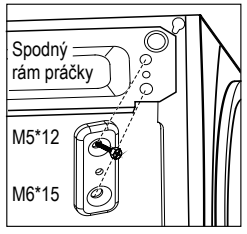

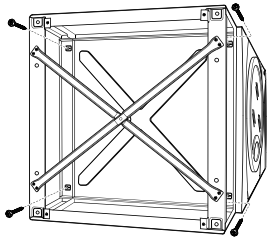

4 Vyrovnanie práčky

I: Vyrovnajte práčku a uistite sa, že je inštalovaná na vhodnom mieste.
II: Nohy aj doťahovacie skrutky sú v kontakte s korpusom.

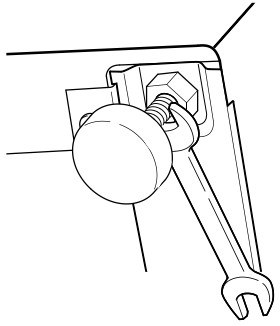

5 Inštalácia zásuvky

I: Skontrolujte, či sú koľajnice zatvorené.
II: Vložte zarážku späť do zásuvky.
III: Zásuvku vložte do koľajnicového systému korpusu. Vložte skrutky medzi zásuvku a koľajnicový systém.

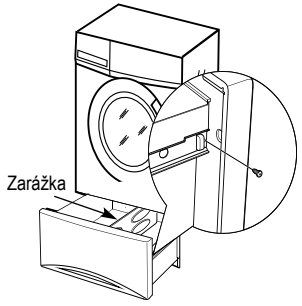

6 Kontrola inštalácie

Uistite sa, že zásuvku je možné pohodlne otvárať a zatvárať. Pre ovládanie práčky si prečítajte návod na použitie práčky.

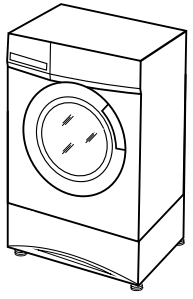

Copyright © 2015, Fast ČR, a.s.