PRALKA AUTOMATYCZNA

INSTRUKCJA OBSŁUGI

PHILCO

Famous for Quality the World Over

PL 1062 D CHIVA

Drogi kliencie,
Dziękujemy za zakup produktu marki PHILCO. Aby urządzenie dobrze Ci służyło, przeczytaj uważnie wszystkie instrukcje zawarte w niniejszej instrukcji obsługi.

Copyright © 2020, Fast ČR, a. s.

Wersja 06/2021

SPIS TREŚCI

CZĘŚĆ 1: PRZED URUCHOMIENIEM 2
Ważne instrukcje dotyczące bezpieczeństwa 2
Ogólne informacje dotyczące bezpieczeństwa 3
Zalecenia 7

CZĘŚĆ 2: INSTALACJA 8
Usunięcie śrub transportowych 8
Wyrównywanie pralki 8
Połączenie elektryczne 9
Podłączenie wody 9
Podłączenie odpadów 10

CZĘŚĆ 3: OPIS URZĄDZENIA I PANELU STEROWANIA 11
Opis urządzenia 11
Panel sterowania 12
Szuflada na detergent 12
Selektor programów 14
Wyświetlacz 15

CZĘŚĆ 4: PRANIE BIELIZNY 16
Pierwsze pranie 16
Obsługa pralki 17
Dodatkowe funkcje 18
Zamek dziecięcy 20

CZĘŚĆ 5 : TABELA PROGRAMÓW 21

CZĘŚĆ 6: KONSERWACJA I CZYSZCZENIE 24
Filtry wodociągowe 24
Filtr pompy 25
Szuflada na detergent 25
Zamknięcie syfonu 26
Obudowa pralki 26
Bęben 26
Odkamienianie pralki 26

CZĘŚĆ 7: PRAKTYCZNE INFORMACJE 27

CZĘŚĆ 8: ZAPOBIEGANIE MAŁYM ZABURZENIOM 28

CZĘŚĆ 9: SYSTEM AUTOMATYCZNEGO WYKRYWANIA USTEREK 30

CZĘŚĆ 10: ARKUSZ INFORMACYJNY 31

Copyright © 2020, Fast ČR, a. s.

CZĘŚĆ 1: PRZED URUCHOMIENIEM

Ważne instrukcje dotyczące bezpieczeństwa

- Przeczytaj uważnie i zachowaj na przyszłość.
- Bezpieczeństwo tego urządzenia jest zgodne z normami branżowymi i spełnia wymogi prawne dotyczące bezpieczeństwa urządzenia. Jednak jako producenci uważamy, że naszym obowiązkiem jest przedstawienie następujących ostrzeżeń dotyczących bezpieczeństwa.
- Ważne jest, aby zachować tę instrukcję obsługi do wykorzystania w przyszłości. Jeśli chcesz sprzedać urządzenie, przekazać je innemu właścicielowi lub w przypadku przeprowadzki, zawsze upewnij się, że niniejsza instrukcja obsługi jest dołączona do urządzenia, aby nowy właściciel mógł zapoznać się z obsługą urządzenia i stosownymi ostrzeżeniami.
- NALEŻY uważnie przeczytać wszystkie instrukcje bezpieczeństwa i podręczniki przed zainstalowaniem lub użyciem urządzenia.
- Przed pierwszym użyciem sprawdzić urządzenie pod kątem uszkodzeń transportowych.
  Nigdy nie podłączaj uszkodzonego urządzenia. Jeśli jakiekolwiek części są uszkodzone, skontaktuj się z dostawcą.

Copyright © 2020, Fast ČR, a. s.

- Jeśli pralka dostarczana jest w miesiącach zimowych, kiedy temperatura spada poniżej 0 ° C, przed pierwszym użyciem przechowuj urządzenie w temperaturze pokojowej przez 24 godziny.

Ogólne informacje dotyczące bezpieczeństwa

- Zmiana parametrów technicznych lub jakakolwiek inna modyfikacja urządzenia jest niebezpieczna.
- Podczas programów wysokotemperaturowych drzwi nagrzewają się do wysokiej temperatury. Nie dotykaj drzwi!
- Upewnij się, że małe zwierzęta nie mogą dostać się do bębna. Dlatego zawsze sprawdź wnętrze bębna przed użyciem.
- Przedmioty takie jak monety, agrafki, gwoździe, śruby, kamienie i inne ciężkie lub ostre przedmioty mogą spowodować znaczne uszkodzenia i dlatego nie powinny znajdować się w urządzeniu.
- Używaj tylko zalecanej ilości płynu do zmiękczania tkanin i detergentu. Jeśli użyjesz więcej niż zalecane, tkanina może zostać uszkodzona.
- Zawsze używaj ilości detergentu zalecanej przez producenta.

Copyright © 2020, Fast ČR, a. s.

- Małe rzeczy, takie jak skarpetki, sznurówki, taśmy do prania itp. prać w torbie do prania przeznaczonej do tego celu lub w poszewce na poduszkę, ponieważ pojedyncze sztuki mogą utknąć między wanną a obracającym się bębnem.
- Nie należy prać w pralce produktów ze szkieletami, tkanin bez obszycia lub rozdarcia.
- Po użyciu, przed czyszczeniem lub konserwacją, zawsze odłącz pralkę od zasilania i zakręć dopływ wody.
- Nigdy nie próbuj samodzielnie naprawiać urządzenia. Naprawy wykonywane przez niedoświadczone osoby mogą prowadzić do obrażeń ciała lub poważnego uszkodzenia urządzenia. Skontaktuj się z lokalnym centrum serwisowym w celu naprawy.
- Zawsze zamawiaj oryginalne części zamienne.
- Nie używaj rozdzielaczy ani przedłużaczy.
- Nie wkładać wtyczki z uszkodzonym przewodem do gniazdka.
- Jeśli przewód jest uszkodzony, powinien zostać wymieniony przez producenta lub jego przedstawiciela serwisowego w celu uniknięcia zagrożenia.
- Nigdy nie wyciągaj wtyczki z gniazdka ciągnąc za przewód. Odłącz kabel, chwytając bezpośrednio wtyczkę.

Copyright © 2020, Fast ČR, a. s.

- Nie wkładaj wtyczki mokrymi rękami.
- Nigdy nie dotykaj urządzenia mokrymi rękami lub stopami.
- Nigdy nie otwieraj szuflady na detergent podczas prania.
- Nigdy nie próbować otwierać drzwiczek pralki podczas prania.
- Ponieważ pralka może osiągać wysokie temperatury podczas działania, nie należy dotykać węża ani odpompowanej wody podczas odpompowywania.
- W przypadku jakiejkolwiek usterki, najpierw wyłącz urządzenie, odłącz je od zasilania i zamknij dopływ wody. Nie próbuj samodzielnie naprawiać urządzenia. Skontaktuj się z najbliższym autoryzowanym centrum serwisowym.
- Pamiętaj, że opakowanie Twojej pralki może być niebezpieczne dla dzieci.
- Nie pozwalaj dzieciom bawić się pralką.
- Trzymaj zwierzęta w bezpiecznej odległości od pralki.
- Pralkę powinny obsługiwać wyłącznie osoby, które w pełni zapoznały się z przepisami, środkami i kontrolami podanymi w niniejszej instrukcji.

Copyright © 2020, Fast ČR, a. s.

- Nie instaluj urządzenia na dywanie lub innych podobnych powierzchniach, ponieważ mogą one zablokować otwory wentylacyjne na spodzie.
- Nie wkładać węża spustowego do pojemnika, wiadra lub zlewu.
- Twoja pralka jest przeznaczona do użytku domowego. Jeśli jest używany do celów komercyjnych, gwarancja wygasa.
- To urządzenie jest przeznaczone wyłącznie do użytku domoweo a nie w pomieszczeniach, takich jak:
  - kąciki kuchenne w sklepach, biurach i innych miejscach pracy;
  - urządzenia używane przez gości hotelowych, motelowych i innych;
  - urządzenia używane w miejscach noclegowych ze śniadaniami;
  - urządzenia używane w stołówkach i innych niesprzedażowych placówkach

Copyright © 2020, Fast ČR, a. s.

Zalecenia

- Detergenty i zmiękczacze do tkanin wysychają i przylegają do ścianek zbiornika podczas długotrwałego kontaktu z powietrzem. Aby temu zapobiec, należy napełnić dozownik detergentem i płynem do zmiękczania tkanin bezpośrednio przed praniem.
- Zalecamy stosowanie prania wstępnego tylko do bardzo zabrudzonej bielizny.
- Nie przekraczaj maksymalnej pojemności bębna.
- Urządzenie nie jest przeznaczone do użytku przez osoby (w tym dzieci) o ograniczonych zdolnościach fizycznych, sensorycznych lub umysłowych, bez doświadczenia i wiedzy, chyba że znajdują się pod nadzorem lub zostały poinstruowane w zakresie obsługi urządzenia przez osobę odpowiedzialną za ich bezpieczeństwo. Należy pilnować, aby dzieci nie bawiły się urządzeniem.
- Jeśli nie będziesz używać pralki przez dłuższy czas, odłącz ją, zakręć dopływ wody i zostaw otwarte drzwiczki, aby wnętrze pralki wyschło i wytworzył się nieprzyjemny zapach.
- W wyniku procedur kontroli jakości w pralce może pozostać trochę wody. W żaden sposób nie uszkodzi to pralki.
- Zalecamy rozpoczęcie pierwszego prania w programie Białe 90 ° C bez prania, wlej 1/2 miarki detergentu do drugiej komory szuflady na detergent.
- Pralkę należy ustawić w miejscu, w którym drzwiczki mogą być całkowicie otwarte. (Nie instalować pralki w miejscach, w których nie można całkowicie otworzyć drzwi).
- Zapewnić odpowiednią wentylację i cyrkulację powietrza wokół pralki.

Copyright © 2020, Fast ČR, a. s.

CZĘŚĆ 2: INSTALACJA

Przed uruchomieniem pralki przeczytaj uważnie całą instrukcję obsługi i zachowaj ją w bezpiecznym miejscu do wykorzystania w przyszłości.

Usunięcie śrub transportowych

- Przed uruchomieniem pralki należy usunąć śruby transportowe znajdujące się z tyłu pralki.
- Za pomocą odpowiedniego klucza poluzować śruby, obracając je w kierunku przeciwnym do ruchu wskazówek zegara.
- Odkręć śruby wyciągając je.
- Plastikowe zatyczki znajdujące się w torebce z akcesoriami włóż do otworów za śrubami transportowymi.
- Zachowaj śruby transportowe usunięte z pralki do przyszłego transportu.

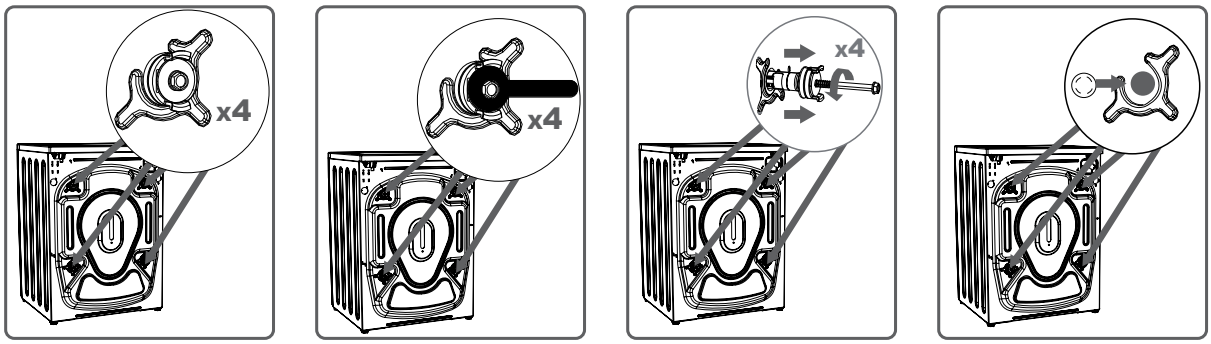

UWAGA:
Usterki spowodowane uruchomieniem pralki z zamontowanymi śrubami transportowymi nie są objęte gwarancją.

Wyrównywanie pralki

- Nie stawiać pralki na dywanie lub podobnych powierzchniach.
- Aby pralka pracowała cicho i bez wibracji, należy ustawić ją na płaskiej, antypoślizgowej i stabilnej powierzchni.

Wyrównanie pralki można regulować za pomocą regulowanych nóżek:
- Najpierw poluzuj plastikową nakrętkę.
- Wyreguluj, odkręcając nóżki w górę lub w dół.
- Po wyrównaniu pralki ponownie dokręcić plastikową nakrętkę, odkręcając ją do góry.
- Nigdy nie poziomować pralki na nierównej powierzchni za pomocą kartonu, drewnianego kołka itp., Który można umieścić pod nóżkami.

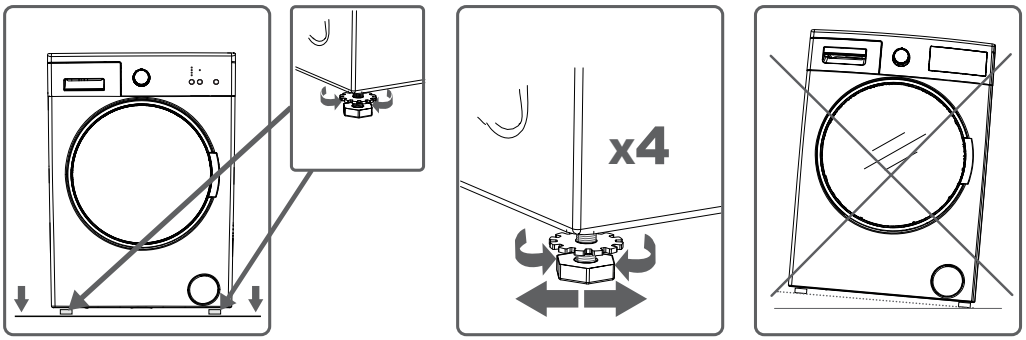

Copyright © 2020, Fast ČR, a. s.

Połączenie elektryczne

- Dane techniczne pralki: 220 - 240 V ~ 50 Hz.
- Specjalna wtyczka uziemiająca jest podłączona do przewodu zasilającego pralki. Musisz całkowicie włożyć tę wtyczkę do uziemionego gniazdka (z 10 A). Bezpiecznik przewodu zasilającego, do którego jest podłączona pralka, powinien mieć wartość 10 A. Jeśli nie masz w domu takich gniazd i bezpieczników, zleć ich instalację wykwalifikowanemu elektrykowi.
- Nasza firma nie odpowiada za szkody spowodowane użytkowaniem pralki bez uziemienia.

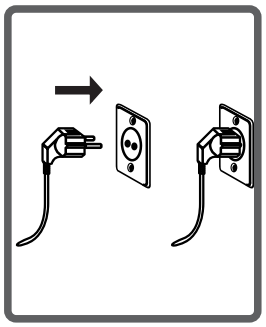

Podłączenie wody

- W zależności od funkcji Twojej pralki, pralka jest wyposażona w jeden dopływ wody (zimnej) lub dwa dopływy (zimna / gorąca). Wąż z końcówką białą przeznaczony jest do doprowadzania zimnej wody, a wąż z końcówką czerwoną do doprowadzania ciepłej wody (w pralkach z doprowadzeniem wody ciepłej i zimnej).
- Aby zapobiec wyciekom wody na połączeniach, zestaw węży zawiera również 1 uszczelkę (do pralek z dopływem zimnej wody) lub 2 uszczelki (do pralek z dopływem ciepłej i zimnej wody). Zainstaluj te uszczelki na końcu węża zasilającego podłączonego do kranu.
- Podłączyć wąż z białą końcówką do zaworu zasilającego z białym filtrem i wąż z czerwoną końcówką do zaworu zasilającego z czerwonym filtrem (ten ostatni dotyczy pralek z przyłączem ciepłej i zimnej wody). Ręcznie dokręć plastikowe części złącza. Wykwalifikowany instalator zapewni bezpieczniejsze połączenie.
- Ciśnienie wody 0,1 - 1 MPa dostarczanej wody zapewni bardziej wydajną pracę pralki (ciśnienie 0,1 MPa odpowiada przepływowi ponad 8 litrów wody na minutę, gdy kran jest całkowicie otwarty).
- Po wykonaniu podłączenia poprzez całkowite otwarcie dopływu wody sprawdź, czy połączenia nie przeciekają.
- Sprawdź, czy węże zasilające nie są wygięte, złamane lub pęknięte.
- Podłączyć węże zasilające do kranu z gwintem ¾ ".
- Jeśli pralka ma podwójny dopływ wody (zimnej i ciepłej wody), temperatura ciepłej wody nie powinna przekraczać 70 ° C.

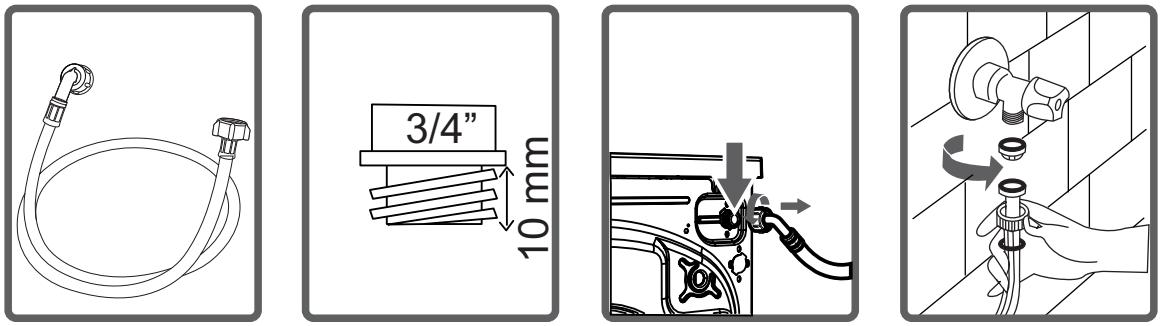

Copyright © 2020, Fast ČR, a. s.

Podłączenie odpadów

- Sprawdź, czy węże zasilające nie są zagięte, skręcone, pęknięte lub nadmiernie rozciągnięte.
- Wąż spustowy należy zamontować na wysokości min. 60 cm i maks. 100 cm nad ziemią.
- Końcówkę węża odpływowego można umieścić bezpośrednio na otworze odpływowym lub na specjalnej końcówce przymocowanej do odpływu zlewu.
- Nigdy nie próbuj przedłużać węża spustowego poprzez jego regulację.

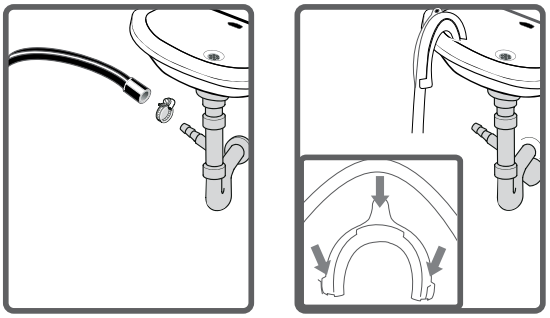

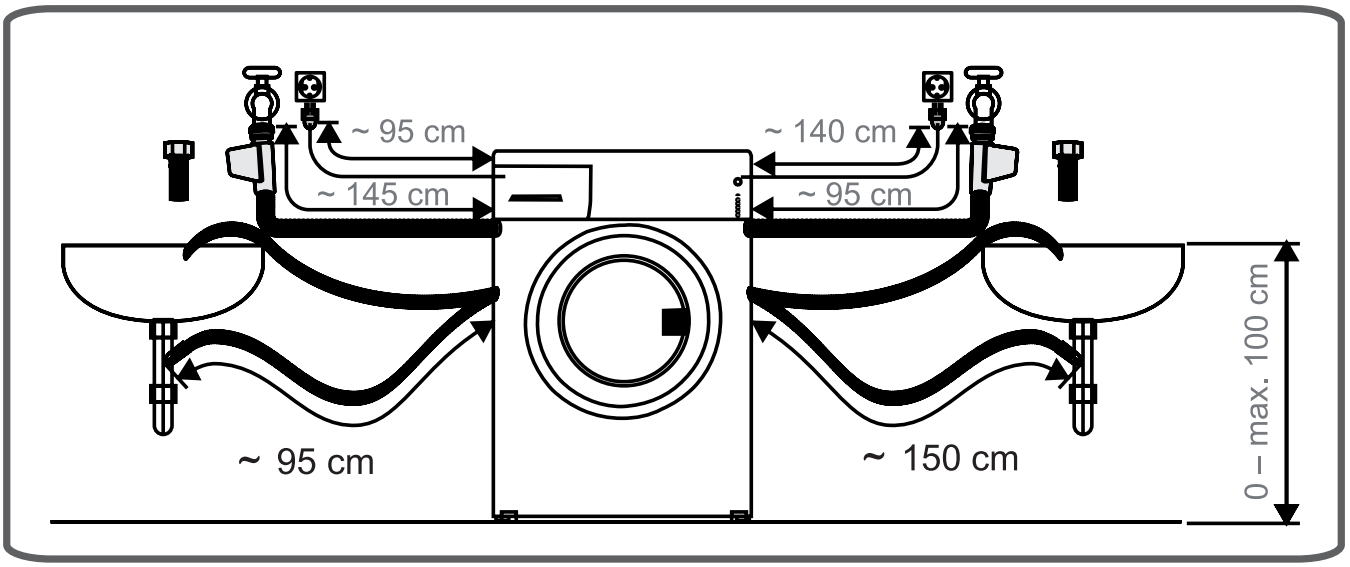

Copyright © 2020, Fast ČR, a. s.

CZĘŚĆ 3: OPIS URZĄDZENIA I PANELU STEROWANIA

Opis urządzenia

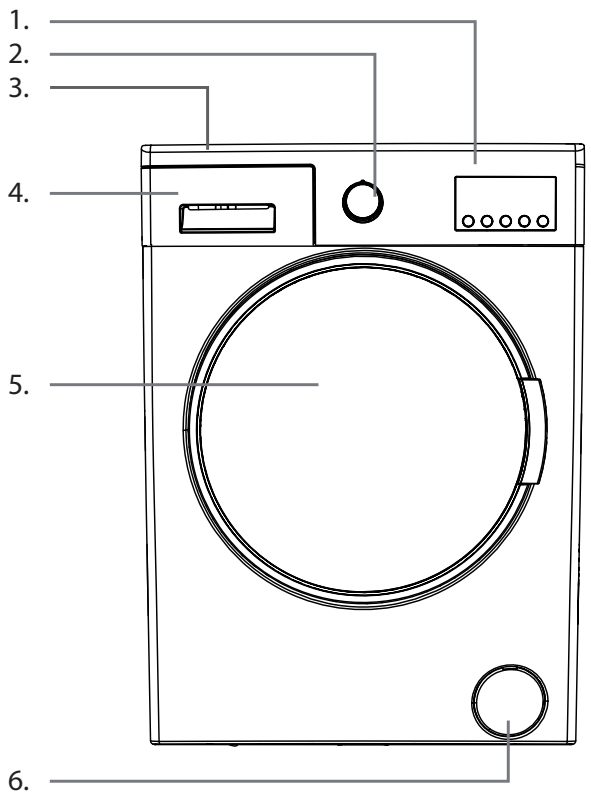

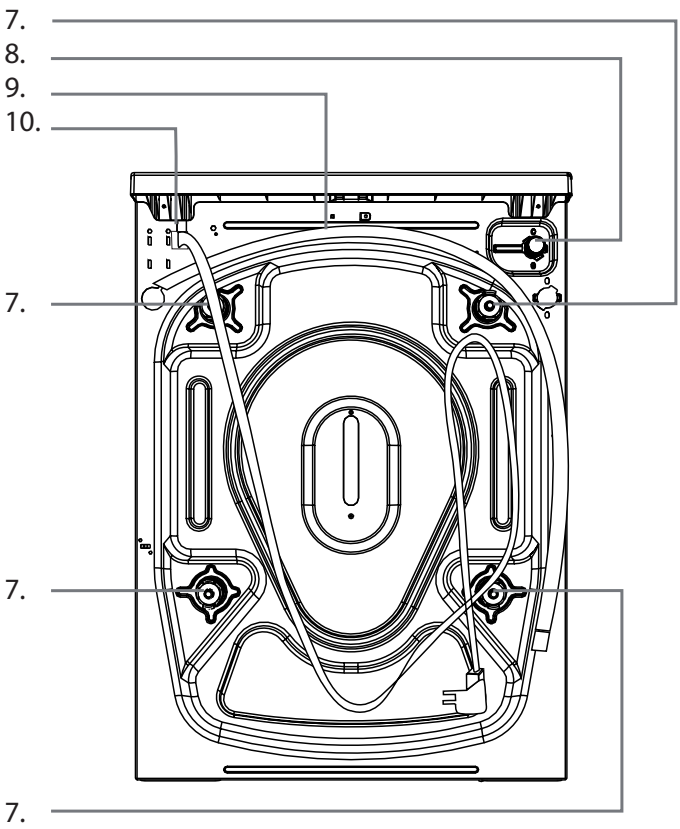

1. Wyświetlacz
2. Selektor programów
3. Górna pokrywa
4. Szuflada na detergent
5. Bęben
6. Osłona pompy
7. Śruby transportowe
8. Zawór doprowadzający wodę
9. Wąż spustowy
10. Kabel sieciowy

Copyright © 2020, Fast ČR, a. s.

Panel sterowania

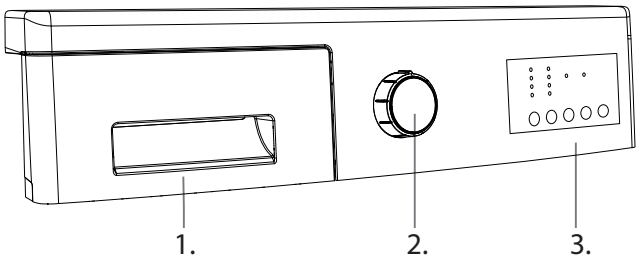

1. Szuflada na detergent
2. Selektor programów
3. Wyświetlacz

Szuflada na detergent

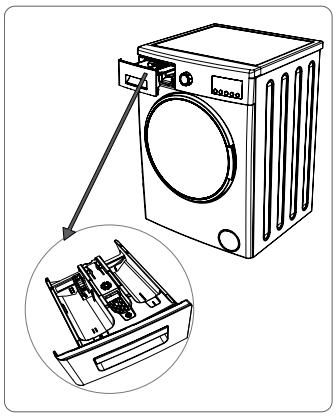

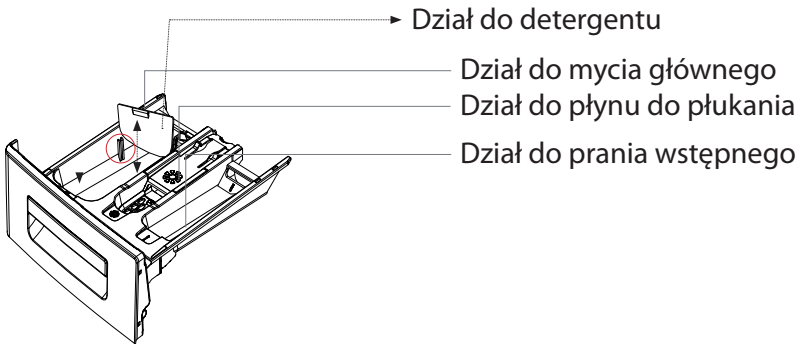

Jeśli zamierzasz używać detergentu w płynie, konieczne jest użycie specjalnej rękojeści do detergentu w płynie. (Jest to zawarte w wyposażeniu pralki.) Do wszystkich programów prania bez prania wstępnego można używać detergentów w płynie. Włożyć prostnicę do komory prania głównego - patrz rysunek powyżej; iw razie potrzeby wlej detergent w płynie. Nie przekraczaj maksymalnej linii. Zawsze zdejmuj prostnicę, jeśli używasz sypkiego detergentu.

UWAGA:
Akcesoria mogą się różnić w zależności od modelu.

Copyright © 2020, Fast ČR, a. s.

Główny dział mycia

Do tej części szuflady należy dodawać tylko detergent (płyn lub proszek), płyn do płukania itp. W przypadku stosowania detergentu w płynie należy używać specjalnej rękojeści. Znajduje się w akcesoriach pralki.

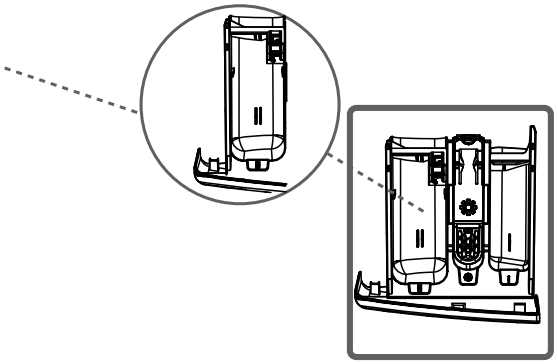

Dział do detergentu

W tej sekcji używaj wyłącznie płynu do zmiękczania tkanin (zalecamy ilość i rodzaj płynu do zmiękczania tkanin zgodnie z zaleceniami jego producenta i lnu). Czasami w komorze mogą pozostać resztki środka zmiękczającego tkaniny. Dzieje się tak, ponieważ zmiękczacz do tkanin jest lepki. Aby temu zapobiec, zalecamy stosowanie mniej lepkiego (tj. Lepkiego) płynu do zmiękczania tkanin lub rozcieńczenie go wodą.

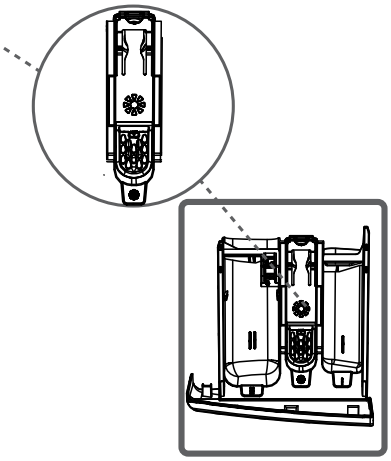

Dział do prania wstępnego

Wypełnij tę sekcję tylko wtedy, gdy została wybrana funkcja prania wstępnego. Zalecamy używanie tej funkcji tylko do bardzo zabrudzonej bielizny. Więcej informacji w dalszej części instrukcji.

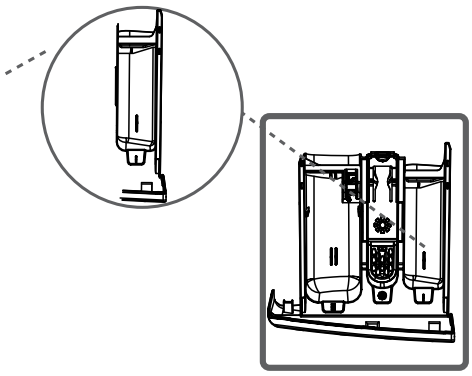

Copyright © 2020, Fast ČR, a. s.

Selektor programów

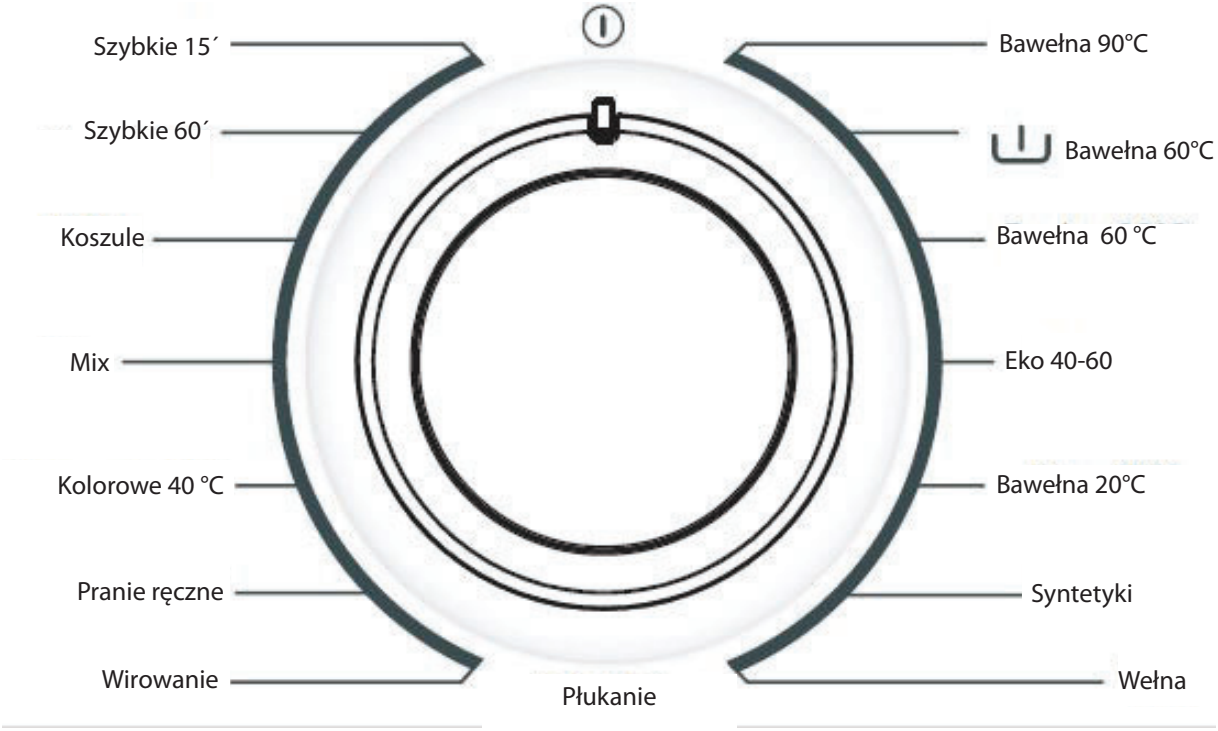

Za pomocą programatora wybierz program, w którym chcesz wyprać pranie. Możesz wybrać program, obracając pokrętło wyboru programów w obu kierunkach. Podczas ustawiania upewnij się, że symbol na przełączniku programów znajduje się dokładnie przy wybranym programie prania. Po ustawieniu programatora w położeniu O (wył.) Pralka odpompuje wodę, aby zakończyć (anulować) cykl programu. Po zakończeniu opróżniania pralka przełącza się w tryb czuwania. Możesz teraz wybrać inny program do uruchomienia.

Copyright © 2020, Fast ČR, a. s.

Wyświetlacz

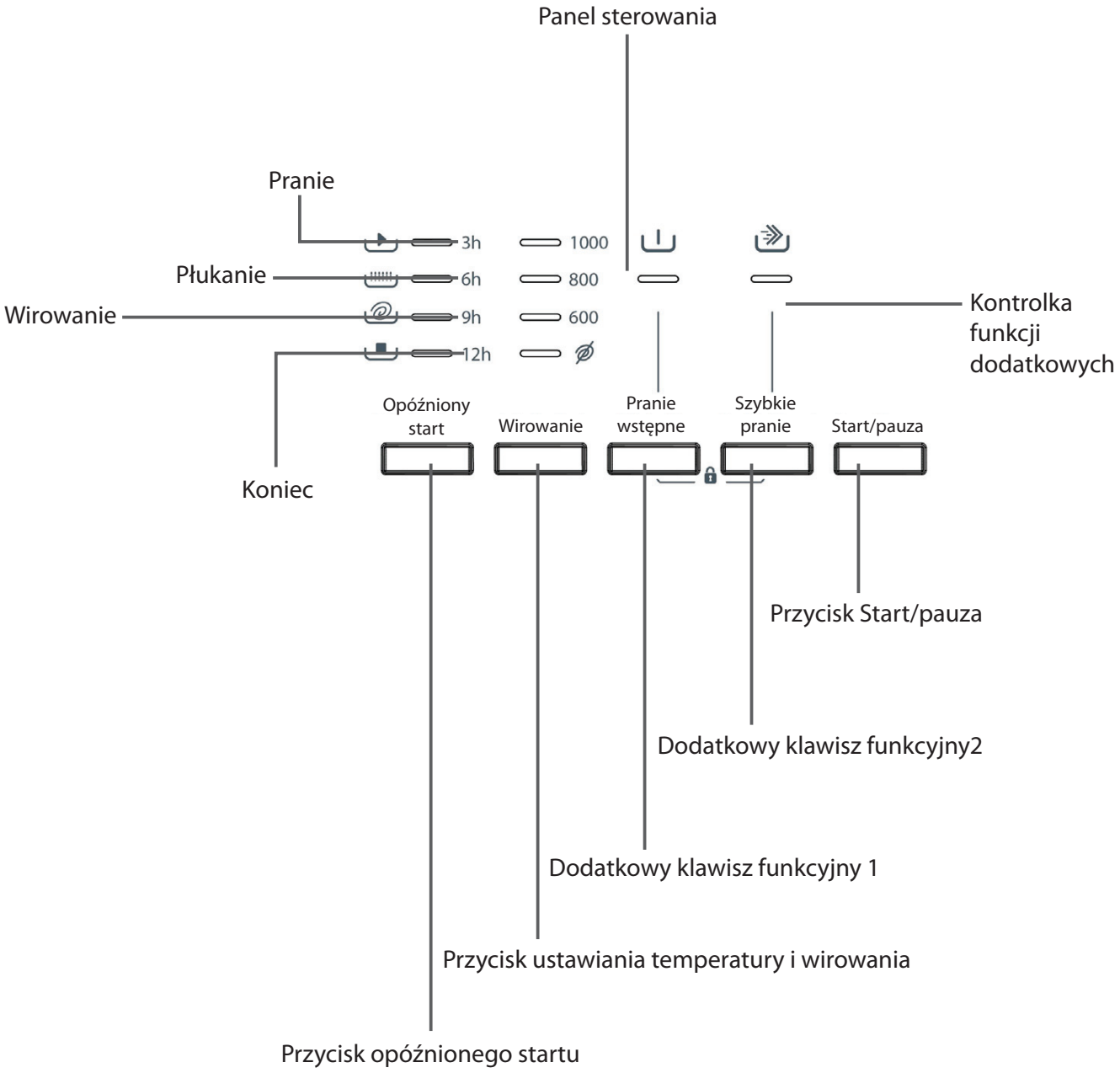

wyświetlaczu pojawia się ustawiony czas opóźnienia startu, prędkość wirowania, wybrane funkcje dodatkowe i status bieżącego programu (pranie wstępne / cykl prania / płukanie / wirowanie). Jednocześnie diody LED informują o aktualnym stanie programu zmywania, a kombinacje diod sygnalizują komunikaty ostrzegawcze.

Copyright © 2020, Fast ČR, a. s.

CZĘŚĆ 4: PRANIE BIELIZNY

- Odłącz pralkę.
- Otwórz dopływ wody.

Pierwsze pranie

Woda może pozostać wewnątrz pralki po testach produkcyjnych i próbach. Dlatego zalecamy wykonanie pierwszego prania bez prania, aby spuścić tę wodę; wlej pół miarki normalnego detergentu do przegródki na detergent 2 i wybierz program do prania bawełny 90 ° C.

Sortowanie prania

- Podzielić pranie według rodzaju (bawełna, syntetyczne, delikatne, wełniane itp.), Temperatury prania i stopnia zabrudzenia.
- Nigdy nie pierz białego prania razem z kolorowym.
- Z nowego kolorowego prania może wydzielać się farba, dlatego pierz je oddzielnie.
- Przed włożeniem prania do pralki należy sprawdzić kieszenie pod kątem pozostawionych w nich przedmiotów. Zapobiegnie to możliwemu uszkodzeniu odzieży i pralki.
- Zapiąć zamki błyskawiczne i guziki na praniu.
- Zdejmij plastikowe lub metalowe haczyki z zasłon i zasłon lub włóż je do woreczka do prania i zawiąż worek.
- Odwróć ubrania, takie jak spodnie, dzianiny, T-shirty i podkoszulki do góry nogami.
- Małe rzeczy, takie jak skarpetki i chusteczki do nosa, pierz w woreczku do prania.

Symbole prania

	Nadaje się do wybielania.		Nie używaj wybielaczy.
	Pranie normalne.	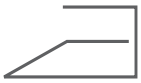	Maksymalna temperatura prasowania to 150 ° C.
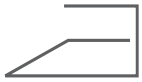	Maksymalna temperatura prasowania to 200 °C.		Nie wolno go prasować.
	Możliwość czyszczenia na sucho.		Nie wolno go czyścić chemicznie.
	Suszyć na płaskiej powierzchni.		Odłóż po wirowaniu.
	Susz zawieszone.	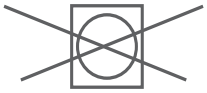	Nie ściskaj.
	Czyszczenie tylko nadchloranem, gazem, alkoholem lub R113.		Czyszczenie tylko za pomocą nadchloranu, gazu, alkoholu lub R113.
	Czyszczenie na sucho wszystkimi rodzajami produktów.		

Copyright © 2020, Fast ČR, a. s.

Obsługa pralki

Włożenie prania do pralki

- Otwórz drzwi pralki.
- Upewnij się, że w bębnie nie ma ciał obcych, prania ani zwierząt. Pranie z poprzedniego prania mogło pozostać w bębnie pralki. Wyjąć pranie z pralki.
- Rozłożyć pranie równomiernie w pralce. Złóż duże elementy, takie jak arkusze lub arkusze, jak pokazano na poniższej ilustracji.
- Włóż każdą sztukę oddzielnie.
- Zamykając drzwiczki pralki, należy uważać, aby żadne pranie nie przytrzasnęło ich.
- Upewnij się, że drzwi pralki są dobrze zamknięte.
- Dokładnie zamknij drzwiczki pralki, w przeciwnym razie pralka nie uruchomi się.

UWAGA:
Maksymalna pojemność załadowanego prania różni się w zależności od rodzaju prania, stopnia zabrudzenia, wybranego programu itp. Nie przekraczać maksymalnej ładowności podanej w tabeli programów.

Ta tabela pokazuje średnią wagę każdego rodzaju prania (podane dane mają jedynie charakter informacyjny i mogą różnić się od konkretnej sztuki prania).

Rodzaj ubrania	**Waga (g)**
Ręcznik	200
Prześcieradło	500
Szlafrok	1200
Poszewka na kołdrę	700
Poszewka na poduszkę	200
Bielizna	100
Obrus	250

Dozowanie detergentu

Ilość detergentu używanego w pralce zależy od następujących kryteriów:

- Zużycie detergentu zależy od stopnia zabrudzenia prania.
- Nie używaj prania wstępnego do lekko zabrudzonych rzeczy, wystarczy niewielka ilość detergentu w komorze 2 szuflady na detergent.
- Funkcji prania wstępnego należy używać tylko do rzeczy bardzo zabrudzonych.
- W przypadku bardzo zabrudzonej bielizny wybierz program prania wstępnego, wlej 1/4 miarki detergentu do przegródki 1 na detergent, a resztę miarki do przegródki 2.
- W pralce należy używać detergentów przeznaczonych specjalnie do pralek automatycznych. Dawkowanie kompozycji jest wskazane na opakowaniu.
- Zwiększona twardość wody zwiększa również ilość detergentu potrzebnego do prania.
- Wraz ze wzrostem ilości prania rośnie również ilość detergentu potrzebnego do prania.
- Wlać środek zmiękczający do tkanin do przegródki na płyn w dozowniku detergentu. Nie przekraczaj linii MAX. W przeciwnym razie płyn do zmiękczania tkanin zostanie zassany do wody używanej do prania. Bardzo gęsty środek do zmiękczania tkanin należy rozcieńczyć wodą przed wlaniem do przegródki. W przeciwnym razie gęsty płyn do zmiękczania tkanin mógłby zatkać syfon i uniemożliwić przedostanie się środka zmiękczającego do pralki.
- Do wszystkich programów prania bez prania wstępnego można używać detergentów w płynie. Umieścić rękojeść w drugiej komorze prania głównego i w razie potrzeby dodać detergent w płynie.

Copyright © 2020, Fast ČR, a. s.

Wybór programu i funkcji
Za pomocą przełącznika programów wybierz program i dodatkowe funkcje odpowiadające praniu.

Dodatkowe funkcje

Przed uruchomieniem programu można dodać do programu dodatkowe funkcje, aby poprawić efekty prania. Naciśnij odpowiedni dodatkowy klawisz funkcyjny. Na wyświetlaczu miga symbol funkcji dodatkowej. Jeżeli symbol funkcji dodatkowej miga tylko przez chwilę, funkcja nie jest dostępna.

UWAGA:
Dodatkowe funkcje nie są kompatybilne ze wszystkimi programami.
Czas na wybranie dodatkowej funkcji jest ograniczony.
Nie we wszystkich programach jest możliwe wzajemne połączenie dodatkowych funkcji.

System wykrywania połowy załadunku
Pralka wyposażona jest w system wykrywania połowy obciążenia bębna. Jeśli włożysz do bębna pralki połowę lub więcej prania niż maksymalna ilość, pralka automatycznie to wykryje i skróci czas cyklu prania, w tym zmniejszy zużycie wody i energii.

Funkcja opóźnionego startu
Ta funkcja umożliwia opóźnienie rozpoczęcia prania o 3, 6, 9 do 12 godzin.
1. Naciśnij przycisk opóźnionego startu. Zapala się lampka kontrolna „3h".
2. Naciśnij kilkakrotnie przycisk opóźnionego startu, aby wybrać czas opóźnienia startu. Po każdym naciśnięciu zaświeci się odpowiednia lampka kontrolna.
3. Aby aktywować opóźniony start, naciśnij dowolny klawisz poza przyciskiem Start / Pauza.

Jeśli przypadkowo pominąłeś żądany czas opóźnienia startu, naciśnij kilkakrotnie przycisk opóźnionego startu, aż wybierzesz właściwy czas.
Jeśli chcesz anulować funkcję opóźnionego startu, naciśnij kilkakrotnie przycisk opóźnionego startu, aż zgasną kontrolki.
Naciśnij przycisk Start / Pauza, aby uruchomić funkcję opóźnionego startu.

Ustawienie wirowania
Za pomocą tego przycisku można dostosować prędkość wirowania.
Po wybraniu programu na wyświetlaczu pojawi się ustawiona prędkość wirowania.
Możesz zmienić ustawioną prędkość, naciskając kilkakrotnie przycisk wirowania. Jeśli pominiesz symbol , naciśnij kilkakrotnie przycisk wirowania, aż zostanie ustawiona żądana wartość.

Extra płukanie
Możesz dodać do programu dodatkową funkcję płukania. Naciśnij jednocześnie dodatkowe klawisze funkcyjne 1 i 2 oraz symbol pojawi się na wyświetlaczu.

Pranie wstępne
Pranie główne można uzupełnić o funkcję prania wstępnego, która jest odpowiednia dla szczególnie zabrudzonej bielizny. Podczas korzystania z tej funkcji konieczne jest dodanie proszku do prania do komory prania wstępnego.
Jednocześnie kilkakrotnie nacisnąć dodatkowe przyciski funkcyjne 1 i 2, aż zaświeci się lampka kontrolna symbolu .

Copyright © 2020, Fast ČR, a. s.

UWAGA:
Funkcja prania wstępnego wydłuża wybrany program o określony czas. Ten czas zależy od typu wybranego programu. Nie używaj detergentu w płynie do komory prania wstępnego.

Szybkie pranie

Wybierając tę funkcję, można skrócić czas programu prania, a tym samym zmniejszyć zużycie wody i energii. Zalecamy korzystanie z tej funkcji, jeśli ilość prania jest mniejsza niż połowa ilości.
Jednocześnie kilkakrotnie nacisnąć dodatkowe przyciski funkcyjne 1 i 2, aż zaświeci się lampka kontrolna symbolu .

UWAGA:
Jeśli włożysz do bębna pralki połowę lub więcej prania niż maksymalna ilość, pralka automatycznie to wykryje i skróci czas cyklu prania, w tym zmniejszy zużycie wody i energii. Gdy pralka wykryje połowę kwoty, kontrolka symbolu ***na wyświetlaczu automatycznie zacznie migać..***

Bez wirowania

Wybierz tę funkcję, jeśli nie chcesz wirować prania. Jednocześnie kilkakrotnie nacisnąć dodatkowe przyciski funkcyjne 1 i 2, aż zaświeci się lampka kontrolna symbolu .

UWAGA:
Dodatkowe płukanie, pranie wstępne, antyalergiczne, szybkie pranie, zimne pranie, lekkie żelazko, bez wirowania są dostępne tylko w wybranych modelach.

Uruchomienie programu

Aby uruchomić wybrany program, naciśnij przycisk Start / Pauza.
Jeśli wciśniesz ten przycisk podczas wykonywania programu, program zostanie przerwany.
Gdy pralka znajduje się w trybie czuwania, kontrolka Start / Pauza krótko miga.

Copyright © 2020, Fast ČR, a. s.

Anulowanie programu

Anulowanie aktualnego programu
Obrócić programator w położenie 0.
Pralka zatrzymuje się i program zostaje przerwany.
Aby spuścić wodę, należy ustawić programator w dowolnej pozycji.
Woda zostanie spuszczona automatycznie.
Możesz teraz wybrać nowy program.

Koniec programu

Wybrany program kończy się automatycznie po ostatnim etapie.
Na wyświetlaczu miga kontrolka końca programu.
Ustawić programator w pozycji 0.
Odłącz przewód zasilający od gniazdka sieciowego.
Odciąć dopływ wody.
Otwórz drzwiczki bębna i wyjmij pranie.
Po praniu pozostaw drzwi pralki otwarte, aby woda pozostała w bębnie pralki mogła wyschnąć.

Ważne
Będziesz mógł otworzyć drzwi dopiero po około 2 minutach, ponieważ zostaną zamknięte. Czas ten nie jest wliczany do całkowitego czasu cyklu prania.

Zamek dziecięcy

Funkcja blokady rodzicielskiej służy do zablokowania sterownika pralki, aby zapobiec nieautoryzowanym zmianom programu lub ustawień pralki.
Naciśnij i przytrzymaj jednocześnie dodatkowe przyciski funkcyjne 1 i 2 przez około 3 sekundy. Zapala się kontrolka blokady rodzicielskiej.
Naciśnięcie dowolnego klawisza, gdy blokada rodzicielska jest aktywna, spowoduje na chwilę symbol blokady na wyświetlaczu. Aktywna blokada rodzicielska umożliwia ponowne uruchomienie programu, jeśli został przerwany przez obrócenie programatora do pozycji 0.
Aby anulować blokadę przed dziećmi, naciśnij i przytrzymaj jednocześnie przyciski funkcji dodatkowych 1 i 2 przez około 3 sekundy. Na krótko zaświeci się kontrolka blokady przed dziećmi.

Copyright © 2020, Fast ČR, a. s.

CZĘŚĆ 5 : TABELA PROGRAMÓW

Program	Temperatura	Maks. ilość suchego prania	Przegroda	Trwanie	Opis ubrania
Bawełna 90°	90 °C	6,0 kg	2	179 min	Mocno zabrudzona bawełna, bielizna sznurkowa (bielizna, obrusy, (ręczniki maks. 3 kg), bielizna pościelowa itp.)
Bawełna 60°C z praniem wstępnym	60 °C	6,0 kg	1 + 2	164 min	Brudna bawełna, sznurek (bielizna, obrusy, (ręczniki (maks. 3 kg), pościel itp.)
Bawełna 60°C	60 °C	6,0 kg	2	230 min	Brudna bawełna, sznurek (bielizna, obrusy, (ręczniki maks. 3,0 kg), pościel itp.)
Eko 40-60	40 °C	6,0 kg	2	193 min	Brudna bawełna, sznurek (bielizna, obrusy, (ręczniki maks. 3,0 kg), pościel itp.)
Bawełna 20°	20 °C	3,0 kg	2	96 min	Lekko zabrudzona bielizna bawełniana, syntetyczna, mieszana i sznurkowa, prana w niskich temperaturach.
Syntetyki	40 °C	3,0 kg	2	110 min	Brudna bielizna syntetyczna (nylonowe skarpetki, koszule, bluzki, ręcznik mks. 2 kginna bielizna syntetyczna itp.)
Wełna	30 °C	2,0 kg	2	39 min	Odzież wełniana nadająca się do prania w pralce.
Płukanie	-	6,0 kg	-	36 min	Jeśli musisz uwzględnić dodatkowe płukanie w programie prania.
Wirowanie	-	6,0 kg	-	15 min	Jeśli potrzebujesz dodatkowego wirowania w programie prania.
Pranie ręczne	30 °C	2,0 kg	2	90 min	Program odpowiedni do prania bardzo delikatnej bielizny przeznaczonej do prania w pralce.
Kolorowe 40°C	40 °C	3,0 kg	2	190 min	Lekko zabrudzone bawełniane i lniane materiały, np. bielizna, prześcieradła, obrusy, ręczniki (max 2 kg), poszewki itd..
Mix (Mix)	30 °C	3,0 kg	2	81 min	Ten specjalnie zaprojektowany program jest przeznaczony do prania mieszanek różnych kolorów, powszechnie noszonych i zabrudzonych rzeczy.
Koszule	60 °C	3,0 kg	2	107 min	W tym programie można prać razem ubrania z włókien sztucznych i bawełny.
Szybkie 60´	60 °C	3,0 kg	2	60 min	Program przeznaczony do prania koszul i bluzek.
Szybkie 15´ *	30 °C	2,0 kg	2	15 min	Krótki program do zabrudzonej bawełny, kolorowej i lnianej - 60 ° C przez 60 minut.

UWAGA:
Wynikowy czas cyklu prania może się różnić w zależności od ilości prania, rodzaju wody, temperatury otoczenia, wyboru dodatkowych funkcji i tym podobnych.
Dozuj ilość proszku do prania zgodnie z ilością prania załadowanego do bębna pralki.

Copyright © 2020, Fast ČR, a. s.

(*) Ze względu na krótki czas prania tego programu poleca się użycie mniejszej ilości środka do prania. Jeśli pralka wykrywa nierównomierne obciążenie, program może trwać dłużej niż 15 minut. Drzwi pralki można otworzyć 2 minuty po zakończeniu cyklu prania. (Ten dwuminutowy okres nie wlicza się do czasu trwania programu).
Zgodnie z rozporządzeniem 1015/2010 i 1061/2010 program 3 jest „standardowym programem do prania bawełny w 60 °C" a program 4 „standardowym programem do prania bawełny w 40 °C".
Program Eco 40–60 może łącznie w tym samym cyklu wyprać średnio zanieczyszczoną bawełnę z polecaną temperaturą prania 40 °C lub 60 °C ,programu tego używa się do oceny zgodności z przepisami prawnymi UE o ekodizajnie.

Nazwa programu	Pojemność kg	Zużycie energii kWh/cykl			Czas trwania programu Godzin : Minut			Zużycie wody Litrów / cykl			Max. Temperatura °C			Pozostała zawartość wilgoci % 1000 obr. za min.		
		Pojemność nominalna	1/2 bębna	1/4 bębna	Pojemność nominalna	1/2 bębna	1/4 bębna	Pojemność nominalna	1/2 bębna	1/4 bębna	Pojemność nominalna	1/2 bębna	1/4 bębna	Pojemność nominalna	1/2 bębna	1/4 bębna
Bawełna 90°C	6	2,22			02:59			72			81			62%		
Bawełna 60°C	6	0,81			03:50			49			46			62%		
Eko 40-60	6	0,92	0,53	0,29	03:13	02:34	02:32	49	40	35	44	36	26	62%	62%	62%
Syntetyczne	3	0,49			01:50			39			42			71%		
Szybkie 60'	3	0,94			01:00			31			58			62%		
Bawełna 20°C	3	0,19			01:36			42			20			62%		

- Najbardziej efektywne programy, jeśli chodzi o zużycie energii, to z reguły programy, które piorą dłuższy czas przy niższych temperaturach.
- Napełnianie pralki do pojemności podanej przez producenta dla odpowiednich programów przyczyni się do oszczędności energii i wody.
- Czas trwania programu, zużycie energii i wartości zużycia wody mogą się różnić w zależności od wagi i typu tekstyliów, wybranych funkcji dodatkowych, typu wody i temperatury otoczenia.

Copyright © 2020, Fast ČR, a. s.

- Dla programów prania, które piorą przy niskiej temperaturze, poleca się używać środek do prania w płynie. Ilość środka do prania zależna jest od ilości prania i stopnia zabrudzeń. Kieruj się zaleceniami producenta środka do prania odnośnie ilości środka, jakiej należy użyć.
- Prędkość wirowania ma wpływ na hałas i pozostałą zawartość wilgoci. Im wyższa prędkość wirowania w fazie wirowania, tym większy hałas oraz tym niższa pozostała zawartość wilgoci.
- Dostęp do bazy danych produktów, gdzie przechowywane są informacje o modelu, możesz uzyskać sczytując kod QR na etykiecie energetycznej.

Ważne informacje

- Używaj jedynie środków piorących, zmiękczających i dodatków odpowiednich do pralki automatycznej. Utworzył się nadmiar piany i został aktywowany system automatycznej absorpcji piany w wyniku użycia bardzo dużej ilości środka piorącego.
- Poleca się regularne czyszczenie pralki co 2 miesiące. Do regularnego czyszczenia użyj programu Drum Clean (czyszczenie bębna). Jeśli twoja pralka nie ma programu Drum Clean, użyj programu Cotton 90. W razie potrzeby użyj jedynie odpowiednich środków do usuwania kamienia przeznaczonych specjalnie do pralek.
- Nigdy nie otwieraj drzwiczek, gdy pralka pracuje. Drzwiczki pralki możesz otworzyć 2 minuty po zakończeniu cyklu prania. *
- Nigdy nie otwieraj drzwiczek, gdy pralka pracuje. Drzwiczki otworzą się natychmiast po zakończeniu cyklu prania. *
- Instalację i naprawy musi zawsze wykonywać przedstawiciel autoryzowanego serwisu, aby uniknąć możliwego ryzyka. Producent nie ponosi odpowiedzialności za szkody, które mogą powstać w procesach wykonywanych przez nieuprawnione osoby.

(*) Dane techniczne mogą się różnić w zależności od modelu urządzenia.

Copyright © 2020, Fast ČR, a. s.

CZĘŚĆ 6: KONSERWACJA I CZYSZCZENIE

- Odłącz pralkę
- Zamknij dopływ wody.

OSTRZEŻENIE!
Stosowanie detergentów może spowodować uszkodzenie pralki i jej części. Nie używaj detergentów ani zmiękczaczy do tkanin.

Filtry wodociągowe

Na końcu węża dopływowego podłączonego do kranu oraz na końcach zaworów zasilających znajdują się filtry zapobiegające przedostawaniu się brudu i ciał obcych z wody do pralki. Jeśli pralka nie napełnia się wystarczającą ilością wody, mimo że dopływ wody jest otwarty, wyczyść te filtry

- Odłącz wąż dopływowy.
- Za pomocą pincety wyjmij filtry z zaworów zasilających i umyj je szczoteczką.
- Ręcznie wyjąć filtry węża dopływowego na końcu podłączonym do kranu z uszczelką i wyczyścić.
- Po oczyszczeniu wymień filtry w ten sam sposób.

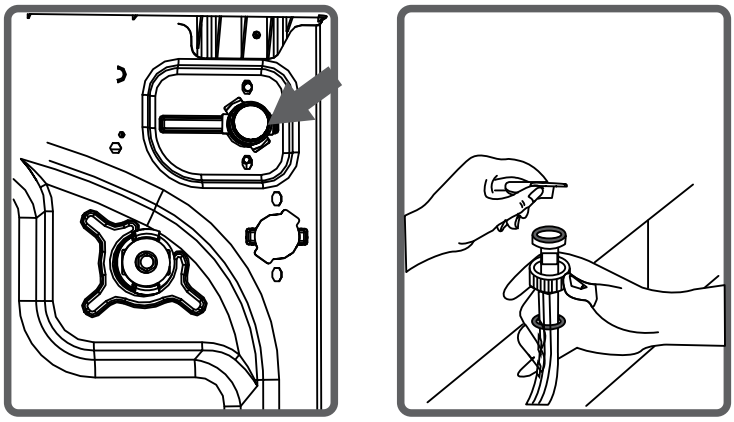

OSTRZEŻENIE:
Filtry dopływu wody mogą się zatkać z powodu złego podłączenia wody lub niewystarczającej konserwacji itp. Brudne filtry powodują wyciek wody, który może spowodować uszkodzenie pralki i mienia. Uszkodzenia spowodowane nieprawidłową konserwacją filtrów nie są objęte gwarancją.

Copyright © 2020, Fast ČR, a. s.

Filtr pompy

System filtracji pompy wydłuża żywotność pompy, która służy do odprowadzania brudnej wody. Zapewnia, że włókna z prania nie dostaną się do pompy. Zalecamy czyszczenie filtra pompy co 2-3 miesiące.
Aby wyczyścić filtr pompy, wykonaj następujące czynności:

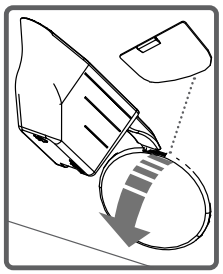

- Otworzyć pokrywę dolnego pręta za pomocą miarki lub prostnicy (w zależności od modelu). Przed otwarciem pokrywy filtra należy ustawić przed nią pojemnik, do którego może wpłynąć pozostała woda z pralki.
- Poluzuj pokrywę filtra, obracając ją w kierunku przeciwnym do ruchu wskazówek zegara i spuść wodę.
- Usuń cały obcy materiał z filtra.
- Sprawdź ręcznie obroty pompy.
- Po wyczyszczeniu pompy wymień filtr, obracając go zgodnie z ruchem wskazówek zegara.
- Założyć osłonę dolnej szyny.
- Pamiętaj, że jeśli nie wymienisz filtra prawidłowo, woda wycieknie z pralki.

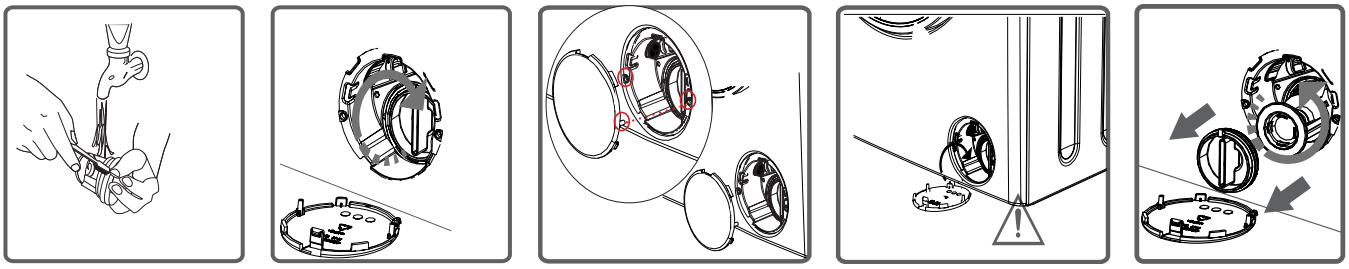

OSTRZEŻENIE:
Niebezpieczeństwo poparzenia!
Ponieważ woda w pompie może być bardzo gorąca, poczekaj, aż ostygnie.

Szuflada na detergent

Z biegiem czasu w szufladzie i otworze pralki mogą tworzyć się osady detergentu. Dlatego należy regularnie czyścić szufladę na detergent z nagromadzonych osadów.
Wybierz szufladę w następujący sposób:

- Całkowicie wysunąć szufladę.
- Ściśnij pokrywę syfonu wewnątrz szuflady do oporu i pociągnij szufladę aż do jej wyjęcia.
- Umyć wodą i szczotką.
- Umyć wodą i wodą.
- Gdy szuflada wyschnie, wsuń ją z powrotem do pralki zgodnie z opisem, w odwrotnej kolejności.

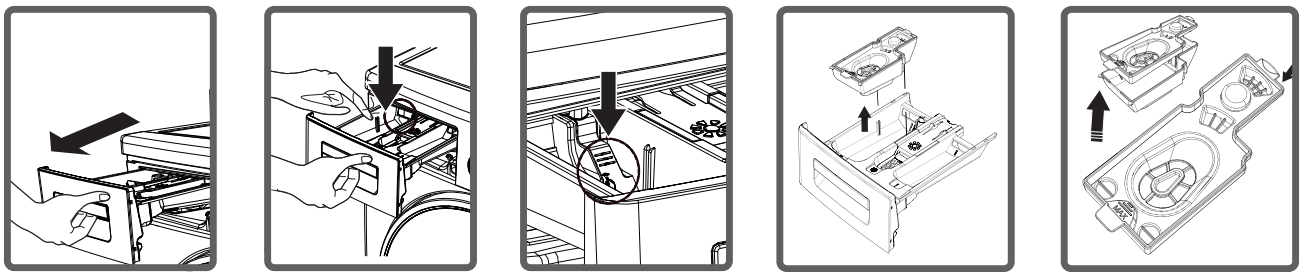

Copyright © 2020, Fast ČR, a. s.

Zamknięcie syfonu

Wyciągnij szufladę na detergent. Zdejmij zaślepkę syfonu ze zbiornika i dokładnie wyczyść ją z pozostałości środka zmiękczającego tkaniny. Ponownie założyć czysty korek syfonu pojemnika odpadów. Upewnij się, że jest prawidłowo włożony. Zamknięcie syfonu leja.

Obudowa pralki

Wyczyść pralkę z zewnątrz letnią wodą z dodatkiem łagodnego detergentu, który nie uszkodzi powierzchni obudowy pralki. Po spłukaniu czystą wodą wytrzyj pralkę miękką i suchą szmatką.

Bęben

Nie pozostawiaj w pralce żadnych metalowych przedmiotów, takich jak igły, zszywki lub monety. Te przedmioty mogą powodować zardzewiałe plamy na bębnie. Aby usunąć te plamy, użyj środka czyszczącego bez chloru i postępuj zgodnie z instrukcjami producenta środka czyszczącego. Nigdy nie używaj zmywarek ani innych podobnych środków ściernych do usuwania plam rdzy.

Odkamienianie pralki

Zalecamy użycie dostępnego w handlu środka do usuwania kamienia i przestrzeganie instrukcji na opakowaniu.

OSTRZEŻENIE:
Kompozycje odkamieniające zawierają kwasy, które mogą powodować zmianę kolorów prania i niekorzystnie wpływać na pralkę.

Copyright © 2020, Fast ČR, a. s.

CZĘŚĆ 7: PRAKTYCZNE INFORMACJE

Napoje alkoholowe: Najpierw wstępnie umyj plamę w zimnej wodzie, następnie posmaruj ją gliceryną i wodą i spłucz roztworem wody i octu.

Pasta do butów: Najpierw delikatnie wyszoruj plamę detergentem bez uszkodzenia tkaniny i spłucz. Jeśli się nie uwalnia, nałóż roztwór jednej części czystego alkoholu (96 stopni) i 2 części wody, a następnie umyj w letniej wodzie.

Herbata i kawa: Dokręć część prania plamą na wierzchu pojemnika i wypłucz ją w najcieplejszej wodzie, jaką Twoje pranie może wytrzymać. Jeśli nadaje się do prania, wypierz plamę w ługu.

Czekolada i kakao: Pozostaw pranie w zimnej wodzie i wyszoruj mydłem lub detergentem, a następnie upierz w wodzie o temperaturze, która może wytrzymać pranie. Jeśli na praniu nadal pozostaje tłusta plama, wypierz ją w nadtlenku wodoru (3%).

Ketchup: Po zeskrobaniu zaschniętych pozostałości bez uszkodzenia prania pozostawić namoczony w zimnej wodzie na około 30 minut i umyć detergentem.

Rosół, jajka: usunąć zaschnięte pozostałości i przetrzeć gąbką lub miękką szmatką nasączoną zimną wodą. Nałożyć detergent i umyć rozcieńczonym ługiem.

Plamy ze smaru i oleju: Najpierw zetrzyj pozostałości. Nałóż detergent na plamę, a następnie wypierz w letniej wodzie z mydłem.

Musztarda: Najpierw pokryj plamę gliceryną. Zastosuj detergent, a następnie wypierz. Jeśli plama nie zniknie, nanieś alkohol (do tkanin syntetycznych i kolorowych użyj roztworu 1 części alkoholu i 2 części wody).

Krew: Pozostaw pranie w zimnej wodzie na około 30 minut. Jeśli plama nie zniknie, moczyć w roztworze wody i amoniaku (3 łyżki amoniaku na 4 litry wody) na około 30 minut.

Śmietana, lody i mleko: Pozostaw pranie w zimnej wodzie i posmaruj plamę detergentem. Jeśli plama nie zniknie, nałóż ług w proporcjach właściwych dla rodzaju tkaniny (nie używaj ługu do prania kolorowego).

Glina: Plamy z gliny usuwaj tak szybko, jak to możliwe. Umyj go detergentem i jeśli nie zniknie, przetrzyj go wodą utlenioną (3%).

Atrament: namocz plamę w zimnej wodzie i poczekaj, aż atrament rozpuści się w wodzie. Następnie posmaruj plamę wodą z sokiem z cytryny i detergentem, odczekaj około 5 minut i umyj.

Owoce: Rozciągnij część bielizny z plamą na wierzchu pojemnika i zalej ją zimną wodą. Nie polewaj plamy gorącą wodą. Skrop zimną wodą i gliceryną. Odczekaj 1-2 godziny i skrop białym octem, a następnie spłucz.

Plamy z trawy: nanieś plamę na detergent. Jeśli ten rodzaj prania na to pozwala, upierz plamę w ługu. Nałóż alkohol na wełniane ubrania. (Do barwienia użyj mieszaniny 1 części czystego alkoholu i 2 części wody).

Farby olejne: Plamy należy usunąć rozcieńczalnikiem przed wyschnięciem. Następnie przetrzyj je detergentem i wypierz.

Plamy po opalaniu: Jeśli pranie na to pozwala, do wody piorącej można dodać ług. W przypadku prania wełnianego plamę należy przykryć szmatką zwilżoną w wodzie utlenionej, położyć na niej suchą szmatkę i wyprasować plamę. Pranie należy dokładnie wyprać po wypłukaniu.

Copyright © 2020, Fast ČR, a. s.

CZĘŚĆ 8: ZAPOBIEGANIE MAŁYM ZABURZENIOM

Wszelkie niezbędne naprawy pralki powinny być wykonywane przez autoryzowany serwis. Jeśli pralka wymaga naprawy lub nie możesz usunąć usterki, korzystając z poniższych informacji::

- Odłączyć pralkę.
- Zamknij dopływ wody.
- Skontaktuj się z najbliższym autoryzowanym centrum serwisowym.

USTERKA	MOŻLIWA PRZYCZYNA	ROZWIĄZANIE
Twoja pralka nie działa.	Jest odłączony od gniazda.	Włożyć wtyczkę do gniazdka.
	Przepalony bezpiecznik.	Wymień bezpiecznik.
	Wystąpiła awaria zasilania.	Sprawdź, czy nie ma prądu.
	Nie nacisnąłeś przycisku Start / Pauza.	Naciśnij przycisk Start / Pauza.
	Programator znajduje się w pozycji STOP (wyłączony).	Ustawić programator w żądanej pozycji.
	Drzwi pralki nie są zamknięte.	Zamknij prawidłowo drzwi. Powinieneś usłyszeć, jak klikają.
Pralka nie napełnia się wodą.	Dopływ wody jest zamknięty.	Otworzyć dopływ wody.
	Wąż dopływowy może być zgięty.	Sprawdź wąż dopływowy.
	Wąż dopływowy jest zatkany.	Oczyścić filtry węża dopływowego. (*)
	Zatkany filtr zaworu wlotowego.	Wyczyść filtry zaworu wlotowego. (*)
	Drzwi pralki nie są zamknięte.	Zamknij prawidłowo drzwi. Powinieneś usłyszeć, jak klikają.
Pralka nie odpompowuje wody.	Wąż spustowy jest zatkany lub zgięty.	Sprawdź wąż spustowy.
	Filtr pompy jest zatkany.	Wyczyść filtr pompy. (*)
Pralka wibruje.	Pralka nie jest wypoziomowana.	Wypoziomować pralkę. (**)
	Nie usunąłeś śrub transportowych.	Usuń śruby transportowe. (**)
	W bębnie znajduje się niewielka ilość prania.	W żaden sposób nie uszkodzi to pralki.
	Pralka jest rozciągnięta lub pranie jest nierównomiernie rozłożone.	Nie wkładaj więcej prania niż zalecana ilość i upewnij się, że pranie jest równomiernie załadowane do pralki.
	Pralka stoi na twardej powierzchni.	Unikaj instalowania pralki na twardych powierzchniach. Instalując pralkę, należy pozostawić 2 cm odstępu między nią a ścianą lub twardą powierzchnią.

Copyright © 2020, Fast ČR, a. s.

USTERKA	MOŻLIWA PRZYCZYNA	ROZWIĄZANIE
W szufladzie na detergent jest nadmierna ilość piany.	Użyto niewłaściwej ilości detergentu.	Naciśnij przycisk Start / Pauza. Aby zapobiec tworzeniu się piany, wlej do szuflady na detergent mieszaninę łyżki stołowej płynu do zmiękczania tkanin i pół litra wody.
	Nieodpowiedni detergent.	Po 5 - 10 minutach ponownie naciśnij przycisk Start / Pauza. Użyj do dalszego prania
Niezadowalający efekt prania.	Stopień zabrudzenia prania nie odpowiada wybranemu programowi.	Wybierz program odpowiedni do stopnia zabrudzenia prania. (Więcej informacji można znaleźć w tabeli programów).
	Niewystarczająca ilość detergentu.	Ilość detergentu należy dobrać do stopnia zabrudzenia.
	Przekroczono maksymalną zalecaną ilość prania załadowanego do bębna.	Ilość prania załadowanego do pralki nie powinna przekraczać maksymalnej pojemności pralki
Woda jest spuszczana z pralki natychmiast po jej napełnieniu.	Według pralki koniec węża odpływowego jest za nisko.	Umieść wąż spustowy na odpowiedniej wysokości. (***)
Podczas prania w bębnie nie widać wody.	To nie jest usterka. Woda znajduje się w niewidocznej części bębna.	
Na praniu znajdują się pozostałości detergentu.	Na praniu mogą pojawić się pozostałości detergentu w postaci białych plam.	Ustaw pralkę tak, aby uruchamiała się z dodatkowym programem płukania lub usuwała plamy szczotką po wyschnięciu prania.
Na praniu znajdują się pozostałości detergentu.	Te plamy mogą być spowodowane olejem, kremem lub maścią.	Do przyszłego prania używaj maksymalnej możliwej ilości detergentu określonej przez jego producenta.
Bez wirowania lub opóźnienia.	To nie jest usterka. System niezrównoważonego ładowania został aktywowany.	System kontroli nierównomiernego obciążenia próbuje równomiernie rozłożyć pranie w bębnie. Wirowanie rozpoczyna się, gdy pranie zostanie równomiernie rozłożone. Podczas następnego prania równomiernie rozłożyć pranie w bębnie pralki.

(*) Zobacz stronę 18.
(**) Zobacz stronę 4.
(***) Zobacz stronę 6.

Copyright © 2020, Fast ČR, a. s.

CZĘŚĆ 9: SYSTEM AUTOMATYCZNEGO WYKRYWANIA USTEREK

Twoja pralka jest wyposażona w systemy, które stale sprawdzają prawidłowy postęp podczas prania, a w przypadku jakiejkolwiek awarii podejmują niezbędne kroki i jednocześnie ostrzegają o awarii.

Kod błędu	Możliwa przyczyna	Rozwiązanie
E01 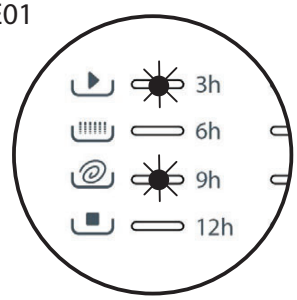	Otwórz drzwiczki pralki.	Zamknij drzwi pralki. Jeśli problem nie ustąpi, wyłącz pralkę, odłącz ją i natychmiast skontaktuj się z najbliższym autoryzowanym serwisem.
E02 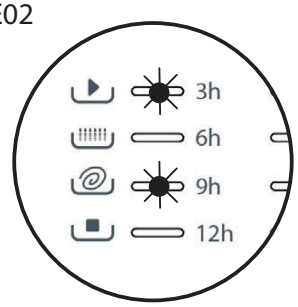	Pompa jest uszkodzona, filtr pompy jest zatkany lub elektronika pompy nie działa.	Wyczyść filtr pompy. Jeśli problem będzie się powtarzał, skontaktuj się z najbliższym autoryzowanym centrum serwisowym.
E03 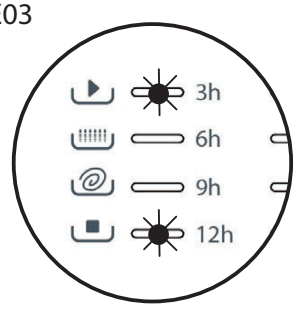	Niskie ciśnienie wody lub mało wody w bębnie pralki.	Wyczyść filtr pompy. Jeśli problem będzie się powtarzał, skontaktuj się z najbliższym autoryzowanym centrum serwisowym. (*)
E04 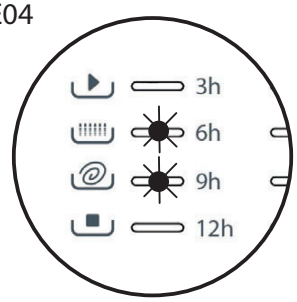	W pralce jest zbyt dużo wody.	Zamknąć drzwi. Jeśli problem będzie się powtarzał, skontaktuj się z najbliższym autoryzowanym centrum serwisowym.

(*) Sprawdź również dane w rozdziale „KONSERWACJA I CZYSZCZENIE”.

Copyright © 2020, Fast ČR, a. s.

CZĘŚĆ 10: ARKUSZ INFORMACYJNY

Arkusz informacyjny

ROZPORZĄDZENIE DELEGOWANE KOMISJI (UE)2019/2016

Nazwa lub znak towarowy producenta: PHILCO

Adres producenta: U Sanitasu 1621, Říčany 251 01, Czech Republic

Identyfikator modelu: PL 1062 D Chiva

Podstawowa specyfikacja: Pralka automatyczna

Parametr	Wartość		Parametr	Wartość	
Pojemność (kg)	6		Wymiary w cm	Wysokość	85
				Szerokość	60
				Głębokość	50
Wskaźnik klasy sprawności index EEI_W	80		Klasa efektywności energetycznej	D	
Wskaźnik wydajności prania	1,04		Skuteczność płukania (g/kg)	5	
Zużycie energii w kWh na cykl, w oparciu o program eco 40-60. Rzeczywiste zużycie energii będzie zależeć od sposobu użytkowania urządzenia.	0,648		Zużycie wody w litrach na cykl dotyczy programu eco 40-60. Rzeczywiste zużycie wody zależy od sposobu użytkowania urządzenia i twardości wody.	43	
Maksymalna temperatura wewnątrz zastosowanej tkaniny (° C)	Pełne wypełnienie	44	Wilgotność resztkowa (%)	Pełne wypełnienie	62
	1/2 napełnione	36		1/2 napełnione	62
	1/4 napełnione	26		1/4 napełnione	62
Prędkość wirowania (obr / min)	Pełne wypełnienie	1000	Odśrodkowa wydajność suszenia	C	
	1/2 napełnione	1000			
	1/4 napełnione	1000			
Czas trwania programu (g: min)	Pełne wypełnienie	3:13	Rodzaj urządzenia	Wolnostojące	
	1/2 napełnione	2:34			
	1/4 napełnione	2:32			
Akustyczny dźwięk emitowanego hałasu (dB (A) re 1 pW) (tryb ściskania)	76		Klasa emisji hałasu akustycznego	B	

Copyright © 2020, Fast ČR, a. s.

Tryb wyłączony (W)	0,5	Tryb czuwania (W)	1
Opóźniony start (W) (jeśli jest dostępny)	4	Stan gotowości sieciowej (W) (jeśli jest dostępny)	-
Minimalny okres gwarancji oferowany przez producenta: 24 miesiące			
Ten produkt został zaprojektowany tak, aby uwalniać jony srebra podczas prania		Nie	
Dodatkowe informacje			
Łącze internetowe do strony producenta, na której znajdują się informacje, o których mowa w pkt 4 lit. a) załącznika do rozporządzenia Komisji (UE) 2019/2022, pod adresem: www.philco.cz			

Copyright © 2020, Fast ČR, a. s.

INFORMACJE TECHNICZNE

Informacje techniczne można znaleźć na tabliczce znamionowej wewnątrz urządzenia oraz na etykiecie energetycznej. Kod QR na dostarczonej etykiecie energetycznej zawiera link do rejestracji urządzenia w unijnej bazie danych Eprei.

INFORMACJE O TESTACH

Dostarczone urządzenie jest zgodne z EcoDesign i EN 60456:2016/prA2019 & prTS 50707. Wymagania dotyczące dostępu powietrza do prawidłowego działania urządzenia, minimalna odległość od ściany oraz wymiary urządzenia są częścią niniejszej instrukcji. W przypadku dalszych pytań prosimy o kontakt z producentem.

OBSŁUGA I OBSŁUGA KLIENTA

Zawsze używaj oryginalnych części zamiennych.
Oznakowanie modelu i numer serii znajdziesz na tablicy znamionowej. Pozycję tablicy znamionowej można zmienić bez uprzedniego ostrzeżenia. Oryginalne części zamienne dla niektórych konkretnych komponentów są do dyspozycji min. 7 lub 10 lat. Jest to zależne od typu komponentu oraz od wprowadzenia ostatniego urządzenia danego modelu na rynek.
Kontaktując się z naszym autoryzowanym serwisem, należy mieć dostępne oznaczenie modelu, numer seryjny i opis wady.

Aby pobrać dokumenty, odwiedź www.philco.pl.

Aby zgłosić usterkę i uzyskać dodatkowe informacje serwisowe, odwiedź www.philco.pl/sposoby-zgłaszania-reklamacji-gwarancyjnej

Zastrzega się możliwość zmian bez powiadomienia.

Copyright © 2020, Fast ČR, a. s.

WSKAZÓWKI I INFORMACJE O POSTĘPOWANIU ZE ZUŻYTYM OPAKOWANIEM

Zużyty materiał opakowania odnieś na miejsce wyznaczone przez administrację.

LIKWIDACJA ZUŻYTYCH URZĄDZEŃ ELEKTRYCZNYCH I ELEKTRONICZNYCH

Ten symbol na produktach lub w dokumentach dodatkowych oznacza, że zużyte urządzenie elektryczne i elektroniczne nie mogą zostać wyrzucone z odpadem komunalnym. Aby odpowiednio likwidować, odnawiać i oddawać do recyklingu oddawaj te produkty do odpowiednich punktów zbiórki. Alternatywnie w niektórych krajach Unii Europejskiej lub w innych rajach Europy możesz zwrócić swoje produkty lokalnemu sprzedawcy przy zakupie ekwiwalentnego nowego produktu. Odpowiednio likwidując ten produkt pomożesz zachować cenne źródła naturalne i pomagasz w prewencji potencjalnych negatywnych wpływów na środowisko i zdrowie ludzkie, które mogłyby być wynikiem niewłaściwej likwidacji odpadów. O więcej szczegółów poproś w lokalnej administracji lub w najbliższym punkcie zbiórki odpadów. Za nieodpowiednią likwidację tego rodzaju odpadu mogą zostać udzielone mandaty zgodnie z przepisami państwowymi.

Dla podmiotów handlowych w krajach Unii Europejskiej
Jeśli chcesz zlikwidować urządzenia elektryczne i elektroniczne, zapytaj o potrzebne informacje swojego sprzedawcę lub dostawcę.

Likwidacja w innych krajach poza Unią Europejską
Symbol ten obowiązuje w UE. Jeśli chcesz zlikwidować ten produkt, zapytaj o potrzebne informacje o odpowiednim sposobie likwidacji w lokalnej administracji lub u sprzedawcy.

CE Produkt ten spełnia wszystkie podstawowe wymagania rozporządzeń UE, które się do niego stosują.

Zawsze używaj oryginalnych części zamiennych.

Kontaktując się z naszym autoryzowanym serwisem, należy mieć dostępne oznaczenie modelu, numer seryjny i opis wady.

Aby pobrać dokumenty, odwiedź www.philco.cz, z pytaniami dotyczącymi serwisu, napisz na adres servis@philco.cz

Aby zgłosić usterkę i uzyskać dodatkowe informacje serwisowe, odwiedź https://philco.cz/podpora-a-servis
Oryginalne części zamienne do i komponenty są dostępne minimalnie 10 lat.

Zmiany w tekście, wyglądzie i specyfikacji technicznej mogą się pojawić bez uprzedniego ostrzeżenia zastrzegamy sobie prawo do tych zmian.

Oryginał niniejszej instrukcji obsługi jest w języku czeskim.

Więcej informacji o produkcie oraz link do zgłoszenia reklamacji, znajdziesz na: www.philco.cz

Copyright © 2020, Fast ČR, a. s.

Výrobce/Manufacturer:
Fast ČR, a.s.
U Sanitasu 1621
Říčany 251 01, CZECH REPUBLIC

Importer to SK:
FAST PLUS, a.s.
Na pántoch 18, 831 06 Bratislava
SLOVAKIA

Importer to PL:
FAST Poland Sp. z o. o.
Ul. Kwietniowa 36, 05-090 Wypędy
POLAND

Importer to HU:
FAST HUNGARY Kft.
Kántor út 10., 2310 Szigetszentmiklós
HUNGARY

is a pending or registered trademark of Electrolux Home Products, Inc. and used under a license from Electrolux Home Products, Inc.