Электрический слайсер

Руководство по эксплуатации

RU

SENCOR®

SSG 3500WH / SSG 3501GR / SSG 3502BL
SSG 3503OR / SSG 3504RD / SSG 3505VT
SSG 3506YL / SSG 3507TQ / SSG 3508RS

Перед тем, как включить этот прибор, пожалуйста, внимательно прочтите руководство пользователя, даже если вы уже знакомы с использованием аналогичных приборов. Используйте электроприбор только так, как это описано в данном руководстве по эксплуатации. Сохраните руководство на случай дальнейшей необходимости.

Как минимум в течение действия гарантийных обязательств рекомендуется сохранять оригинальную коробку и упаковочный материал, кассовый чек и подтверждение о степени ответственности продавца или гарантийный талон. В случае транспортировки рекомендуем снова упаковать электроприбор в оригинальную упаковку производителя.

Copyright © 2015, Fast ČR, a.s.

Revision 01/2015

Электрический слайсер

SSG 3500WH / SSG 3501GR / SSG 3502BL / SSG 3503OR / SSG 3504RD
SSG 3505VT / SSG 3506YL / SSG 3507TQ / SSG 3508RS

СОДЕРЖАНИЕ

ВАЖНЫЕ УКАЗАНИЯ ПО ТЕХНИКЕ БЕЗОПАСНОСТИ 3
ОПИСАНИЕ ЭЛЕКТРОПРИБОРА И ЕГО ПРИНАДЛЕЖНОСТЕЙ 6
ПЕРЕД НАЧАЛОМ ИСПОЛЬЗОВАНИЯ 7
ВЫБОР ТИПА НАСАДКИ 7
СБОРКА И РАЗБОРКА ЭЛЕКТРОПРИБОРА 8
ЭКСПЛУАТАЦИЯ ЭЛЕКТРОПРИБОРА 9
ПОЛЕЗНЫЕ СОВЕТЫ 9
РЕШЕНИЕ ПРОБЛЕМ 9
ЧИСТКА И ТЕХНИЧЕСКОЕ ОБСЛУЖИВАНИЕ 10
ХРАНЕНИЕ 10
ТЕХНИЧЕСКИЕ ДАННЫЕ 11
УКАЗАНИЯ И ИНФОРМЦИЯ ОБ ОБРАЩЕНИИ С ИСПОЛЬЗОВАННОЙ УПАКОВКОЙ 11
УТИЛИЗАЦИЯ ИСПОЛЬЗОВАННЫХ ЭЛЕКТРИЧЕСКИХ И ЭЛЕКТРОННЫХ ПРИБОРОВ 11

Copyright © 2015, Fast ČR, a.s.

ВАЖНЫЕ УКАЗАНИЯ ПО ТЕХНИКЕ БЕЗОПАСНОСТИ ВНИМАТЕЛЬНО ПРОЧТИТЕ И СОХРАНИТЕ ДЛЯ ДАЛЬНЕЙШЕГО ИСПОЛЬЗОВАНИЯ.

- Данный электроприбор не должны использовать дети или играть с ним. Храните прибор и шнур питания от него в не доступном для детей месте.
- Прибором могут пользоваться лица с нарушениями физических и умственных способностей либо с недостаточным опытом и знаниями при условии, что они находятся под присмотром или были проинструктированы об использовании электроприбора безопасным способом, а также осознают потенциальную опасность.
- Перед подключением прибора к электрической розетке убедитесь, что напряжение, указанное на заводской табличке, соответствует напряжению в вашей сети.
- Прибор предназначен для обработки обычного количества пищевых продуктов в бытовых условиях.
- Не используйте электроприбор в промышленных условиях или на открытом воздухе.
- Ни в коем случае не используйте принадлежности, не входящие в комплект данного электроприбора или не предназначенные для него.
- Не устанавливайте электроприбор в оконном проеме или на нестабильных поверхностях.
- Не ставьте прибор на электрическую или газовую плиту, вблизи открытого огня или возле оборудования, представляющего собой источник тепла.
- Данный электроприбор предназначен для нарезки фруктов, овощей, твердого сыра, шоколада, орехов и производства сухарей из твердой выпечки. Как правило, прибор можно использовать для нарезки таких продуктов, которые можно резать обычным кухонным ножом. Не используйте его для перемалывания мяса, скорлупы орехов, твердых косточек, замороженных или слишком твердых продуктов, таких как какао-бобы, мускатные орехи и пр., либо не по назначению.

Copyright © 2015, Fast ČR, a.s.

- Лезвия насадок для измельчения и резки – очень острые, поэтому обращайтесь с ними особенно осторожно, чтобы не пораниться.
- Перед тем, как прикрепить насадку в электроприбору, снять или заменить ее, убедитесь, что прибор выключен и отсоединен от розетки, а вращающаяся насадка остановилась.
- Перед тем, как использовать электроприбор, убедитесь, что он правильно собран. Не прикасайтесь влажными руками к работающему электроприбору.
- Не касайтесь вращающейся насадки и следите за тем, чтобы посторонние предметы – такие как одежда, волосы и пр., – находились от на безопасном расстоянии от нее. Можно получить травму или повредить устройство.
- Для проталкивания продуктов в загрузочную горловину всегда используйте прилагающийся толкатель. Ни в коем случае не делайте это руками или другими предметами.
- Не включайте электроприбор на холостом ходу. Неправильное использование прибора может сократить срок его службы.
- Не позволяйте прибору непрерывно работать дольше 2 минут. Перед повторным включением подождите не менее 3 минут.
- Всегда выключайте прибор и отсоединяйте его от электрической розетки, когда перестаете с ним работать, оставляете без присмотра, а также перед сборкой, разборкой, чисткой или переноской. Перед любым перемещением электроприбора всегда дождитесь остановки вращающейся насадки.
- Не брызгайте на блок двигателя электроприбора водой или какой-либо иной жидкостью, не погружайте его в воду или другую жидкость и не мойте под проточной водой.
- Будьте внимательны, чтобы вилка сетевого шнура не пришла в соприкосновение с водой или влагой.
- Не ставьте тяжелые предметы на кабель питания. Проследите за тем, чтобы кабель питания не свисал с края стола и не касался горячих поверхностей.
- Не тяните за кабель питания, чтобы отсоединить его от электросети. Это может повредить кабель питания или сетевую розетку. Чтобы

Copyright © 2015, Fast ČR, a.s.

отсоединить кабель питания от розетки, возьмитесь за саму вилку и аккуратно потяните.

- Если кабель питания поврежден, замените его в профессиональной мастерской. Запрещается использовать прибор, если поврежден кабель питания или штепсельная вилка.
- Во избежание риска поражения электрическим током не ремонтируйте и не модифицируйте прибор самостоятельно. Любой ремонт или настройку прибора выполняйте в профессиональной мастерской. Самостоятельное вмешательство в устройство может привести к аннулированию гарантийных обязательств.

Copyright © 2015, Fast ČR, a.s.

Электрический слайсер

SSG 3500WH / SSG 3501GR / SSG 3502BL / SSG 3503OR / SSG 3504RD
SSG 3505VT / SSG 3506YL / SSG 3507TQ / SSG 3508RS

ОПИСАНИЕ ЭЛЕКТРОПРИБОРА И ЕГО ПРИНАДЛЕЖНОСТЕЙ

A

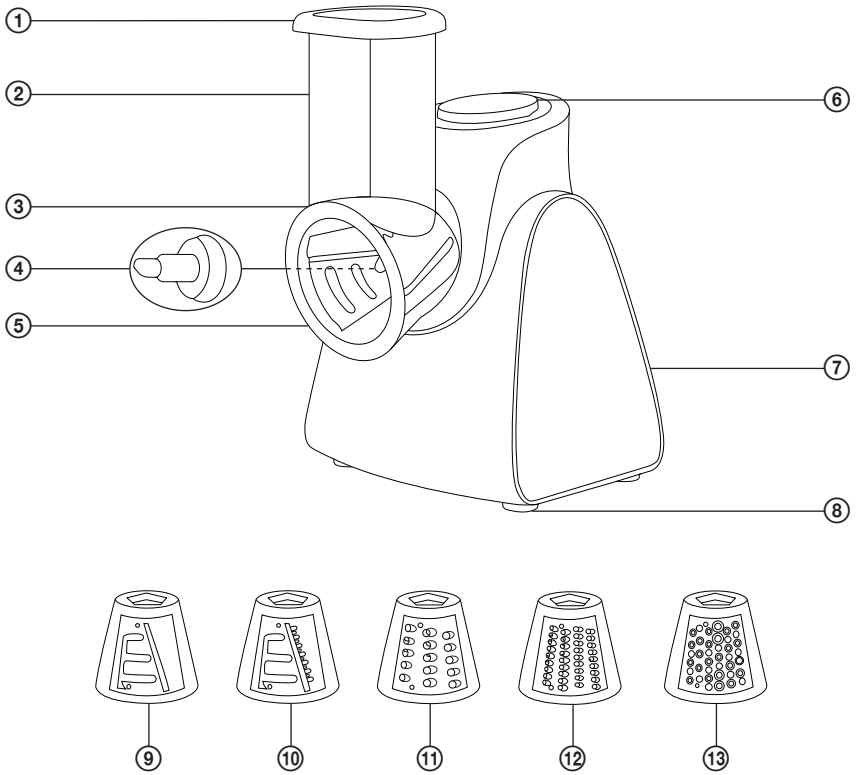

1. Толкатель
2. Горловина
3. Отсек для установки насадки для измельчения, резки или перемалывания
4. Фиксирующий штифт для закрепления центра насадки на вале
5. Насадка для измельчения, резки или перемалывания
6. Выключатель для включения и отключения блока двигателя
7. Блок двигателя
8. Нескользящие ножки
9. Насадка для нарезки ровных тонких ломтиков
10. Насадка для нарезки более толстых волнистых ломтиков
11. Крупная терка
12. Мелкая терка
13. Насадка для перемалывания (очень мелкое измельчение)

Copyright © 2015, Fast ČR, a.s.

Электрический слайсер

SSG 3500WH / SSG 3501GR / SSG 3502BL / SSG 3503OR / SSG 3504RD
SSG 3505VT / SSG 3506YL / SSG 3507TQ / SSG 3508RS

ПЕРЕД НАЧАЛОМ ИСПОЛЬЗОВАНИЯ

1. Извлеките электроприбор и его принадлежности из упаковки.
2. Тщательно промойте теплой водой с нейтральным моющим средством все съемные части (толкатель A①, горловину A② с отсеком A③, фиксирующий штифт A④ и насадки A⑨–⑬), соприкасающиеся с продуктами. Затем промойте их чистой водой и высушите.

Предупреждение:
Лезвия насадки A⑨–⑬ – очень острые, поэтому обращайтесь с ними особенно осторожно, чтобы не пораниться.

ВЫБОР ТИПА НАСАДКИ

Вид продуктов	Насадка для нарезки ровных тонких ломтиков A⑨	Насадка для нарезки более толстых волнистых ломтиков A⑩	Крупная терка A⑪	Мелкая терка A⑫	Насадка для перемалывания A⑬
Фрукты					
Яблоки	•	•	•	•	
Свежий кокос				•	•
Персики (без косточек)	•	•			
Груши	•	•			
Клубника	•	•			
Овощи					
Красная и белая капуста	•	•	•	•	
Морковь	•	•	•	•	
Цуккини	•	•	•		
Огурцы	•	•	•		
Сельдерей	•	•	•	•	
Лук	•	•	•		
Картофель	•	•	•	•	
Редька	•	•	•	•	
Батат	•	•	•	•	
Другие продукты					
Твердая выпечка					•
Твердый сыр (напр., пармезан)			•	•	•
Шоколад			•	•	•
Орехи без скорлупы					•

Copyright © 2015, Fast ČR, a.s.

Электрический слайсер

SSG 3500WH / SSG 3501GR / SSG 3502BL / SSG 3503OR / SSG 3504RD
SSG 3505VT / SSG 3506YL / SSG 3507TQ / SSG 3508RS

Примечание:
В вышеприведенной таблице только рекомендуется подходящий тип насадки для определенного вида продуктов. При необходимости для данного вида продуктов можно использовать и другой тип насадки, который вы предпочитаете.

В таблицу включены наиболее распространенные виды продуктов, которые можно обрабатывать при помощи этого электроприбора. Однако, его можно использовать и для других видов продуктов, которые, как правило, можно нарезать кухонным ножом.

Предупреждение:
Не используйте электроприбор для перемалывания мяса, скорлупы орехов или твердых косточек, как, например, в манго или авокадо, для замороженных или других слишком твердых продуктов, таких как какао-бобы, мускатный орех и пр.

СБОРКА И РАЗБОРКА ЭЛЕКТРОПРИБОРА

- Перед сборкой и разборкой электроприбора убедитесь, что он выключен и отсоединен от электрической розетки.
- Установите блок двигателя A⑦ на ровной, сухой и устойчивой плоскости. Отсек A③ с горловиной A②, слегка наклоненный вправо, приложите к отверстию в блоке двигателя A⑦ (см. рис. B①) и поверните против часовой стрелки до упора, чтобы горловина A② установилась вертикально относительно плоскости, на которой размещен блок двигателя (см. рис. B②).

B

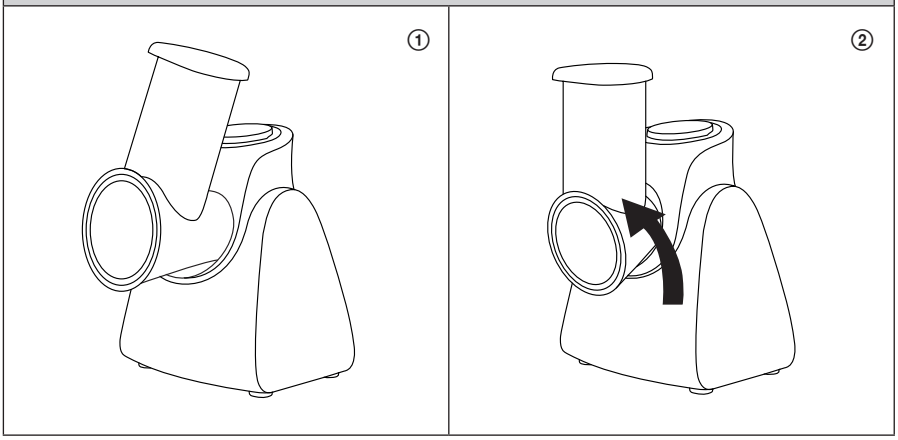

- Выберите одну из насадок A⑨–⑬ и вставьте ее в отсек A③, чтобы вал, находящийся внутри отсека A③, вошел в пятигранное отверстие по центру насадки. Приложите к валу фиксирующий штифт A④ и, повернув его против часовой стрелки до упора, закрепите насадку.
- Разборку электроприбора производите в обратном порядке.

Copyright © 2015, Fast ČR, a.s.

ЭКСПЛУАТАЦИЯ ЭЛЕКТРОПРИБОРА

1. Подготовьте продукты и нарежьте их на кусочки, которые будут проходить в отверстие горловины A②. Из некоторых видов фруктов и овощей будет необходимо извлечь ядра или косточки.
2. Убедитесь, что электроприбор правильно собран и установлен на ровной, сухой и устойчивой плоскости. Вставьте вилку шнура питания в розетку. Расположите под отсеком A③ подходящую емкость..
3. Перед тем, как начать вкладывать продукты в горловину A②, один или два раза кратко нажмите выключатель A⑥, чтобы насадка правильно расположилась на вале. Затем нажмите и придержите нажатым выключатель A⑥ и начните постепенно вкладывать продукты в отверстие горловины A②. Для проталкивания продуктов через горловину A② используйте толкатель A①.

Предупреждение:
Для проталкивания продуктов не пользуйтесь пальцами или другими предметами. Всегда используйте для этого толкатель A①.
Максимальное время непрерывной работы прибора составляет 2 минут. Перед повторным включением подождите не менее 3 минут, чтобы прибор остыл.

4. После выключения прибора верните выключатель A⑥ в отпущенное положение. Завершив использование, отсоедините электроприбор от розетки и вычистите его согласно инструкции, приведенной в разделе «Чистка и техническое обслуживание».

ПОЛЕЗНЫЕ СОВЕТЫ

- В таблице «Выбор типа насадки» указано, какая насадка подходит для какого вида продуктов.
- Для достижения наилучших результатов обрабатывайте свежие, неперезрелые фрукты. То же самое относится и к овощам.
- Более мягкие фрукты, такие как клубника, перед обработкой можно на несколько минут поместить в морозильную камеру.
- Средний по твердости сыр будет обрабатываться лучше, если положить его на ночь в холодильник или на 30 минут в морозильную камеру.
- Не рекомендуется обрабатывать мягкий или уже нарезанный сыр, поскольку может произойти засорение отсека A③.
- Если вы используете мелкую терку A⑫ или насадку для нарезки тонких ломтиков A⑨, проталкивайте продукты через горловину A② без усилия. При использовании крупной терки A⑪ или насадки для нарезки более толстых ломтиков A⑩ следует проталкивать продукты с бóльшим.усилием.
- Данный электроприбор не предназначен для обработки мяса или таких видов продуктов, которые слишком твердые для того, чтобы их можно было резать кухонным ножом.

РЕШЕНИЕ ПРОБЛЕМ

- В данной таблице приведены ситуации, которые могут возникнуть в процессе использования прибора. Если таблица не помогла вам решить проблему, пожалуйста, свяжитесь с сертифицированной ремонтной мастерской.

Проблема	Возможное решение проблемы
После нажатия и удержания выключателя A⑥ прибор работает с перерывами или вообще не включается.	Выключите электроприбор, отсоедините его от розетки электросети и подождите пока остановятся вращающиеся части. Проверьте, правильно ли собран прибор, согласно инструкции, приведенной в разделе «Сборка и разборка электроприбора».

Copyright © 2015, Fast ČR, a.s.

Проблема	Возможное решение проблемы
Во время работы произошло засорение отсека A③.	Куски продуктов могли налипнуть на насадку и засорить отсек A③. В этом случае выключите электроприбор, отсоедините его от розетки и подождите, пока не остановятся вращающиеся части. Снимите насадку и отсек A③. Снова очистите его согласно инструкции, приведенной в разделе «Чистка и техническое обслуживание».
Для проталкивания продуктов через горловину A② необходимо прилагать большое усилие.	Твердые продукты, такие как картофель или твердый сыр, необходимо проталкивать через горловину A② с большим усилием.. Это абсолютно нормально. Соблюдайте 3-минутный перерыв через каждые 2 минуты работы электроприбора.

ЧИСТКА И ТЕХНИЧЕСКОЕ ОБСЛУЖИВАНИЕ

- Чистите прибор после каждого использования..
- Перед чисткой убедитесь, что прибор выключен и отсоединен от сети, а вращающиеся части остановились.
- Снимите с блока двигателя использованную насадку и отсек A③ с горловиной A②.
- Вымойте принадлежности (насадку, отсек A③ с горловиной A②, толкатель A① и фиксирующий штифт A④) теплой водой с нейтральным моющим средством. Затем сполосните их под чистой проточной водой и насухо вытрите.

Предупреждение:
Лезвия насадки A⑨–⑬ – очень острые, поэтому обращайтесь с ними особенно осторожно, чтобы не пораниться.

Примечание:
Некоторые продукты, такие как морковь, могут окрасить пластмассовые детали прибора. Если это произошло, смочите салфетку в небольшом количестве растительного масла и без промедления протрите им окрасившуюся часть прибора. Затем очистите это место обычным способом.

- Для чистки блока двигателя A⑦ используйте тряпочку, пропитанную слабым раствором моющего средства. Затем протрите все чистой тряпкой и высушите.
- Ни в коем случае не погружайте электроприбор или его сетевой кабель в воду или другие жидкости. Не используйте для чистки разбавители, растворители или абразивные чистящие средства. Это может испортить лакокрасочное покрытие прибора.

ХРАНЕНИЕ

Если прибор не будет использоваться в течение продолжительного времени, храните его в сухом, недоступном для детей месте.

Copyright © 2015, Fast ČR, a.s.

ТЕХНИЧЕСКИЕ ДАННЫЕ

Номинальный диапазон напряжения ..... 220–240 В
Номинальная частота ..... 50/60 Гц
Номинальная мощность ..... 150 Вт
Класс защиты (от поражения электрическим током) II
Уровень шума ..... 85 Дб(А)

Заявленный уровень шума данного прибора составляет 85 дБ(А), что соответствует уровню акустической мощности А по сравнению с эталонной акустической мощностью 1 пВт.

Пояснение технических терминов

Класс защиты от поражения электрическим током:
Класс II – Защита от поражения электрическим током обеспечивается двойной или усиленной изоляцией.

Производитель оставляет за собой право на внесение изменений в текст и технические характеристики.

УКАЗАНИЯ И ИНФОРМЦИЯ ОБ ОБРАЩЕНИИ С ИСПОЛЬЗОВАННОЙ УПАКОВКОЙ

Использованный упаковочный материал отправьте на свалку бытового мусора.

УТИЛИЗАЦИЯ ИСПОЛЬЗОВАННЫХ ЭЛЕКТРИЧЕСКИХ И ЭЛЕКТРОННЫХ ПРИБОРОВ

Этот символ на изделии или сопроводительной документации означает, что используемые электрические и электронные изделия не следует выбрасывать вместе с бытовыми отходами. Для надлежащей обработки, утилизации и переработки сдайте эти продукты в установленные пункты сбора мусора. Кроме того, в некоторых странах Европейского Союза и других европейских странах вы можете вернуть свои продукты местному продавцу в случае приобретения эквивалентного нового изделия. Правильная утилизация данного продукта поможет сохранить ценные природные ресурсы и предотвратить возможные отрицательные последствия для окружающей среды и здоровья человека, которые могут возникнуть в результате неправильной утилизации отходов. Для более подробной информации, пожалуйста, свяжитесь с местными властями или обратитесь в ближайший пункт сбора. Неправильная утилизация этих отходов может, в соответствии с национальными правилами, повлечь за собой штраф.

Для субъектов предпринимательской деятельности в странах Европейского Союза
Если вы собираетесь утилизировать электрическое и электронное оборудование, запросите необходимую информацию у своего дилера или поставщика.

Утилизация в других странах за пределами Европейского Союза
Действие этого символа распространяется на Европейский Союз. Если вы собираетесь утилизировать данный продукт, запросите необходимую информацию о надлежащем способе утилизации у местных властей или у своего дилера.

Этот продукт соответствует всем основным требованиям директив ЕС, которые к нему относятся.

Copyright © 2015, Fast ČR, a.s.

Copyright © 2015, Fast ČR, a.s.