# Dulkių siurblys

Vartotojo vadovas

LT

SENCOR®

SVC 52BK / SVC 52GR / SVC 52WH

Prieš pradėdami naudoti šį gaminį, atidžiai perskaitykite visus nurodymus, pateiktus šiame vartotojo vadove, net ir tuomet, jeigu jau mokate naudoti panašius gaminius. Šį gaminį naudokite tik pagal nurodymus, aprašytus vartotojo vadove. Laikykite šį vartotojo vadovą saugioje. lengvai pasiekiamoje vietoje, kad juo galima būtų pasinaudoti ir vėliau.

Išsaugokite originalią pakuotę, įskaitant vidines pakavimo medžiagas, garantinę kortelę ir pirkimą įrodantį čekį bent garantinio laikotarpio metu. Prireikus šį gaminį išsiųsti, supakuokite jį į originalią kartoninę dėžę, kad užtikrintumėte maksimalią apsaugą siuntimo arba transportavimo metu (pavyzdžiui, kai persikraustote arba jums reikia išsiųsti šį gaminį remontuoti).



Copyright © 2014, Fast ČR, a.s.

Revision 11/2014

# Dulkių siurblys

SVC 52BK / SVC 52GR / SVC 52WH

## TURINYS

SVARBUS ĮSPĖJIMAS DĖL SAUGOS . . . 3
DULKIŲ SIURBLIO APRAŠYMAS . . . 5
DULKIŲ SIURBLIO MONTAVIMAS . . . 6
NAUDOJIMO INSTRUKCIJA . . . 6
DULKIŲ SIURBLIO SAUGOJIMAS . . . 8
VALYMAS IR PRIEŽIŪRA . . . 8
TRIKČIŲ DIAGNOSTIKA IR ŠALINIMAS . . . 10
TECHNINIAI DUOMENYS . . . 10
PAKUOTĖS TURINYS . . . 11
SENŲ ELEKTRINIŲ IR ELEKTRONINIŲ ĮRENGINIŲ IŠMETIMAS . . . 12
NURODYMAI IR INFORMACIJA APIE NAUDOTŲ PAKAVIMO MEDŽIAGŲ IŠMETIMO . . . 12



Copyright © 2014, Fast ČR, a.s.

## SVARBUS ĮSPĖJIMAS DĖL SAUGOS

1) Atsargiai išpakuokite šį gaminį ir jokiais būdais neišmeskite jokios pakuotės dalies tol, kol nejsitikinsite, kad radote visas šio gaminio sudedamąsias dalis.
2) Šio gaminio negalima naudoti asmenims (įskaitant vaikus), turintiems fizinių ar psichinių negalių, arba patirties stokojantiems asmenims, nebent jie būtų tinkamai kvalifikuoti arba išmokyti saugiai naudoti šį gaminį, arba juos tinkamai prižiūrėtų kvalifikuotas, už jų saugą atsakingas asmuo.
3) Niekada nenaudokite priedų, kurie nėra pateikti su šiuo gaminiu arba nėra jam skirti.
4) Jokiais būdais nebandykite taisyti arba reguliuoti gaminio patys - kyla elektros smūgio pavojus! Visus remonto ir reguliavimo darbus patikėkite specializuotai bendrovei / techninio aptarnavimo centrui. Bandant patiems taisyti arba reguliuoti šį gaminį garantiniu laikotarpiu, garantija gali nebegalioti.
5) Šį gaminį naudokite ir laikykite tik atokiai nuo degių arba lakių medžiagų ir tirpalų.
6) Saugokite šį gaminį nuo pernelyg didelio karščio, tiesioginių saulės spindulių ir drėgmės.
7) Nestatykite šio gaminio prie šildytuvų, atviros liepsnos šaltinių arba šilumos prietaisų ar įrenginių.
8) Šis gaminys skirtas naudoti namų ūkyje. Nenaudokite pramonės ūkyje arba lauke!
9) Naudokite šį gaminį tik pagal numatytąją paskirtį.
10) Prieš įjungdami šį gaminį į maitinimo lizdą, įsitikinkite, kad maitinimo lizdo įtampa atitinka įtampą, nurodytą gaminio etiketėje.
11) Saugokite maitinimo laidą nuo įkaitusių vietų arba aštrių daiktų. Nedėkite ant kabelio jokių sunkių daiktų; nutieskite kabelį kaip, kad ant jo negalima būtų atsistoti arba už jo užkliūti. Įsitikinkite, kad maitinimo laidas neliečia jokio įkaitusio paviršiaus.
12) Jeigu šio gaminio maitinimo laidas būtų pažeistas, jį turi pataisyti įgaliotasis techninio aptarnavimo centro meistras, kad nekiltų pavojingų situacijų. Draudžiama naudoti gaminį su pažeistu maitinimo laidu arba elektros kištuku.
13) Neišjunkite gaminio kištuko iš sieninio lizdo, traukdami už kabelio.
14) Nepurkškite ant šio gaminio vandens arba kokio nors kito skysčio. Nepilkite ant šio gaminio vandens arba kokio nors kito skysčio. Nepanardinkite šio gaminio į vandenį arba kokį nors kitą skystį.
15) Niekada nenaudokite šio gaminio prie vonios, kriauklės arba kitų vandens pripiltų talpyklų.
16) Jeigu nenaudojate šio gaminio arba žinote, kad artimiausiu metu jo nenaudosite, išjunkite jį ir ištraukite jo elektros kištuką iš sieninio lizdo. Tą patį atlikite prieš valydami šį gaminį.
17) Niekada nepalikite įjungto gaminio be priežiūros.
18) Būkite itin atsargūs, jei naudojant gaminį netoliese yra vaikų. Laikykite šį gaminį vaikams nepasiekiamoje vietoje. Vaikus privaloma prižiūrėti, kad jie nežaistų su šiuo gaminiu.
19) Naudojant gaminį, negalima užblokuoti oro įleidimo ir išleidimo angų. Užblokavus ventiliacijos angas, variklis gali perkaisti ir sugesti.
20) Siurbiant/įsiurbus toliau paminėtus objektus, gaminys gali sugesti arba sužaloti gaminį naudojantį žmogų:
    - šlapios grindys, vanduo arba kiti skysčiai
    - bet kokie aštrūs daiktai, pavyzdžiui, sudužę stikliniai arba keraminiai indai, adatos, smeigtukai ir pan.
    - degančios cigaretės arba smilkstantys daiktai, degtukai arba bet kokie degūs arba lakūs skysčiai (pvz., benzinas, dažų skiedikliai ir pan.)
    - miltai, cementas, gipsas (t.y. tinkas iš sienose išgręžtų skylių)
21) Norėdami neapgadinti baldų arba nesužeisti žmonių, prilaikykite suvyniojamą kabelį rankomis.
22) Jėga traukiant maitinimo laidą iš sieninio maitinimo lizdo, galima jį sugadinti.
23) Nejsiurbkite didesnių popieriaus skiaučių arba plastikinių maišelių. Jie gali lengvai užkimšti vamzdį arba žarną. Jeigu gaminys užsikimštų, išjunkite jį, ištraukdami jo maitinimo laidą iš elektros lizdo, ir išvalykite vamzdį arba žarną.
24) Norėdami nepažeisti žarnos, nelipkite ant jos ir smarkiai jos neperlenkite. Nenaudokite šio siurblio, jeigu jo žarna yra perlenkta arba kaip nors pažeista.
25) Nestatykite šio dulkių siurblio ant maitinimo laido.
26) Niekada nenaudokite šio dulkių siurblio be variklio apsauginio filtro, išleidimo angos filtro arba dulkių surinkimo maišelio.



Copyright © 2014, Fast ČR, a.s. 

27) Laikykite siurblio žarną, antgalį arba siurbimo priedus atokiai nuo savo akių ir ausų.
28) Siurbiant tam tikros rūšies grindis arba grindų paviršius, gali kilti statinės elektros iškrova, kuri nėra pavojinga vartotojui.
29) Gamintojas neprisiima atsakomybės už jokią žalą, kilusią dėl netinkamo šio gaminio ir jo priedų naudojimo (sužeidimus, nudegimus, nusiplikymus, gaisrą, maisto sugedimą ir kt.).



Copyright © 2014, Fast ČR, a.s.

# Dulkių siurblys

SVC 52BK / SVC 52GR / SVC 52WH

## APRAŠYMAS

### A

1 Laido suvyniojimo mygtukas
2 Pilno dulkių maišelio indikatorius
3 Oro siurbimo anga
4 PALEIDIMO/SUSTABDYMO mygtukas
5 Dulkių siurblio rankena
6 Dulkių siurblio ratas
7 Rankena
8 Slenkama rankenėlė siurbimui reguliuoti
9 Sustumiamas vamzdis
q; Grindų valymo antgalis
qa Sklendės padėtis kilimams valyti
qs Sklendės padėtis kietoms (lygioms) grindims valyti
qd Žarna
qf Pastatymo padėties fiksatorius
qg Spaustukas
qh Žarnos galas

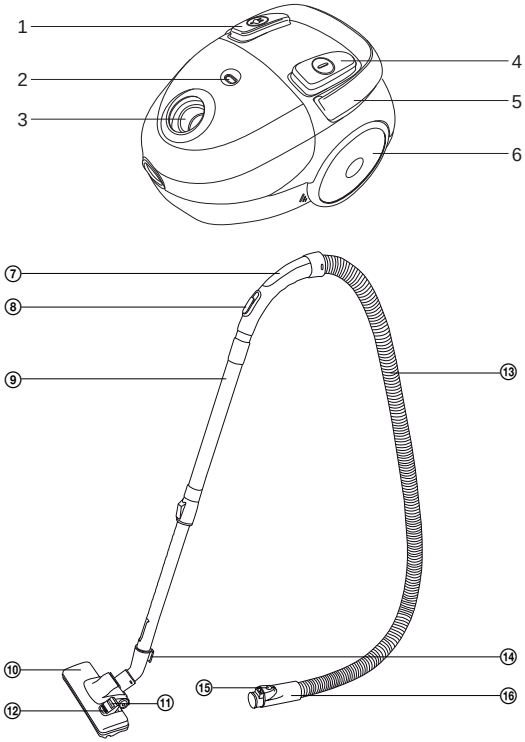




Copyright © 2014, Fast ČR, a.s.

# Dulkių siurblys

SVC 52BK / SVC 52GR / SVC 52WH

**B**

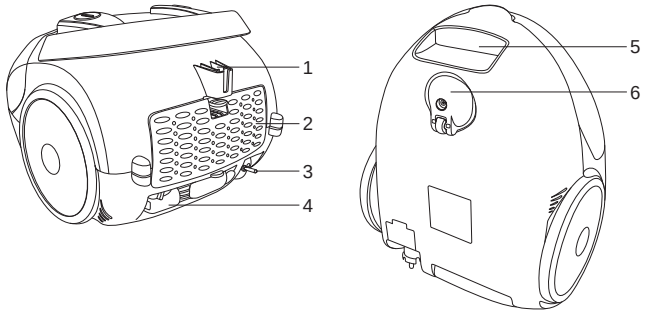


1 Laikymo padėtis
2 Išleidimo angos filtro dangtelio grotelės
3 Maitinimo laidas
4 Kombinuotasis antgalis
5 Nešimo rankena
6 Priekinių ratukų mechanizmas

## MONTAVIMAS

### Įkiškite žarną į oro įsiurbimo angą

Paspauskite abu žarnos gale esančius apsauginius mygtukus ir kiškite žarnos galą į dulkių siurblio oro įsiurbimo angą, kol išgirsite spragtelėjimą. Dabar žarna yra tinkamai įtvirtina.

### Uždėkite laikiklį ant teleskopinio vamzdžio

Laikiklį su žarna būtinai uždėkite ant platesnės teleskopinio vamzdžio dalies.

### Uždėkite grindų valymo antgalį ant teleskopinio vamzdžio

Grindų valymo antgalis būtinai turi būti uždėtas ant siauresnės teleskopinio vamzdžio dalies.

## NAUDOJIMO INSTRUKCIJA

### Dulkių siurblio jungimas į elektros sistemos tinklą

Traukite prie dulkių siurblio maitinimo kabelio pritvirtintą elektros kištuką, kol ištrauksite reikiamo ilgio kabelio dalį. Įkiškite kištuką į sieninį lizdą.

⚠ **Pastaba:**
ant maitinimo kabelio esanti geltona žyma parodo, kad kabelis beveik visai ištrauktas. Netraukite kabelio daugiau nei iki raudonos žymos.



Copyright © 2014, Fast ČR, a.s. 

# Dulkių siurblys

SVC 52BK / SVC 52GR / SVC 52WH

## Grindų valymo antgalio nustatymas pagal grindų paviršių

Galite pritaikyti antgalį pagal grindų paviršių, nustatydami įleidimo angos svirtelę:

- Jeigu norite siurbti kilimus, atitinkamai pasukite sklendę ir įtraukite antgalio viduje esančius šerelius.
- Jeigu norite siurbti kietus, lygius paviršius, atitinkamai pasukite sklendę ir ištraukite antgalio viduje esančius šerelius.

## Dulkių siurblio įjungimas ir išjungimas

Norėdami įjungti arba išjungti prietaisą, paspauskite ant dulkių siurblio korpuso esantį ĮJUNGIMO/IŠJUNGIMO mygtuką.

## Siurbimo galios nustatymas

Siurbimą galima kontroliuoti stumiant žarnos rankenos svirtelę.

**Patarimas:**
Jeigu siurbiant žarnos laikiklis užsikimštų, nuimkite jį nuo vamzdžio ir atjunkite žarną nuo dulkių siurblio korpuso. Tuomet įtaisykite laikiklį į dulkių siurblio korpuse esančią įsiurbimo angą ir išsiurbkite jame įstrigusį daiktą.

## Laikinas siurbimo nutraukimas

Jei trumpam norite nutraukti siurbimą, naudodami rankenėlę nustatykite grindų valymo antgalį į laikymo padėtį gale.

**Pastaba:**
nestumkite dulkių siurblio iš vienos vietos į kitą, jeigu žarna yra laikymo padėtyje! Galite nulaužti laikymo padėties laikiklį!

## Priedų naudojimas

Kombinuotojo antgalio vieta yra dulkių siurblio gale.
Kombinuotąjį antgalį galima naudoti siurbiant sunkiai pasiekiamas vietas, pvz., langų rėmus, knygų lentynas, baldų apmušalų kampus, sandūras ir pan. Jei pasuksite antgalį ir ištrauksite šepetėlius, gausite antgalį su šepetėliais, tinkamą siurbti dulkes nuo mažesnių paviršių, grotelių, klaviatūrų ir pan.

**C**

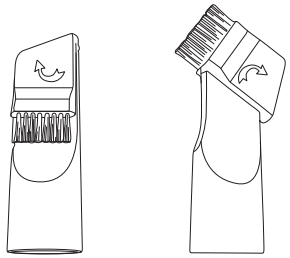

## Siurbimo pabaigimas

Pabaigę siurbti, išjunkite dulkių siurblį, paspausdami ĮJUNGIMO/IŠJUNGIMO mygtuką ir ištraukdami maitinimo kabelio kištuką iš elektros lizdo.
Norėdami suvynioti maitinimo kabelį atgal ant dulkių siurblyje esančios ritės, viena ranka paspauskite ir laikykite nuspaudę kabelio suvyniojimo mygtuką. Kita ranka prilaikykite kabelį, kad apsaugotumėte dulkių siurblį ir aplink jį esančią vietą nuo žalos



Copyright © 2014, Fast ČR, a.s. 

# Dulkių siurblys

SVC 52BK / SVC 52GR / SVC 52WH

**Patarimas:**
Jeigu suvyniojimo procesas sustoja ir dalis maitinimo kabelio lieka nesuvyniota, atleiskite suvyniojimo mygtuką, ištraukite atgal maždaug 50 cm kabelio, o paskui vėl paspauskite suvyniojimo mygtuką ir pabaikite suvyniojimą procesą.

### Dulkių siurblio nešimas

Jei reikia nešti dulkių siurblį, laikykite jį už rankenos arba laikiklio.

## DULKIŲ SIURBLIO SAUGOJIMAS

Prieš padėdami dulkių siurblį galite jį išmontuoti, taip pat galite jį laikyti ir surinktą, tada užfiksuokite grindų valymo antgalį laikymo padėtyje.

## VALYMAS IR PRIEŽIŪRA

**Pastaba:**
Prieš pradėdami valyti, visuomet ištraukite maitinimo kabelio kištuką iš maitinimo lizdo.

### Dulkių surinkimo maišelio keitimas

Jeigu pakėlus siurbimo žarną virš išsiurbtos vietos ir nustačius maksimalią galią skaidriame langelyje matomas pilno dulkių maišelio indikatorius rodo „pilnas“ (visas indikatorius yra spalvotas), tuomet reikia pakeisti dulkių surinkimo maišelį:

1) Atidarykite dulkių siurblio dangtelį.
2) Ištraukite iš plastikinio laikiklio seną dulkių surinkimo maišelį.
3) Įdėkite naująjį į tokią pat padėtį.
4) Uždarykite dulkių siurblio dangtelį.

**D**

1 Dulkių siurblio gaubto spaustukas
2 Dulkių siurblio gaubtas
3 Plastikinis dulkių surinkimo maišelio laikiklis
4 Dulkių surinkimo maišelis
5 Išleidimo angos filtro laikiklis
6 Dulkių surinkimo maišelis
7 Išleidimo angos filtras

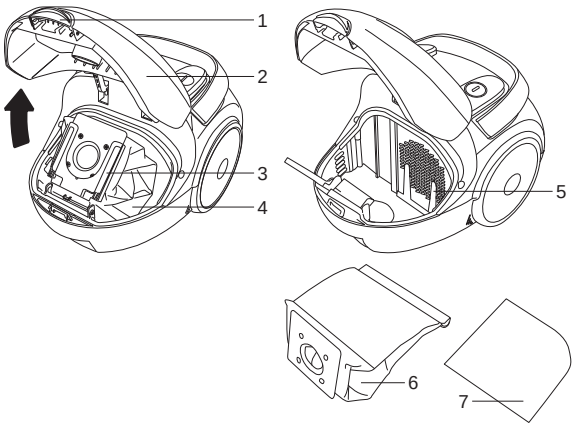




Copyright © 2014, Fast ČR, a.s.

**Pastaba:**
Niekada nemėginkite skalbti dulkių surinkimo maišelių, nes jie yra tik vienkartinio naudojimo; ištrauktą maišelį reikia išmesti kartu su kitomis buitinėmis atliekomis. Skalbti galima tik medžiaginius maišelius!

## Įleidimo angos filtro keitimas

1) Atidarykite dulkių siurblio gaubtą ir ištraukite įleidimo angos filtrą iš jo laikilkio.
2) Įdėkite naują įleidimo angos filtrą ir įdėkite jį atgal į dulkių siurblį.

## Išleidimo angos filtro keitimas

1) Paspauskite apsauginį spaustuką, kad atidarytumėte išleidimo angos filtro groteles.
2) Ištraukite išleidimo angos filtrą iš grotelių ir pakeiskite jį nauju.
3) Įdėkite naują įleidimo angos filtrą kartu su grotelėmis atgal į dulkių siurblį.

**E**

1 Spaustukas
2 Išleidimo angos filtro dangtelio grotelės
3 Išleidimo angos filtras

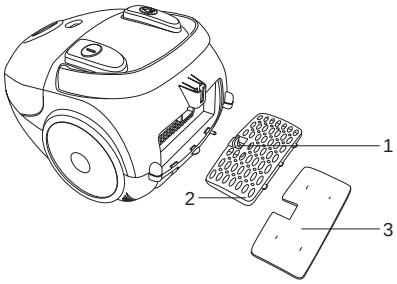


Norėdami nuvalyti išorines šio gaminio dalis, naudokite minkštą, drungnu vandeniu sudrėkintą šluostę. Nenaudokite stipriai veikiančių valymo priemonių, dažų skiediklių arba tirpiklių. Naudojant šiuos tirpalus, galima sugadinti gaminio paviršių.



Copyright © 2014, Fast ČR, a.s.

## TRIKČIŲ DIAGNOSTIKA IR ŠALINIMAS

Prieš susisiekdami su įgaliotuoju techninio aptarnavimo centru, perskaitykite šiuos trikčių šalinimo lentelėje pateiktus patarimus:

| Problema | GALIMA PRIEŽASTIS | Rekomenduojami veiksmai |
|---|---|---|
| Variklis neveikia. | – Maitinimo kabelis netinkamai įjungtas į sieninį maitinimo lizdą.<br>– Sugedęs sieninis maitinimo lizdas.<br>– Dulkių siurblys neįjungtas. | – Tvirtai įkiškite elektros kištuką į maitinimo lizdą.<br>– Patikrinkite maitinimo lizdą.<br>– Įjunkite dulkių siurblį. |
| Maža siurbimo galia. | – Dulkių surinkimo maišelis visiškai pilnas.<br>– Užsikimšo dulkių siurblio vamzdis arba žarna.<br>– Užsikimšo filtras. | – Pakeiskite dulkių surinkimo maišelį<br>– Pašalinkite įstrigusį daiktą<br>– Išvalykite filtrą. |
| Maitinimo kabelis nevisiškai suvyniojamas. | Vyniojant maitinimo kabelį, jis gali būti nuslydęs nuo kabelio ritės. | Vyniojant kabelį, laikykite jį įtempę. |
| Nepavyksta ištraukti kabelio. | Netinkamai suvyniotas kabelis. | Paspauskite savaime susivyniojančio kabelio suvyniojimo mygtuką ir pabandykite jį pervynioti iš naujo. |
| Galios valdiklis neveikia. | Dulkių siurblys sugedo. | Atiduokite dulkių siurblį taisyti (tik kvalifikuotam meistrui) |
| Maitinimo kabelis pradedamas vynioti tada, kai to nereikia. | Sugedo suvyniojimo mechanizmas. | Atiduokite dulkių siurblį taisyti (tik kvalifikuotam meistrui). |
| Dulkių siurblio dangtelis neužsidaro. | Neįdėtas dulkių surinkimo maišelis arba jis įdėtas netinkamai. | Patikrinkite dulkių surinkimo maišelio padėtį plastikiniame laikiklyje arba įdėkite naują maišelį. |

## TECHNINIAI DUOMENYS

Nominali įtampa. . . . . 220 – 240 V kintamoji srovė
Nominalus dažnis . . . . . 50/60 Hz
Nominalios energijos sąnaudos. . . . . 900 W
Saugos klasė (apsaugos nuo elektros smūgio atžvilgiu) . . . . . II
Triukšmo lygis. . . . . 80 dB(A)
Maitinimo kabelio ilgis . . . . . 5 m
Naudojimo atstumas . . . . . .7,5 m
Matmenys (ilgis x plotis x aukštis) . . . . . .345 x 255 x 210 mm
Svoris. . . . . 3,6 kg

Deklaruojamas šio prietaiso triukšmo emisijos lygis yra 80 dB (A). Tai atitinka garso galios A lygį ir yra siejama su 1 pW atskaitine garso galia.



Copyright © 2014, Fast ČR, a.s.

## INFORMACINĖ GAMINIO LENTELĖ

| | |
|---|---|
| Pavadinimas/prekės ženklas | SENCOR |
| Modelio identifikacijos numeris | SVC 52BK, 52GR, 52WH |
| Energijos efektyvumo klasė * | B |
| Metinės energijos sąnaudos (kWh)** | 33,2 |
| Kilimų valymo efektyvumo klasė | E |
| Grindų valymo efektyvumo klasė | B |
| Dulkių siurblio dulkių emisijos klasė | E |
| Garso galios lygis (dB(A)) | 80 |
| Nominali įvesties galia (W) | 900 |

* Nuo klasės A (aukščiausia efektyvumo klasė, žemos energijos sąnaudos)) iki klasės G (žemiausia efektyvumo klasė, didelės energijos sąnaudos)

** Vidutinės metinės energijos sąnaudos (kWh per metus), pagrįstos 50 valymo ciklų. Faktinės energijos sąnaudos priklausys nuo to, kaip prietaisas bus naudojamas.

Vertės yra nustatytos pagal (EU) Nr. 665/2013.

## PAKUOTĖS TURINYS

1 x dulkių siurblys
1 x grindų valymo antgalis
1 x teleskopinis vamzdis
1 x žarna
1 x universalus antgalis
1 x įleidimo angos filtras
1 x popierinis dulkių surinkimo maišelis
1 x išleidimo angos filtras
1 x vartotojo vadovas
1 x garantijos kortelė

Pasiliekama teisė keisti tekstą ir techninius parametrus.



Copyright © 2014, Fast ČR, a.s.

# Dulkių siurblys

SVC 52BK / SVC 52GR / SVC 52WH

## NURODYMAI, KAIP IŠMESI PANAUDOTAS PAKAVIMO MEDŽIAGAS MEDŽIAGOS

Išmeskite pakavimo medžiagas į tam skirtą atliekų išmetimo vietą.

## ELEKTRONINIŲ IR ELEKTRINIŲ BUITINIŲ PRIETAISŲ IŠMETIMO INSTRUKCIJA

Šis ant gaminių pažymėtas arba originaliuose dokumentuose esantis ženklas reiškia, kad panaudotų elektrinių arba elektroninių įrenginių negalima
išmesti kartu su standartinėmis buitinėmis atliekomis. Siekiant šiuos gaminius išmesti, perdirbti ar pakeisti susidėvėjusius įrenginius naujais, juos reikia atiduoti į nustatytus atliekų surinkimo punktus. Arba, alternatyviai, kai kuriose Europos Sąjungos valstybėse narėse arba kitose Europos šalyse įsigydami atitinkamą naują gaminį, senus gaminius galite grąžinti vietos pardavėjams.
Tinkamai išmesdami šį gaminį, padėsite tausoti brangius gamtinius išteklius ir išvengti potencialiai neigiamo poveikio aplinkai, kuris gali būti padarytas netinkamai išmetus atliekas. Išsamesnės informacijos pasiteiraukite savo savivaldybėje arba artimiausiame atliekų surinkimo punkte.
Atsižvelgiant į nacionalinius teisės aktus, už netinkamą šio tipo atliekų išmetimą gali būti taikomos nuobaudos.

**Europos Sąjungos valstybių narių verslo subjektams**
Jeigu norite išmesti elektrinius arba elektroninius prietaisus, reikiamos informacijos teiraukitės pas savo pardavėją arba tiekėją.

**Atliekų išmetinas kitose, ne Europos Sąjungos šalyse**
Šis ženklas galioja Europos Sąjungoje. Jeigu norite išmesti šį gaminį, teiraukitės reikiamos informacijos apie tinkamą atliekų išmetimo būdą vietos savivaldybėje arba pas savo pardavėją.
Šis gaminys atitinka ES reglamento dėl elektromagnetinio suderinamumo ir elektros saugos reikalavimus.

Šis gaminys atitinka visus atitinkamus pagrindinius ES reglamentų reikalavimus.

Tekstas, dizainas ir techninė specifikacija gali būti keičiami be išankstinio įspėjimo ir mes pasiliekame teisę daryti šiuos pakeitimus.



Copyright © 2014, Fast ČR, a.s.