Dulkių siurblys

Naudotojo vadovas

LT

SENCOR®

SVC 8VT

SVC 8YL (Tizio)

Prieš pradėdami naudoti šį gaminį, atidžiai perskaitykite visus nurodymus, pateiktus šiame naudotojo vadove, net ir tuomet, jeigu jau mokate naudoti panašius gaminius. Šį gaminį naudokite tik pagal nurodymus, aprašytus naudotojo vadove. Išsaugokite vadovą ateičiai.

Bent garantiniu laikotarpiu išsaugokite originalią pakuotę, įskaitant vidines pakavimo medžiagas, garantinę kortelę ir pirkimą įrodantį čekį. Prireikus šį prietaisą išsiųsti, supakuokite jį į originalią kartoninę dėžę, kad užtikrintumėte maksimalią apsaugą siuntimo arba transportavimo metu (pavyzdžiui, kai persikraustote arba jums reikia išsiųsti šį gaminį remontuoti).

Copyright © 2015, Fast ČR, a.s.

Revision 11/2015

Dulkių siurblys

SVC 8VT / SVC 8YL (Tizio)

TURINYS

SVARBUS SAUGOS PRANEŠIMAS 3
APRAŠYMAS. 5
SURINKIMAS. 6
DULKIŲ SIURBLIO NAUDOJIMAS 6
UNIVERSALAUS 3 FUNKCIJŲ MINIANTGALIO NAUDOJIMAS 7
DULKIŲ SIURBLIO SANDĖLIAVIMAS 8
VALYMAS IR TECHNINĖ PRIEŽIŪRA 9
TRIKČIŲ ŠALINIMAS 12
TECHNINĖS SPECIFIKACIJOS 12
INFORMACINĖ GAMINIO LENTELĖ. 13
NURODYMAI, KAIP IŠMESI PANAUDOTAS PAKAVIMO MEDŽIAGAS MEDŽIAGOS 14
ELEKTRONINIŲ IR ELEKTRINIŲ BUITINIŲ PRIETAISŲ IŠMETIMO INSTRUKCIJA. 14

Copyright © 2015, Fast ČR, a.s.

SVARBUS SAUGOS PRANEŠIMAS

1) Atsargiai išpakuokite šį gaminį ir neišmeskite jokios pakuotės dalies, kol nesurasite visų gaminio dalių.
2) Šio gaminio negalima naudoti asmenims (įskaitant vaikus), turintiems fizinių ar psichinių negalių arba patirties stokojantiems asmenims, nebent jie būtų tinkamai kvalifikuoti ar išmokyti saugiai naudoti šį gaminį arba juos tinkamai prižiūrėtų kvalifikuotas, už jų saugą atsakingas asmuo.
3) Vaikus privalu prižiūrėti, kad jie nežaistų su šiuo gaminiu.
4) Prieš įjungdami šį gaminį į elektros lizdą, įsitikinkite, kad ant šio gaminio esančioje etiketėje nurodyta įtampa atitinka jūsų namų sieninio lizdo įtampą.
5) Niekada nenaudokite priedų, kurie nėra pateikti su šiuo gaminiu arba nėra skirti šiam gaminiui.
6) Saugokite maitinimo kabelį nuo įkaitusių paviršių ir aštrių daiktų. Nestatykite ant maitinimo kabelio sunkių daiktų. Kabelį nutieskite taip, kad ant jo niekas nevaikščiotų ir už jo neužkliūtų. Įsitikinkite, kad maitinimo kabelis neliečia jokio įkaitusio paviršiaus.
7) Jeigu šio buitinio prietaiso maitinimo kabelis būtų pažeistas, jį turi pataisyti įgaliotasis aptarnavimo centro meistras, kad nekiltų pavojingų situacijų. Draudžiama naudoti prietaisą su apgadintu maitinimo kabeliu arba kištuku.
8) Neatjunginėkite maitinimo kabelio nuo elektros lizdo, traukdami už paties kabelio.
9) Jokiais būdais nebandykite taisyti arba reguliuoti gaminio patys: kyla elektros smūgio pavojus! Visus remonto ir reguliavimo darbus patikėkite specializuotai bendrovei / aptarnavimo centrui. Kitaip gali būti anuliuota garantija.
10) Jokiu būdu nenaudokite šio buitinio prietaiso, jeigu šlapios jūsų rankos arba kojos.
11) Šį buitinį prietaisą naudokite ir laikykite tik atokiai nuo degių arba lakių medžiagų ir tirpalų.
12) Šis buitinis prietaisas skirtas naudoti buityje. Nenaudokite pramoninėje aplinkoje arba lauke!
13) Naudokite šį buitinį prietaisą tik pagal numatytąją paskirtį.
14) Nepurkškite ant šio buitinio prietaiso vandens ar kokio nors kito skysčio. Nepilkite ant šio prietaiso vandens arba kokio nors kito skysčio. Nepanardinkite šio buitinio prietaiso į vandenį arba kokį nors kitą skystį.
15) Užtikrinkite, kad šis buitinis prietaisas nesiliestų su vandeniu. Niekada nenaudokite šio buitinio prietaiso prie vonios, kriauklės arba kitų vandens pripiltų talpyklų.
16) Jeigu nenaudojate šio buitinio prietaiso, išjunkite jį ir ištraukite jo elektros kištuką iš maitinimo lizdo.
17) Jeigu artimiausiu metu nenaudosite šio buitinio prietaiso, išjunkite jį ir ištraukite jo elektros kištuką iš maitinimo lizdo. Tą patį atlikite ir prieš valydami.
18) Niekada nepalikite įjungto buitinio prietaiso be priežiūros.
19) Siekdami išvengti plastikinių dulkių siurblio dalių deformacijos arba gaisro, saugokite dulkių siurblį nuo tiesioginių saulės spindulių, nelaikykite jo šalia šildytuvų, atviros liepsnos šaltinių arba kitų šilumos šaltinių ir nepalikite dulkių siurblio ilgai įjungto, jeigu užblokuota jo oro įsiurbimo ventiliacijos anga.
20) Būkite itin atsargūs, jei naudojant buitinį prietaisą netoliese yra vaikų. Buitinį prietaisą visuomet laikykite vaikams nepasiekiamoje vietoje.
21) Naudojant buitinį prietaisą, negalima užblokuoti oro įsiurbimo ir išleidimo ventiliacijos angų. Užblokavus ventiliacijos angas, variklis gali perkaisti ir sugesti.
22) Siurbiant / įsiurbus toliau paminėtus objektus, buitinis prietaisas gali sugesti arba sužaloti jį naudojantį žmogų:
    - šlapias grindis, vandenį arba kitus skysčius;
    - bet kokius aštrius daiktus, pavyzdžiui, sudužusius stiklinius arba keraminius indus, adatas, smeigtukus ir pan.;
    - degančias cigaretes arba smilkstančius mišinius, degtukus ar kitus lengvai užsiliepsnojančius ar lakius skysčius (pvz., benziną, dažų skiediklius ir pan.);
    - miltus, cementą, gipsą (t. y. tinką iš sienose išgręžtų skylių).
23) Kad neapgadintumėte baldų ar nesužeistumėte žmonių, prilaikykite suvyniojamą maitinimo kabelį rankomis.
24) Neįsiurbkite didesnių popieriaus skiaučių arba plastikinių maišelių. Jie gali lengvai užkimšti vamzdį arba žarną. Jeigu dulkių siurblys dėl kokios nors priežasties užsikimštų, išjunkite jį, atjunkite nuo maitinimo lizdo ir išvalykite vamzdį arba žarną.
25) Kad nepažeistumėte žarnos, nelipkite ant jos ir smarkiai nelankstykite. Nenaudokite šio siurblio, jeigu jo žarna yra perlenkta arba kaip nors pažeista.
26) Nevažiuokite šiuo siurbliu per maitinimo kabelį.

Copyright © 2015, Fast ČR, a.s.

27) Niekada nenaudokite dulkių siurblio neįdėję dulkių maišelio, įsiurbimo mikrofiltro arba išleidimo angos H.E.P.A. filtro.
28) Laikykite siurblio žarną, antgalį arba siurbimo priedus atokiai nuo savo akių ir ausų.
29) Siurbiant tam tikros rūšies grindis arba grindų paviršius, gali kauptis statinis krūvis, kuris naudotojui nėra pavojingas.

Gamintojas neprisiima atsakomybės už jokią žalą, kilusią dėl netinkamo šio gaminio ir jo priedų naudojimo. Tokios žalos pavyzdžiai: maisto produktų sugadinimas, sužalojimai, nudegimai, nuplikymai, gaisras ir pan.

Copyright © 2015, Fast ČR, a.s.

Dulkių siurblys

SVC 8VT / SVC 8YL (Tizio)

APRAŠYMAS

A

① Įjungimo / išjungimo mygtukas
② Pilno dulkių maišelio indikatorius
③ Siurbimo žarnos prijungimo anga
④ Rankena
⑤ Išleidimo angos H.E.P.A. filtro dangtis
⑥ Variklio galios valdymo elementas
⑦ Kabelio suvyniojimo mygtukas
⑧ Transportavimo ratukas
⑨ Rankena
⑩ Slenkama rankenėlė siurbimui reguliuoti
⑪ Teleskopinis vamzdis
⑫ Teleskopinio vamzdžio spaustukas
⑬ Grindų valymo antgalis
⑭ Sklendės padėtis kilimams siurbti
⑮ Sklendės padėtis kietoms (lygioms) grindims siurbti
⑯ Žarna
⑰ Priedų laikiklis
⑱ Vertikalios pastatymo padėties fiksatorius
⑲ Horizontalios pastatymo padėties fiksatorius
⑳ Spaustukas
㉑ Žarnos galas

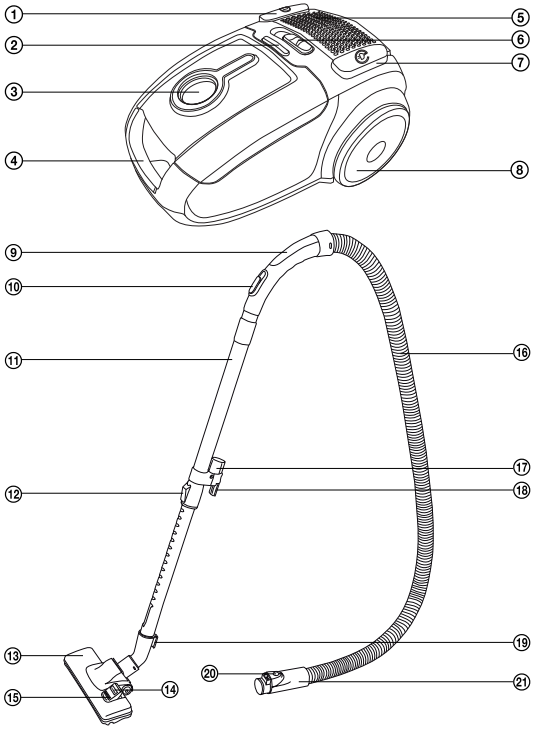

B

① Siurbimo žarnos prijungimo anga
② Siurbimo galios valdymas
③ Kabelio suvyniojimo mygtukas
④ Transportavimo ratukas
⑤ Įjungimo / išjungimo mygtukas
⑥ Išleidimo angos H.E.P.A. filtro dangtis
⑦ Horizontali pastatymo padėtis
⑧ Maitinimo kabelis

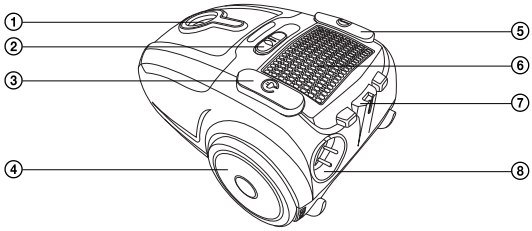

Copyright © 2015, Fast ČR, a.s.

Dulkių siurblys

SVC 8VT / SVC 8YL (Tizio)

C

① Rankena
② Vertikali pastatymo padėtis
③ Priekinio ratuko mechanizmas
④ Variklio siurbimo įvadas perkrovos atveju
⑤ Transportavimo ratukas

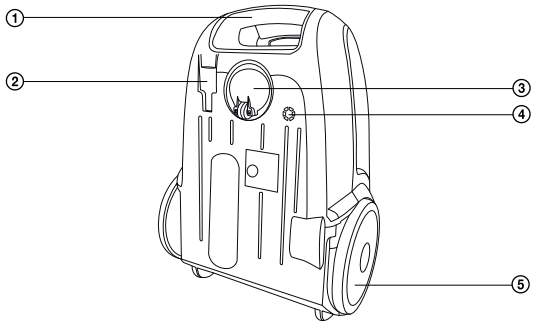

SURINKIMAS

Įkiškite žarną į dulkių siurblio oro įsiurbimo angą.
Paspauskite abu žarnos gale esančius apsauginius mygtukus ir kiškite žarnos galą į dulkių siurblio oro įsiurbimo angą, kol išgirsite spragtelėjimą. Dabar žarna yra tinkamai įtvirtina.

Uždėkite laikiklį ant teleskopinio vamzdžio:
Laikiklį su žarna būtinai uždėkite ant platesnės teleskopinio vamzdžio dalies.

Uždėkite grindų valymo antgalį ant teleskopinio vamzdžio:
Grindų valymo antgalis būtinai turi būti uždėtas ant siauresnės teleskopinio vamzdžio dalies.

Pareguliuokite teleskopinio vamzdžio ilgį:
Teleskopinio vamzdžio ilgis nustatomas atliekant šiuos veiksmus: Patraukite ir laikykite ant vamzdžio esantį mygtuką, kaip parodyta rodyklėmis, ir nustatykite reikiamą vamzdžio ilgį. Tada atleiskite mygtuką ir truputį pastumkite vamzdį pirmyn, kol išgirsite spragtelėjimą. Dabar teleskopinis vamzdis yra tinkamai įtvirtintas.

DULKIŲ SIURBLIO NAUDOJIMAS

Dulkių siurblio jungimas į elektros sistemos tinklą
Traukite prie dulkių siurblio maitinimo kabelio pritvirtintą elektros kištuką, kol ištrauksite reikiamo ilgio kabelio dalį. Įkiškite elektros kištuką į maitinimo lizdą.

Atsargiai:
Ant maitinimo kabelio esanti geltona žyma parodo, kad kabelis beveik visai ištrauktas. Netraukite kabelio daugiau nei iki raudonos žymos.

Grindų valymo antgalio nustatymas pagal grindų paviršių
Galite pritaikyti antgalį pagal grindų paviršių, nustatydami įsiurbimo sklendę:
- Jei norite siurbti kilimus, atitinkamai pasukite sklendę ir įtraukite antgalio viduje esančius šerelius.
- Jei norite siurbti kietus, lygius paviršius, atitinkamai pasukite sklendę ir išstumkite antgalio viduje esančius šerelius.

Copyright © 2015, Fast ČR, a.s.

Dulkių siurblio įjungimas ir išjungimas
Norėdami įjungti arba išjungti dulkių siurblį, paspauskite ant dulkių siurblio korpuso esantį įjungimo / išjungimo mygtuką.

Siurbimo galios nustatymas
Siurbimo galią galima (šiek tiek) pareguliuoti, sukant ant dulkių siurblio korpuso esantį galios nustatymo ratuką arba ant žarnos rankenos esantį slankiklį.

Patarimai
- Siurbdami kilimus arba kieto paviršiaus grindis, naudokite maksimalią siurbimo galią. Siurbdami apmušalus, užuolaidas ir pan., naudokite mažesnę galią.
- Jei siurbiant žarnos laikiklis užsikimštų, nuimkite jį nuo teleskopinio vamzdžio ir atjunkite žarną nuo dulkių siurblio korpuso. Tuomet įtaisykite laikiklį į dulkių siurblio korpuse esančią įsiurbimo angą ir išsiurbkite jame įstrigusius nešvarumus.

Laikinas siurbimo nutraukimas
Jeigu norite trumpam nutraukti dulkių siurbimo darbą, galite pastatyti siurblį vienoje iš šių padėčių:
- norėdami pastatyti horizontaliai, naudokite fiksatorių, esantį grindų antgalio gale;
- norėdami pastatyti vertikaliai, naudokite fiksatorių, esantį ant teleskopinio vamzdžio.

Dėmesio:
Nestumkite dulkių siurblio iš vienos vietos į kitą, jeigu žarna yra pastatytoje padėtyje! Ji gali nutrūkti arba gali nulūžti grindų valymo antgalio ąselės ar teleskopinis vamzdis.

UNIVERSALAUS 3 FUNKCIJŲ MINIANTGALIO NAUDOJIMAS

D

① Šepetinis antgalis
② Spaustukas
③ Rotacinis apmušalų antgalis
④ Plyšių antgalis

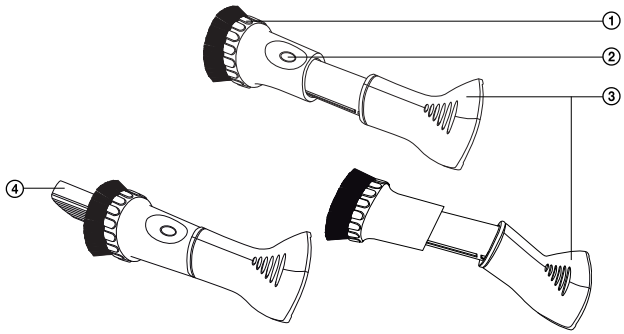

Kad pasinaudotumėte šiuo antgaliu, vieną jo galų (priklausomai nuo naudojimo tipo, kuris aprašomas toliau) įstatykite į teleskopinio vamzdžio galą (vietoj grindų antgalio). Siekiant valdyti patogiau ir lengviau, galima įstatyti tiesiai rankeną (A⑨ pav.).

Universalus 3 funkcijų miniantgalis gali būti panaudojamas įvairiais būdais. Jį galima naudoti kaip šepetinį, apmušalų arba plyšių antgalį.

Copyright © 2015, Fast ČR, a.s.

Dulkių siurblys

SVC 8VT / SVC 8YL (Tizio)

Plyšių antgalį pasieksite paspausdami spaustuką D② ir paslinkdami šepetinį antgalį. Plyšių antgalis (D④ pav.) naudojamas siauriems plyšiams ir kitoms sunkiai pasiekiamoms vietoms siurbti (pvz., langams, kampams, knygų lentynoms, ertmėms tarp čiužinių, apmušalų ir pan.).

Pasukus apmušalų antgalį (D③), jį galima panaudoti sunkiai pasiekiamoms vietoms siurbti.

Patarimas:
Jei naudojate universalų 3 funkcijų antgalį labai dažnai, jį apmušalų priedo galu galite įstatyti į specialios formos laikiklį, įrengtą ant teleskopinio vamzdžio.

Siurbimo pabaigimas
Pabaigę siurbti, išjunkite dulkių siurblį, paspausdami įjungimo / išjungimo mygtuką ir ištraukdami maitinimo kabelio kištuką iš elektros lizdo.
Norėdami suvynioti maitinimo kabelį atgal ant dulkių siurblyje esančios ritės, viena ranka paspauskite ir laikykite nuspaudę kabelio suvyniojimo mygtuką. Kita ranka prilaikykite maitinimo kabelį, kad apsaugotumėte dulkių siurblį ir aplink jį esančią vietą nuo žalos.

Patarimas:
Jeigu suvyniojimo procesas sustoja ir dalis maitinimo kabelio lieka nesuvyniota, atleiskite suvyniojimo mygtuką, ištraukite atgal maždaug 50 cm kabelio, o paskui vėl paspauskite suvyniojimo mygtuką ir baikite vynioti.

Dulkių siurblio nešimas
Dulkių siurblys nešamas paimant už rankenos (A④ pav.).

DULKIŲ SIURBLIO SANDĖLIAVIMAS

Prieš padėdami dulkių siurblį į vietą, galite išardyti jį į atskiras dalis arba laikyti jį sumontuotą, nenuėmę teleskopinio vamzdžio, įtvirtinę jį vienoje iš pastatymo padėčių.

Copyright © 2015, Fast ČR, a.s.

VALYMAS IR TECHNINĖ PRIEŽIŪRA

Atsargiai:
Prieš pradėdami valyti, atjunkite šį gaminį nuo maitinimo šaltinio.

Dulkių maišelio keitimas
Įsijungus dulkių maišelio užsipildymo įspėjimo lemputei, dulkių maišelį reikia pakeisti, nes kitaip sumažės oro srautas ir siurbimo stiprumas.

E

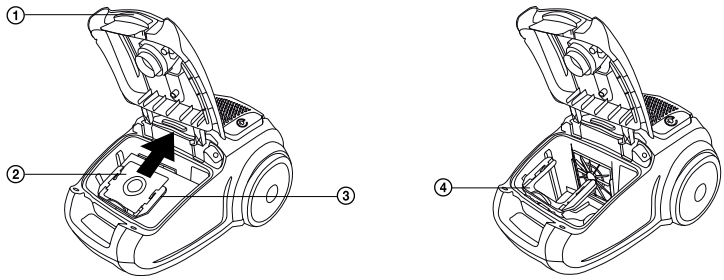

① Dangčio spaustukas
② Dulkių maišelio žiedas
③ Dulkių maišelis
④ Dulkių maišelio laikiklis

1) Atidarykite dulkių siurblio filtro sritį, paspausdami dangčio spaustuką ir tuo pat metu traukdami jį aukštyn.
2) Patraukite aukštyn, kad išimtumėte laikiklį kartu su dulkių maišeliu iš dulkių siurblio.
3) Įstatykite laikiklį kartu su nauju dulkių maišeliu atgal į dulkių siurblį.
4) Uždarykite dulkių siurblio dangtį (turi pasigirsti spragtelėjimas).

Atsargiai:
Dulkių siurblyje įrengta filtravimo ir siurbimo sistemos apsauga, neleidžianti uždaryti filtravimo srities dangčio, jei į dulkių siurblį neįstatytas dulkių filtras su rėmeliu.

Copyright © 2015, Fast ČR, a.s.

Įsiurbimo mikrofiltro keitimas ir valymas

F

① Dangčio spaustukas
② Įsiurbimo mikrofiltro ertmė su grotelėmis
③ Įsiurbimo mikrofiltro grotelės
④ Įsiurbimo mikrofiltras

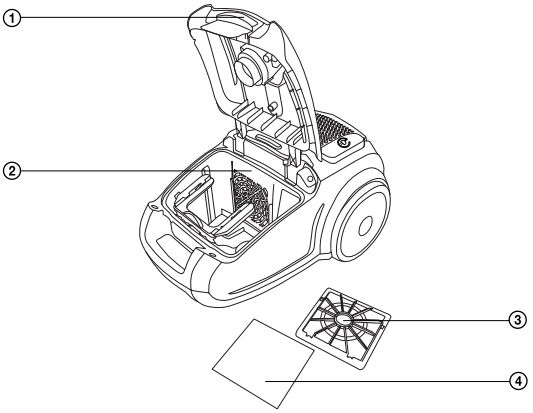

1) Atidarykite dulkių siurblio filtro sritį, paspausdami dangčio spaustuką ir tuo pat metu traukdami jį aukštyn.
2) Kad padarytumėte vietos įsiurbimo mikrofiltrui išimti, patraukite dulkių maišelį kartu su jo laikikliu aukštyn ir ištraukite iš dulkių siurblio.
3) Patraukite aukštyn ir ištraukite įsiurbimo mikrofiltrą su grotelėmis.
   Ištraukite išleidimo angos H.E.P.A. filtrą.
4) Jeigu įsiurbimo mikrofiltras šiek tiek suteptas, jį galima išplauti po tekančia drungno vandens srove. Jei jis suteptas smarkiau, pakeiskite jį nauju (jis įdėtas kiekvienoje dulkių maišelių pakuotėje).
5) Įstatykite įsiurbimo mikrofiltrą kartu su grotelėmis atgal į vietą.
6) Įstatykite dulkių maišelį kartu su laikikliu atgal.
7) Uždarykite dulkių siurblio dangtį (turi pasigirsti spragtelėjimas).

Copyright © 2015, Fast ČR, a.s.

Išleidimo angos H.E.P.A. filtro ir išleidimo angos mikrofiltro keitimas bei valymas

G

① Išleidimo angos H.E.P.A. filtras
② Ertmė išleidimo angos H.E.P.A. filtrui su apsauginėmis grotelėmis
③ Apsauginės grotelės
④ Apsauginių grotelių spaustukai
⑤ Išleidimo mikrofiltras

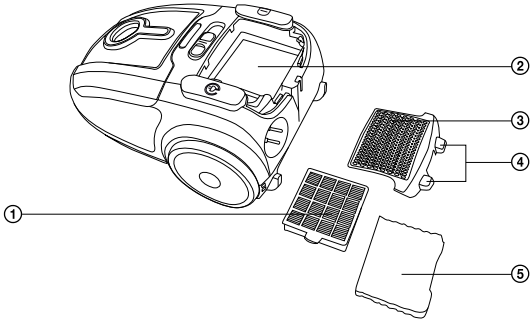

1 Kad atidarytumėte filtravimo sritį G②, vienu metu nuspauskite apsauginių grotelių spaustukus G④ ir patraukite aukštyn
2) Ištraukite išleidimo angos H.E.P.A filtrą G① ir išleidimo angos poroloninį filtrą G⑤ iš filtravimo ertmės G②.
3) Jei filtrai šiek tiek sutepti, juos abu galima išplauti po tekančio drungno vandens srove. Jeigu filtrai sutepti smarkiai, pakeiskite juos naujais.
4) Įstatykite abu filtrus atgal į filtravimo ertmę.
5) Grąžinkite apsaugines groteles G③ ir uždarykite filtravimo ertmę. Turi pasigirsti abiejų spaustukų G④ spragtelėjimai.

Dėmesio:
Niekada nedėkite į dulkių siurblį šlapių ar drėgnų filtrų! Visada palaukite, kol jie visiškai išdžius.

Dulkių siurblio valymas
Norėdami nuvalyti išorines šio buitinio prietaiso dalis, naudokite minkštą, drungnu vandeniu sudrėkintą šluostę. Nenaudokite stipriai veikiančių valymo priemonių, dažų skiediklių arba tirpiklių. Naudojant šiuos tirpalus, galima sugadinti buitinio prietaiso paviršių.

Copyright © 2015, Fast ČR, a.s.

TRIKČIŲ ŠALINIMAS

Prieš susisiekdami su įgaliotuoju techninio aptarnavimo centru, perskaitykite šiuos trikčių šalinimo lentelėje pateiktus patarimus:

Problema	Galima priežastis	Rekomenduojami veiksmai
Variklis neįsijungia	- Maitinimo kištukas netvirtai įkištas į lizdą - Sugedęs sieninis maitinimo lizdas - Dulkių siurblys neįjungtas	- Tvirtai įkiškite elektros kištuką į maitinimo lizdą - Patikrinkite maitinimo lizdą - Įjunkite buitinį prietaisą
Nepakankama siurbimo galia	- Buitinis prietaisas užsikimšo - Reikia išvalyti dulkių filtrą - Užsikimšo filtras	- Pašalinkite kamštį arba įstrigusį daiktą - Išvalykite dulkių filtrą - Išvalykite filtrą
Maitinimo kabelis nevisiškai suvyniojamas	Vyniojant maitinimo kabelį, jis gali būti nuslydęs nuo kabelio ritės.	Laikykite vyniojamą maitinimo laidą. Vyniojant maitinimo laiką, truputį įtempkite jį (traukdami maitinimo laidą atgal)
Nepavyksta ištraukti maitinimo kabelio	Netinkamai suvyniotas maitinimo kabelis.	Paspauskite vyniojimo mygtuką ir pabandykite iš naujo suvynioti maitinimo laidą
Neveikia greičio reguliavimo valdymo elementas	Buitinis prietaisas sugedo	Atiduokite buitinį prietaisą pataisyti meistrui (tik kvalifikuotam meistrui)
Maitinimo kabelis pradedamas vynioti tada, kai to nereikia.	Sugedo vyniojimo mechanizmas	Atiduokite buitinį prietaisą sutaisyti (tik kvalifikuotam meistrui)

TECHNINĖS SPECIFIKACIJOS

Nominali įtampa ..... 220–240 V KS
Nominalus dažnis ..... 50 Hz
Nominalioji įvesties galia ..... 700 W
Saugos klasė (apsaugos nuo elektros smūgio atžvilgiu) II
Triukšmo lygis ..... 74 dB(A)
Maitinimo kabelio ilgis ..... 7 m
Naudojimo atstumas ..... 9,5 m
Dulkių maišelio tūris ..... 2,3 l
Matmenys (ilgis x plotis x aukštis) ..... 438 x 313 x 229 mm
Svoris ..... 5,3 kg

Deklaruojamas prietaiso triukšmo emisijos lygis siekia 74 dB(A), o tai atitinka garso galios „A“ lygį (atskaitinė garso galia: 1 pW).

Pasiliekame teisę keisti tekstą ir techninius parametrus.

Copyright © 2015, Fast ČR, a.s.

INFORMACINĖ GAMINIO LENTELĖ

Pavadinimas/prekės ženklas	SENCOR
Modelio identifikacijos numeris	SVC 8VT, 8YL
Energijos efektyvumo klasė*	A
Metinės energijos sąnaudos (kWh)**	26
Kilimų valymo efektyvumo klasė	C
Grindų valymo efektyvumo klasė	A
Dulkių siurblio dulkių emisijos klasė	A
Garso galios lygis (dB(A))	74
Nominali įvesties galia (W)	700W

* Nuo klasės A (aukščiausia efektyvumo klasė, žemos energijos sąnaudos)) iki klasės G (žemiausia efektyvumo klasė, didelės energijos sąnaudos)

** Vidutinės metinės energijos sąnaudos (kWh per metus), pagrįstos 50 valymo ciklų. Faktinės energijos sąnaudos priklausys nuo to, kaip prietaisas bus naudojamas.

Vertės yra nustatytos pagal (EU) Nr. 665/2013.

Copyright © 2015, Fast ČR, a.s.

NURODYMAI, KAIP IŠMESI PANAUDOTAS PAKAVIMO MEDŽIAGAS MEDŽIAGOS

Išmeskite pakavimo medžiagas į tam skirtą atliekų išmetimo vietą.

ELEKTRONINIŲ IR ELEKTRINIŲ BUITINIŲ PRIETAISŲ IŠMETIMO INSTRUKCIJA

Šis ant gaminių pažymėtas arba originaliuose dokumentuose esantis ženklas reiškia, kad panaudotų elektrinių arba elektroninių įrenginių negalima išmesti kartu su standartinėmis buitinėmis atliekomis. Siekiant šiuos gaminius išmesti, perdirbti ar pakeisti susidėvėjusius įrenginius naujais, juos reikia atiduoti į nustatytus atliekų surinkimo punktus. Arba, alternatyviai, kai kuriose Europos Sąjungos valstybėse narėse arba kitose Europos šalyse įsigydami atitinkamą naują gaminį, senus gaminius galite grąžinti vietos pardavėjams. Tinkamai išmesdami šį gaminį, padėsite tausoti brangius gamtinius išteklius ir išvengti potencialiai neigiamo poveikio aplinkai, kuris gali būti padarytas netinkamai išmetus atliekas. Išsamesnės informacijos pasiteiraukite savo savivaldybėje arba artimiausiame atliekų surinkimo punkte. Atsižvelgiant į nacionalinius teisės aktus, už netinkamą šio tipo atliekų išmetimą gali būti taikomos nuobaudos.

Europos Sąjungos valstybių narių verslo subjektams
Jeigu norite išmesti elektrinius arba elektroninius prietaisus, reikiamos informacijos teiraukitės pas savo pardavėją arba tiekėją.

Atliekų išmetinas kitose, ne Europos Sąjungos šalyse
Šis ženklas galioja Europos Sąjungoje. Jeigu norite išmesti šį gaminį, teiraukitės reikiamos informacijos apie tinkamą atliekų išmetimo būdą vietos savivaldybėje arba pas savo pardavėją. Šis gaminys atitinka ES reglamento dėl elektromagnetinio suderinamumo ir elektros saugos reikalavimus.

Šis gaminys atitinka visus atitinkamus pagrindinius ES reglamentų reikalavimus.

Tekstas, dizainas ir techninė specifi kacija gali būti keičiami be išankstinio įspėjimo ir mes pasiliekame teisę daryti šiuos pakeitimus.

Copyright © 2015, Fast ČR, a.s.