SENCOR®

SHF 2050BL
SHF 2051GR

DE ▪ Luftbefeuchter

Copyright © 2016, Fast ČR, a.s.

Revision 10/2016

DE

Luftbefeuchter

Wichtige Sicherheitshinweise

DIESE SIND AUFMERKSAM ZU LESEN UND FÜR KÜNFTIGE VERWENDUNG AUFZUBEWAHREN.

- Dieses Gerät dürfen Personen mit 8 Jahren und älter und Personen mit geminderten physischen, sinnlichen oder geistigen Fähigkeiten oder Mangel an Erfahrungen und Kenntnissen nur dann verwenden, wenn sie unter Aufsicht arbeiten oder über die Anwendung des Gerätes auf sichere Art unterwiesen wurden und etwaige Gefahren verstehen. Kinder dürfen nicht mit dem Gerät spielen. Reinigung und Instandhaltung vom Gerät, die vom Benutzer durchzuführen ist, dürfen unbeaufsichtigte Kinder nicht durchführen.
- Das Gerät ist zur Verwendung in Haushalten, Büroräumen und ähnlichen Bereichen bestimmt. Stellen Sie es stets auf eine trockene, ebene, harte und stabile Oberfläche. Installieren Sie das Gerät nicht auf weiche Oberflächen, wie z. B. Sofa oder Bett. Sonst könnte das Gerät umkippen.
- Stellen Sie das Gerät nicht in die Nähe von Hitzequellen und stellen Sie es auch keinem direkten Sonnenlicht aus.
- Prüfen Sie vor dem Anschluss des Gerätes an das Stromnetz, ob die auf seinem Typenschild angeführte Spannung mit der elektrischen Spannung in der Steckdose übereinstimmt.
- Verwenden Sie das Gerät nicht in Räumen, in denen brennbare Gase, chemische Dämpfe entweichen können oder in Räumen mit hoher Staubbildung. Ein Gerät im Betrieb muss in einer ausreichenden Entfernung von Gardinen oder Vorhängen, und in einer Entfernung von mindestens 2 m von elektrischen und elektronischen Anlagen oder feuchtempfindlichen Werkstoffen platziert werden, damit diese nicht durch die erhöhte Feuchtigkeit beschädigt werden.
- Ersetzen Sie keinen Teil dieses Gerätes mit Teilen oder Zubehör von einem anderen Hersteller.
- Befüllen Sie den Wassertank nur mit sauberem, kalten Wasser ohne jegliche Zusätze. Gießen Sie das Wasser nicht in die Öffnung für den Dampfaustritt.
- In den Behälter für ätherische Öle gehören nur ätherische Öle für die Aromatherapie. Wählen Sie stets nur hochwertige 100% natürliche ätherische Öle, die zum Zerstreuen in die Luft bestimmt sind. Verwenden Sie die ätherischen Öle enthaltsam und vorsichtig. Die Anweisungen und Hinweise des Herstellers sind zu beachten.
- Vergewissern Sie sich vor der Inbetriebnahme des Gerätes, dass dieses ordnungsgemäß zusammengebaut und der Wasserbehälter gefüllt ist.

Copyright © 2016, Fast ČR, a.s.

- Ein im Betrieb befindliches Gerät darf nicht verdeckt werden. Stecken Sie keine Gegenstände in die Öffnung für den Dampfaustritt und in die Lüftungsschlitze. Achten Sie darauf, dass keine dieser Öffnungen mit fremden Gegenständen blockiert ist.
- Durch erhöhte Luftfeuchtigkeit im Raum kann das Wasser an den Fenstern oder Innenausstattung kondensieren. Falls diese Situation entsteht, schalten Sie das Gerät aus.
- Immer wenn Sie das Gerät nicht benutzen, vor dem Befüllen des Behälters, Montage, Demontage, Versetzung oder Reinigung ist das Gerät auszuschalten und vom Stromnetz zu trennen.
- Tauchen Sie die Basis des Gerätes nicht ins Wasser oder andere Flüssigkeiten.
- Berühren Sie das Gerät nicht mit scharfen Gegenständen, damit es nicht beschädigt wird.
- Trennen Sie das Gerät vom Stromnetz durch Ziehen am Stecker, nicht am Netzkabel selbst. Das Netzkabel oder die Steckdose könnten beschädigt werden.
- Ist das Netzkabel beschädigt, lassen Sie es in einer Fachwerkstatt austauschen. Ein Gerät mit beschädigtem Netzkabel darf nicht benutzt werden.
- Verwenden Sie das Gerät nicht, wenn es nicht ordnungsgemäß funktioniert, beschädigt ist oder ins Wasser getaucht wurde. Um Stromschlagverletzungen zu vermeiden, reparieren Sie das Gerät nicht selbst und modifizieren Sie es nicht. Sämtliche Reparaturen dieses Gerätes müssen einer autorisierten Servicestelle anvertraut werden. Durch einen Eingriff in das Gerät riskieren Sie den Verlust von gesetzlichen Rechten auf Grund von mangelhafter Leistung, ggf. einer Qualitätsgarantie.

Copyright © 2016, Fast ČR, a.s.

A

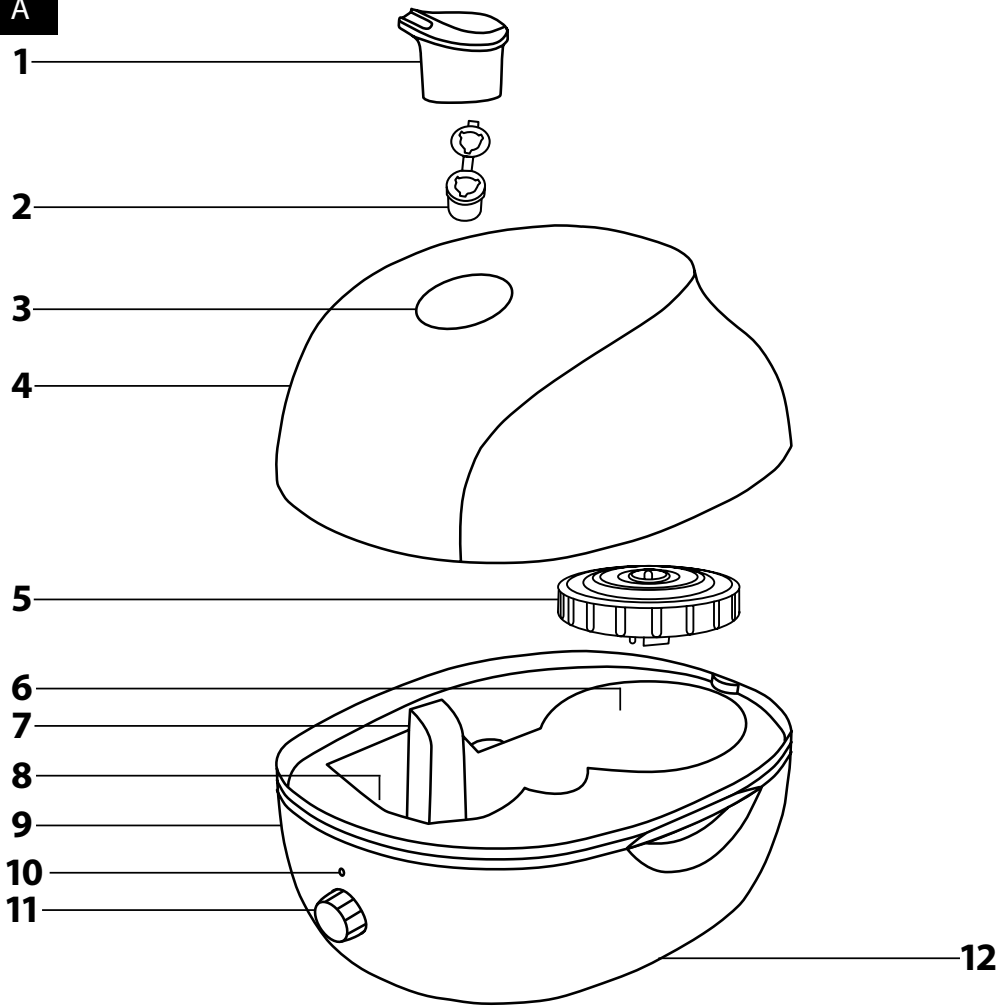

B

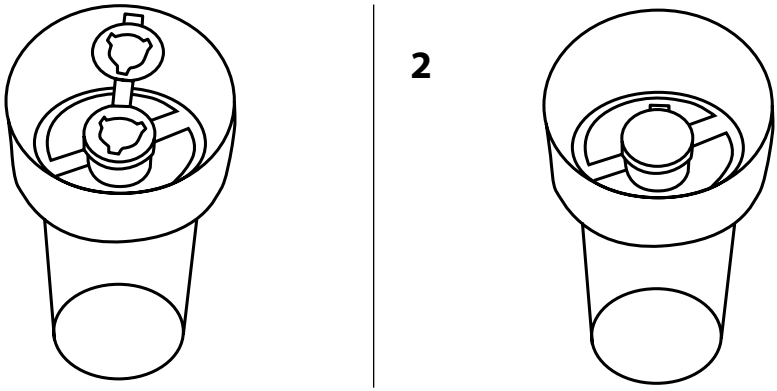

Copyright © 2016, Fast ČR, a.s.

DE Luftbefeuchter
Bedienungsanleitung

Machen Sie sich bitte vor der Anwendung dieses Gerätes mit seiner Bedienungsanleitung bekannt, und zwar auch in dem Fall, dass Sie die Bedienung von Geräten ähnlichen Typs bereits kennen. Verwenden Sie das Gerät nur so, wie es in dieser Bedienungsanleitung beschrieben ist. Die Bedienungsanleitung ist für weitere Gebrauchszwecke aufzubewahren.
Es ist empfohlen, mindestens für die Dauer des gesetzlichen Rechts auf Grund von mangelhaften Leistungen, ggf. für die Garantiezeit, den originellen Transportkarton, Verpackungsmaterial, den Kassenbeleg und die Bestätigung des Haftungsumfangs des Verkäufers oder den Garantieschein aufzubewahren. Für einen Transport empfehlen wir, das Gerät in die Originalverpackung vom Hersteller einzupacken.

FUNKTIONSPRINZIP UND EIGENSCHAFTEN DES LUFTBEFEUCHTERS

- Der Luftbefeuchter erhöht effektiv die Luftfeuchte im Innenbereich, dadurch verbessert er seine Qualität und hat einen positiven Einfluss auf die Gesundheit des Menschen. Er wirkt vorbeugend gegen die Austrocknung von Schleimhäuten der Atemwege und gegen Das Entstehen von Atemwegekrankheiten. Seine Anwendung wird vor allem während der Heizsaison empfohlen, wenn in den Innenbereichen überwiegend trockene Luft herrscht
- Der Luftbefeuchter SHF 2050BL / SHF 2051GR funktioniert auf der Grundlage vom Ultraschall-Hochfrequenz-Oszillator. Dank dieser Technik produziert er kalten Dampf und beeinflusst die Raumtemperatur nicht. Er verfügt über eine einstellbare Regelung der Befeuchtungsleistung und Möglichkeit der Verwendung von ätherischen Ölen zur Herstellung von einer angenehmen Atmosphäre im Raum. Dank der Befeuchtungsleistung von 250 ml/h eignet er sich für Räume mit einer Fläche bis zu 30 m^2. Ein großer Vorratsbehälter mit einem Volumen von 4 L garantiert eine Betriebsdauer von bis zu 16 Stunden pro Füllungí. Bei unzureichender Wassermenge im Behälter leuchtet die Kontrolllampe auf und gleichzeitig wird die Schutzfunktion aktiviert, die den Luftbefeuchter automatisch ausschaltet, damit dieser nicht beschädigt wird. Zur automatischen Abschaltung kommt es auch dann, wenn der Wasserbehälter während des Betriebs entnommen wird.

BESCHREIBUNG DES LUFTBEFEUCHTERS

A1 Düse für Dampfaustritt, drehbar um 360°
A2 Behälter für ätherische Öle
A3 Öffnung für Dampfaustritt
A4 Wasserbehälter mit Kapazität von 4 L
A5 Verschluss der Füllöffnung des Behälters mit Schalter für den Wasserablass
A6 Wassertank
In den Tank wird das Wasser aus dem Vorratsbehälter umgepumpt.
A7 Abluftöffnung
A8 Wechsler
Fläche, wo sich das Wasser zum kalten Dampf (Wassernebel) ändert.
A9 Basis
A10 Leuchtindikator vom Betrieb und zu niedrigem Wasserspiegel im Tank
A11 Regelung der Befeuchtungsleistung dient zum Abschalten des Gerätes und zur Leistungseinstellung.
A12 Lüftungsschlitze

PLATZIERUNG UND ZUSAMMENBAU DES LUFTBEFEUCHTERS, BEFÜLLUNG VOM VORRATSBEHÄLTER

1. Stellen Sie den Luftbefeuchter auf eine ebene, trockene und stabile Oberfläche, in einer Entfernung von mindestens:
   – 60 cm oberhalb des Fußbodens;
   – 30 cm von der Wand oder Möbelstücken;
   – 200 cm von elektrischen und elektronischen Geräten oder feuchtempfindlichen Werkstoffen, damit diese nicht durch die erhöhte Luftfeuchtigkeit beschädigt werden.
2. Vergewissern Sie sich, dass der Luftbefeuchter ausgeschaltet und vom Stromnetz getrennt ist. Demontieren Sie die Düse **A1** und heben Sie den Behälter **A4** von der Basis **A9** herunter Drehen Sie ihn mit dem Boden nach oben und durch Drehen gegen den Uhrzeigersinn entriegeln Sie den Verschluss der Füllöffnung **A5** und nehmen Sie sie herunterj.
3. Befüllen Sie den Vorratsbehälter **A4** mit sauberem kaltem Wasser aus dem Wasserhahn. Nach dem Befüllen des Vorratsbehälters **A4** sichern Sie ordentlich den Verschluss **A5** durch Drehen im Uhrzeigersinn bis zum Anschlag. Drehen Sie den Vorratsbehälter **A4** mit dem Verschluss **A5** nach unten und platzieren Sie ihn zurück auf die Basis **A9** so, dass beide Teile ordnungsgemäß ineinander einrasten. Nach dem Platzieren des Vorratsbehälters **A4** auf die Basis **A9** beginnt das Umpumpen vom Wasser in den Tank **A6**.

Hinweis:
Befüllen Sie den Vorratsbehälter **A4** mit Wasser mit Temperatur bis 40 °C.
Falls Sie den Luftbefeuchter verschieben wollen, seien Sie besonders vorsichtig, damit das im Tank **A6** enthaltene Wasser nicht verschüttet wird.

4. Nach dem Öffnen können Sie in den Behälter für ätherische Öle **A2** einige Tropfen ätherisches Öl beigeben, siehe Abbildung **B1**. Bevor Sie irgendein ätherisches Öl verwenden, informieren Sie sich bei Ihrem Händler oder Fachmann über seine Wirkungen und richtige Dosierung. Außer den ätherischen Ölen dürfen in den Behälter **A2** keine anderen Zusätze beigegeben werden. Nach der Beigabe vom ätherischen Öl schließen Sie den Behälter **A2**, siehe Abbildung **B2**.
5. Platzieren Sie in die Öffnung in den Dampfaustritt **A3** die Düse **A1**.

VERWENDUNG DES LUFTBEFEUCHTERS

1. Vergewissern Sie sich, dass der Luftbefeuchter ordnungsgemäß zusammengebaut ist. Schließen Sie das Netzkabel an das Stromnetz an. Durch Drehen des Reglers **A11** im Uhrzeigersinn schalten Sie den Luftbefeuchter ein. Der Indikator **A10** leuchtet grün auf. Der Luftbefeuchter beginnt in Kürze kalten Dampf zu produzieren. Achten Sie darauf, dass während des Betriebes der Dampf nicht auf Möbel oder andere, feuchtigkeitsepfindliche Gegenstände gerichtet ist. Die Dampfrichtung kann durch Drehen der Düse **A4** im gewünschten Winkel eingestellt werden.
2. Mit dem Regler **A11** können Sie die Intensität des Dampfaustritts während des Betriebes erhöhen oder senken. Durch Drehen des Reglers **A11** im Uhrzeigersinn wird der Dampfaustritt erhöht, durch Drehen gegen den Uhrzeigersinn wir der Dampfaustritt gemindert. Falls Sie den Behälter **A4** bis zum Rand gefüllt haben, beträgt die geplante Betriebsdauer bis zu 16 Stunden bei eingestelltem maximalen Dampfaustritt.

Hinweis:
Falls der Luftbefeuchter bei Temperaturen unter Null transportiert wurde, stellen Sie ihn zuerst unter Raumtemperatur auf und warten Sie mit seiner Inbetriebnahme für die Zeit von etwa 30 Minuten.

Verwenden Sie den Luftbefeuchter bei einer Umgebungstemperatur im Bereich von 5 bis 40 °C mit einer relativen Luftfeuchte bis 60 %. Sinkt die Umgebungstemperatur unter 0 °C, schalten Sie den Luftbefeuchter aus und entfernen Sie Wasser aus dem Behälter **A4** und aus dem Tank **A6**, damit das Gerät nicht beschädigt wird.

Heben Sie den Behälter **A4** nicht von der Basis **A9** ab und berühren Sie auch den Wechsler **A8** nicht, solange der Luftbefeuchter in Betrieb ist. Für den Fall der Entnahme vom Behälter **A4** während des Betriebs ist der Luftbefeuchter mit einer Schutzfunktion – automatischer Abschaltung – ausgestattet

3. Falls das Wasser im Behälter **A6** ausgeht, leuchtet der Indikator **A10** rot auf und der Luftbefeuchter stoppt die Dampfproduktion automatisch. Es handelt sich um eine Schutzfunktion, damit der Wechsler **A8** nicht beschädigt wird.
   Im Bedarfsfall füllen Sie Wasser nach den Anweisungen in Punkten 2 und 3 im Kapitel Platzierung und Zusammenbau des Luftbefeuchters, Befüllung vom Vorratsbehälter nach. Danach können Sie den Luftbefeuchter wieder in Betrieb nehmen.
4. Um den Luftbefeuchter auszuschalten, drehen Sie den Regler **A11** gegen den Uhrzeigersinn bis zum Anschlag. Der Indikator **A10** geht aus. Trennen Sie den Luftbefeuchter vom Stromnetz und reinigen Sie ihn nach den Anweisungen im Kapitel Reinigung und Instandhaltung.

REINIGUNG UND INSTANDHALTUNG

- Schalten Sie den Luftbefeuchter vor der Reinigung aus und trennen Sie ihn vom Stromnetz.
- Halten Sie bitte die folgenden Anweisungen betreffs der Reinigung und Instandhaltung des Luftbefeuchters ein. Sonst kann seine Leistungsfähigkeit beeinträchtigt werden und im Innenbereich des Gerätes können sich ungewünschte Mikroorganismen vermehren.

Reinigung nach jedem Gebrauch

- Nehmen Sie aus der Öffnung **A3** die Düse **A1** heraus. Danach entnehmen Sie den Behälter **A2**, entfernen Sie Reste von ätherischen Ölen von ihm und platzieren Sie ihn an seinen ursprünglichen Ort. Nehmen Sie den Vorratsbehälter **A4** von der Basis **A9** ab, tragen Sie ihn zum Spülbecken, drehen Sie ihn mit dem Boden nach oben und entriegeln Sie den Verschluss **A5**. Über die Füllöffnung entfernen Sie die Wasserreste, spülen Sie ihn mit sauberem Wasser aus und trocknen Sie die Oberfläche mit einem feinen Tuch ab. Anschließend befestigen Sie am Vorratsbehälter **A4** den Verschluss **A5** und stecken Sie die Düse **A1** in die Öffnung **A3**.
- Entfernen Sie Wasser aus dem Behälter **A6** und trocknen Sie ihn mit einem feinen sauberen Tuch aus.

Gründliche Reinigung (1 Mal pro Woche)

- Befüllen Sie den Behälter **A6** mit ca. 100 ml Essig und lassen Sie ihn 15 Minuten wirken. Unter Verwendung einer Bürste mit feinen Borsten entfernen Sie den im Behälter **A6** und am Wechsler **A8** abgelagerten Kalk Reinigen Sie dann alle Teile von den Ablagerungs- und Essigresten mit einem im sauberen Wasser befeuchteten Tuch und wischen Sie sie trocken.
- Reinigen Sie den Behälter für ätherische Öle **A2** gründlich unter fließendem Wasser oder mit einem feuchten Tuch und dann stellen Sie ihn an seinen ursprünglichen Platz.

Hinweis:
Lassen Sie das Wasser im Behälter **A4** oder Tank **A6** nicht länger als eine Woche stehen.
Berühren Sie den Wechsler **A8** nicht mit scharfen Gegenständen, damit dieser nicht beschädigt wird.

- Reinigen Sie die Außenflächen des Luftbefeuchters je nach Bedarf mit einem feinen sauberen Tuch, das leicht mit lauwarmem Wasser befeuchtet ist.
- Tauchen Sie die Basis **A9** nicht ins Wasser und spülen Sie sie nicht unter fließendem Wasser ab. Benutzen Sie zur Reinigung keine scheuernden Reinigungsmittel u. a., sonst könnte es zu Beschädigungen der Oberflächen kommen.

Copyright © 2016, Fast ČR, a.s.

PROBLEMBEHANDLUNG

Problem	Mögliche Ursache	Behebung
Der Leuchtindikator **A10** leuchtet nicht und der Befeuchter produziert keinen Dampf.	Der Luftbefeuchter ist an eine nicht funktionierende oder an keine Steckdose angeschlossen.	Schließen Sie den Luftbefeuchter an eine funktionierende Steckdose an und stellen Sie mit dem Regler **A11** die gewünschte Intensität des Dampfaustritts ein.
Die Kontrolllampe **A10** leuchtet rot.	Der Wasserstand im Behälter **A6** ist nicht ausreichend.	Schalten Sie den Befeuchter aus und trennen Sie ihn vom Stromnetz. Befüllen Sie den Vorratsbehälter **A4** mit sauberem kaltem Wasser. Bauen Sie den Luftbefeuchter zusammen, schließen Sie ihn an eine Steckdose an und nehmen Sie ihn wieder in Betrieb.
Der Dampf enthält Gerüche.	Ein Geruch kann bei der ersten Inbetriebnahme des Luftbefeuchters wahrgenommen werden.	Schließen Sie den Verschluss der Füllöffnung **A5** und lassen Sie den Behälter **A4** für die Zeit von mindestens 12 Stunden ablüften.
	Im Vorratsbehälter **A4** / Tank **A6** befindet sich verschmutztes Wasser.	Schalten Sie den Befeuchter aus und trennen Sie ihn vom Stromnetz. Entfernen Sie Wasser aus dem Behälter **A4** und dem Tank **A6**. Reinigen Sie alle Teile. Befüllen Sie den Vorratsbehälter **A4** mit sauberem kaltem Wasser. Schließen Sie den Luftbefeuchter an eine Steckdose an und nehmen Sie ihn wieder in Betrieb.
Der Luftbefeuchter produziert unzureichende Menge an Dampf, oder produziert keinen Dampf.	Im Behälter **A6** ist wenig oder kein Wasser.	Schalten Sie den Befeuchter aus und trennen Sie ihn vom Stromnetz. Befüllen Sie den Vorratsbehälter **A4** mit sauberem kaltem Wasser. Schließen Sie den Luftbefeuchter an eine Steckdose an und nehmen Sie ihn wieder in Betrieb.
	Der Regler **A11** ist auf eine niedrige Dampfintensität eingestellt.	Um die Ausgangsintensität vom Dampf zu erhöhen, drehen Sie den Regler **A11** im Uhrzeigersinn.
	Der Wechsler **A8** ist mit Mineralabsätzen verunreinigt.	Schalten Sie den Befeuchter aus und trennen Sie ihn vom Stromnetz. Reinigen Sie den Wechsler **A8** nach den Anweisungen im Kapitel Reinigung und Instandhaltung.
	Der Behälter **A4** ist nicht richtig in der Basis **A9** platziert.	Platzieren Sie den Behälter **A4** auf die Basis **A9** so, dass beide Teile ordnungsgemäß ineinander einrasten.
	Der Wechsler **A8** funktioniert nicht.	Nehmen Sie Kontakt mit der autorisierten Servicestelle auf.
Es gibt einen Wasserbeschlag am Luftbefeuchter oder an den Fenstern.	Der Raum, in dem der Luftbefeuchter platziert ist, ist zu kleiner oder die Luftfeuchtigkeit ist zu hoch.	Senken Sie die Intensität vom Dampfaustritt durch Drehen des Reglers **A11** gegen den Uhrzeigersinn und schalten Sie den Befeuchter komplett aus.
Der Wechsler **A8** setzt sich zu schnell mit Mineralablagerungen zu.	Sie benutzen zu hartes Wasser.	Benutzen Sie weicheres Wasser.

TECHNSICHE DATEN

Nennspannungsbereich ..... 220–240 V
Nennfrequenz ..... 50/60 Hz
Nennleistung ..... 25 W
Schutzklasse (vor Stromschlag) II
Volumen vom Wasserbehälter ..... 4 l
Befeuchtungsleistung ..... 250 ml/h
Betriebsdauer bei max. Behälterfüllung ..... 16 h
Lärmpegel ..... 35 dB(A)

Der deklarierte Lärmemissionswert bei diesem Gerät beträgt 35 dB(A), was den Schallleistungspegel A im Hinblick zur referenzierten Schallleistung von 1 pW darstellt.

Erklärung von technischen Begriffen
Schutzklasse vor Stromschlag:
Klasse II – der Schutz vor einem Stromschlag ist durch eine doppelte oder verstärkte Isolierung sichergestellt

Änderungen von Texten und technischen Spezifikationen vorbehalten.

HINWEISE UND INFORMATIONEN ZUM UMGANG MIT GEBRAUCHTEN VERPACKUNGEN

Geben Sie das gebrauchte Verpackungsmaterial bei der entsprechenden Sammelstelle ab.

ENTSORGUNG VON GEBRAUCHTEN ELEKTRISCHEN UND ELEKTRONISCHEN GERÄTEN

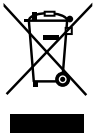

Dieses Symbol auf den Produkten oder in den Begleitdokumenten bedeutet, dass die gebrauchten elektrischen und elektronischen Geräte nicht in den Hausmüll geworfen werden dürfen. Geben Sie diese Produkte zu einer sachgerechten Entsorgung, Wiederverwendung und Recycling bei den entsprechenden Sammelstellen ab. Alternativ können Sie in einigen EU-Ländern und außerhalb der EU diese Produkte bei dem örtlichen Händler beim Kauf eines anderen ähnlichen Gerätes abgeben.

Durch eine sachgerechte Entsorgung des produktes tragen Sie zur Erhaltung von wertvollen Naturressourcen bei und helfen bei der Prävention möglicher negativer Einflüsse auf die Umwelt und die menschliche Gesundheit, was die Folgen einer unsachgemäßen Abfallentsorgung sein könnten. Weitere Details können Sie bei der örtlichen Behörde oder der nächsten Sammelstelle einholen.
Bei einer unsachgemäßen Entsorgung dieser Abfallart können in Übereinstimmung mit den nationalen Vorschriften Bußgelder auferlegt werden.

Für gewerbliche Subjekte in EU-Ländern
Falls Sie elektrische und elektronische Geräte entsorgen wollen, holen Sie die entsprechenden Informationen von Ihrem Händler oder Lieferanten ein.

Entsorgung außerhalb der EU-Länder
Dieses Symbol ist un der Europäischen Union gültig. Falls Sie dieses Produkt entsorgen wollen, holen Sie entsprechende Informationen über eine ordnungsgemäße Entsorgung bei den örtlichen Behörden oder Ihrem Händler ein.

Dieses Produkt erfüllt alle sämtlichen Grundanforderungen von EU-Richtlinien, die sich auf dieses Produkt beziehen.

Copyright © 2016, Fast ČR, a.s.