SENCOR®

SHF 2050BL
SHF 2051GR

ES ▪ Humidificador

Copyright © 2016, Fast ČR, a.s.

Revision 10/2016

Humidificador

Instrucciones importantes de seguridad

LÉALAS DETENIDAMENTE Y CONSÉRVELAS PARA SU POSTERIOR USO.

- Este aparato puede ser utilizado por niños a partir de 8 años de edad y por personas con discapacidades físicas o intelectuales, o carentes de experiencia, siempre y cuando se las supervise adecuadamente o se las instruya acerca del uso seguro del producto y comprendan los posibles peligros. No se debe permitir que los niños jueguen con el aparato. Las tareas de mantenimiento y limpieza del aparato deben ser realizadas únicamente por el usuario, y bajo ningún concepto debe permitirse que las realicen niños sin supervisión.
- El aparato está diseñado para el uso en entornos domésticos, oficinas y otros lugares parecidos. Debe instalarse siempre sobre una superficie seca, plana, dura y estable. No se debe instalar sobre superficies blandas, como por ejemplo una cama o un sofá, ya que podría volcar.
- El aparato no debe colocarse cerca de dispositivos que emitan calor, ni se debe exponer a la luz directa del sol.
- Antes de conectar el aparato a una toma de corriente, se debe comprobar que la tensión nominal que aparece en la etiqueta de clasificación coincida con la tensión eléctrica de la toma de corriente.
- El aparato no debe utilizarse en espacios cerrados en los que exista riesgo de que se produzcan fugas de gases inflamables o vapores químicos, ni en los que haya grandes cantidades de polvo. Cuando esté en funcionamiento, el aparato debe situarse a una distancia suficiente de cortinas y otros materiales textiles, y a un mínimo de 2 metros de otros dispositivos eléctricos o electrónicos, así como de materiales que sean sensibles a la humedad, para evitar que resulten dañados como consecuencia del incremento de los niveles de humedad.
- Ninguna pieza de este aparato se debe sustituir por piezas o accesorios de otro fabricante.
- Él depósito de agua únicamente se debe llenar con agua fresca limpia y sin aditivos. No se debe verter agua al depósito por la salida de vapor.
- En el recipiente para aceites esenciales únicamente se deben colocar aceites esenciales de aromaterapia. Únicamente se deben utilizar aceites esenciales 100 % naturales y de alta calidad diseñados específicamente para dispersarse por el aire. Los aceites esenciales deben utilizarse de forma cuidadosa y racionalizada. Se deben respetar las instrucciones y advertencias del fabricante.
- Antes de poner el aparato en marcha, se debe comprobar que esté montado correctamente y que el depósito de agua esté lleno.

Copyright © 2016, Fast ČR, a.s.

- El aparato no se debe cubrir cuando esté en funcionamiento. No se deben introducir objetos en la salida de vapor ni en las aberturas de ventilación. Se debe comprobar que no haya cuerpos extraños en ninguna de estas aberturas, ya que provocarían obstrucciones.
- Como consecuencia del incremento de los niveles de humedad en la habitación, es posible que se condense agua en los cristales de las ventanas o en los muebles interiores. Si llega a producirse esta situación, apague el aparato.
- Antes de añadir agua al depósito y de instalar, quitar, mover o limpiar el aparato, se debe apagar y se debe desconectar de la toma de corriente.
- La unidad base del aparato no se debe sumergir en agua ni en ningún otro líquido.
- El nebulizador no se debe tocar con objetos afilados, ya que resultaría dañado.
- Para desconectar el aparato de la toma de corriente, se debe tirar con suavidad del enchufe del cable de alimentación, nunca del propio cable. De lo contrario, podrían producirse daños en el cable de alimentación o en la toma de corriente.
- Si el cable de alimentación está dañado, debe encargarse su sustitución a un centro de servicio técnico profesional. Se prohíbe el uso del aparato si el cable de alimentación está dañado.
- El aparato no se debe utilizar si no funciona correctamente, si está dañado o si se ha sumergido en agua. Para evitar que se produzca una descarga eléctrica y alguien resulte herido, no se debe intentar reparar ni realizar ajustes en el aparato por cuenta propia. Todos los trabajos de reparación y ajuste se deben encargar a un centro de servicio técnico autorizado. Si se altera el aparato, se corre el riesgo de perder los derechos legales derivados de la garantía por calidad o rendimiento insatisfactorios.

Copyright © 2016, Fast ČR, a.s.

A

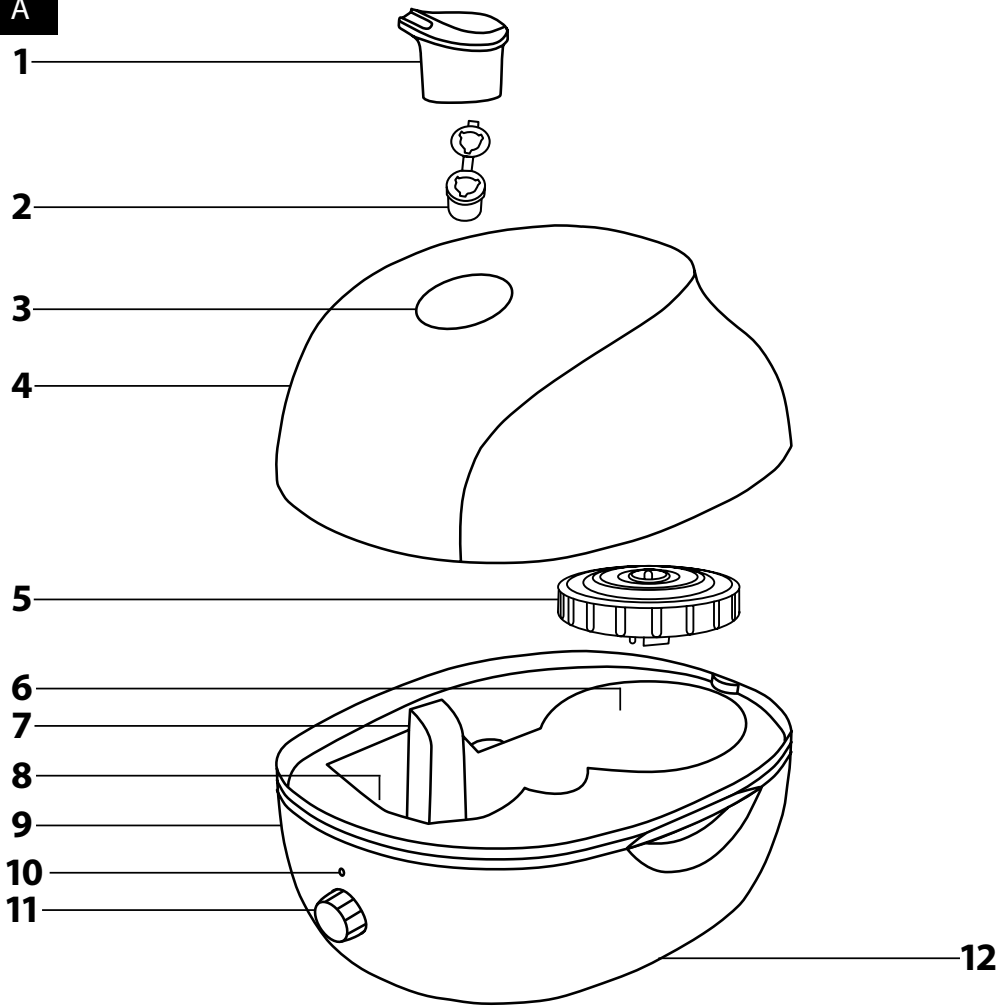

B

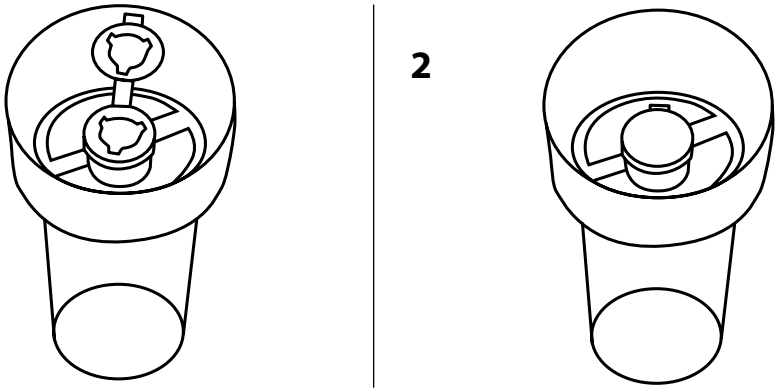

Copyright © 2016, Fast ČR, a.s.

ES Humidificador
Manual de uso

Antes de utilizar este aparato, lea detenidamente el manual de uso, aunque previamente ya se haya familiarizado con el funcionamiento de otros de aparatos similares. Utilice el aparato solamente de la forma descrita en este manual de uso. Conserve este manual de uso en un lugar seguro, donde pueda recuperarse fácilmente para consultarlo de nuevo en el futuro.
Le recomendamos que conserve la caja de cartón, los materiales de embalaje, el recibo de compra, la declaración de responsabilidad del vendedor y la tarjeta de garantía originales durante, al menos, la duración de la responsabilidad legal por calidad o rendimiento insatisfactorios. Si lo va a transportar, le recomendamos que guarde el aparato en la caja original del fabricante.

FUNCIONAMIENTO Y CARACTERÍSTICAS DEL HUMIDIFICADOR

- Un humidificador es un aparato diseñado para aumentar de forma eficaz los niveles de humedad ambiente en espacios interiores con el fin de mejorar la calidad del aire e influir positivamente en la salud de las personas. Constituye una medida preventiva para evitar que se seque la membrana mucosa de las vías respiratorias y prevenir enfermedades respiratorias. Se recomienda su uso principalmente en las épocas en que también se utiliza la calefacción, puesto que el aire ambiente interior suele ser muy seco.
- El funcionamiento del humidificador SHF 2050BL / SHF 2051GR se basa en un oscilador ultrasónico de alta frecuencia. Gracias a esta tecnología, genera vapor frío y no influye en la temperatura ambiente. La intensidad de humidificación se puede ajustar, y también pueden utilizarse aceites esenciales para crear una atmósfera interior más agradable. Con una intensidad de humidificación de 250 ml/h, puede utilizarse en habitaciones con un área de hasta 30 m^2. La capacidad del depósito de agua, de 4 litros, asegura un tiempo de funcionamiento de hasta 16 horas por carga. Cuando no queda suficiente agua en el depósito se ilumina un indicador y, al mismo tiempo, se activa una función de protección que apaga el humidificador automáticamente para evitar que resulte dañado. El humidificador también se apaga automáticamente si se quita el depósito de agua mientras está en funcionamiento.

DESCRIPCIÓN DEL HUMIDIFICADOR

A1 Boquilla de salida de vapor, pivotante a 360°
A2 Recipiente para aceites esenciales
A3 Salida de vapor
A4 Depósito de agua de 4 litros
A5 Tapón de la abertura de llenado del depósito de agua, con interruptor de salida de agua
A6 Recipiente de agua
El agua del depósito se lleva al recipiente de agua.
A7 Abertura de salida de aire
A8 Nebulizador
Superficie donde el agua se convierte en vapor frío (neblina).
A9 Unidad base
A10 Indicador de funcionamiento y de nivel de agua bajo en el recipiente de agua
A11 Control de la intensidad de humidificación
Permite apagar el aparato y ajustar la salida.
A12 Aberturas de ventilación

LUGAR DE USO DEL HUMIDIFICADOR, MONTAJE Y LLENADO DEL DEPÓSITO DE AGUA

1. Coloque el humidificador siempre sobre una superficie plana, seca y estable, y a una distancia de, como mínimo:
   – 60 cm del suelo;
   – 30 cm de las paredes o el lateral de cualquier mueble;
   – 200 cm de cualquier dispositivo eléctrico o electrónico, o de cualquier material que sea sensible a la humedad, con el fin de evitar que resulten dañados como consecuencia del aumento de los niveles de humedad.
2. Compruebe que el humidificador esté apagado y desconectado de la toma de corriente. Extraiga la boquilla **A1** y levante el depósito de agua **A4** de la unidad base **A9**. Dele la vuelta, desenrosque el tapón de la abertura de llenado **A5** girándolo en sentido antihorario y retírelo.
3. Llene el depósito de agua **A4** con agua del grifo limpia y fresca. Cuando el depósito de agua **A4** esté lleno, fije correctamente el tapón **A5** girándolo en sentido horario hasta el tope. Dé la vuelta al depósito de agua **A4**, de forma que el tapón **A5** quede mirando hacia abajo y vuelva a colocar el depósito en la unidad base **A9**, de forma que ambas piezas queden encajadas correctamente. Cuando el depósito de agua **A4** se coloca en la unidad base **A9**, se empieza a transportar agua al recipiente de agua **A6**.

Atención:
El agua que hay en el recipiente de agua **A4** puede alcanzar los 40 °C.
Si fuera necesario mover el humidificador, tenga mucho cuidado de que no se derrame el agua que hay en el recipiente de agua **A6**.

4. Una vez que está abierto, puede añadir unas gotas de aceite esencial al recipiente para aceites esenciales **A2**, tal como se muestra en la figura **B1**. Antes de utilizar aceites esenciales, infórmese sobre sus efectos y sobre las dosis correctas en su comercio habitual o consultando a un experto. No se deben añadir productos que no sean aceites esenciales al recipiente para aceites esenciales **A2**. Después de añadir el aceite esencial, cierre el recipiente para aceites esenciales **A2** (véase la figura **B2**).
5. Coloque la boquilla **A1** en la salida de vapor **A3**.

USO DEL HUMIDIFICADOR

1. Compruebe que el humidificador esté montado correctamente. Conecte el cable de alimentación a la toma de corriente. Gire el control giratorio **A11** en sentido horario para encender el humidificador. El indicador **A10** se iluminará en color verde. Al cabo de unos instantes, el humidificador empezará a generar vapor frío. Asegúrese de que el vapor que sale durante el funcionamiento del aparato no se dirija hacia muebles u otros objetos sensibles a la humedad. La dirección de salida del vapor se puede modificar girando la boquilla **A1** al ángulo necesario.
2. Utilice el control giratorio **A11** para aumentar y reducir la intensidad de salida de vapor durante el funcionamiento del aparato. Mueva el control giratorio **A11** hacia la derecha para aumentar la salida de vapor, y en dirección opuesta para reducirla. Si el depósito de agua **A4** se llena al máximo, el aparato puede llegar a proporcionar hasta 16 horas de funcionamiento con la salida de vapor en la posición de intensidad máxima.

Atención:
Si el humidificador se ha transportado a una temperatura inferior al punto de congelación, debe dejarse a temperatura ambiente durante durante 30 minutos aproximadamente para que se aclimate antes de encenderlo.

El humidificador debe utilizarse con una temperatura ambiente de entre 5 y 40 °C, y una humedad relativa de hasta el 60 %. Si la temperatura ambiente desciende de 0 °C, apague el humidificador y vacíe el agua del depósito de agua **A4** y del recipiente de agua **A6** para evitar que se produzcan daños en el aparato.

No se debe levantar el depósito de agua **A4** de la unidad base **A9** ni se debe tocar el nebulizador **A8** mientras el humidificador está en funcionamiento. El humidificador está equipado con una función de apagado automático diseñada para protegerlo en caso de que el depósito de agua **A4** se extraiga con el aparato en funcionamiento.

3. Cuando el nivel de agua del recipiente de agua **A6** es bajo, el indicador **A10** se ilumina en color rojo y el humidificador detiene automáticamente la generación de vapor. Esta función de seguridad tiene el objetivo de evitar que se produzcan daños en el nebulizador **A8**.
   Si fuera necesario, añada agua tal como se explica en los apartados 2 y 3 del capítulo «Lugar de uso del humidificador, montaje y llenado del depósito de agua». Después de esto, se puede volver a poner en marcha el humidificador.
4. Para apagar el humidificador, gire el control giratorio **A11** al máximo en sentido antihorario. El indicador **A10** se apagará. Desconecte el humidificador de la toma de corriente y límpielo tal como se explica en el capítulo «Limpieza y mantenimiento».

LIMPIEZA Y MANTENIMIENTO

- Antes de limpiar el humidificador, apáguelo y desconéctelo de la toma de corriente.
- Respete siempre las siguientes instrucciones de limpieza y mantenimiento del humidificador. De lo contrario, su rendimiento podría verse afectado negativamente y podrían crecer microorganismos no deseados en el interior del humidificador.

Limpieza después de cada uso

- Extraiga la boquilla **A1** de la salida de vapor **A3**. Extraiga el recipiente para aceites esenciales **A2**, limpie los restos de aceite esencial y vuelva a colocar el recipiente en su alojamiento. Extraiga el depósito de agua **A4** de la unidad base **A9**, llévelo al fregadero de la cocina, gírelo boca abajo y abra el tapón **A5**. Vacíe los restos de agua por la abertura de llenado, lávelo con agua limpia y luego seque la superficie con un paño suave. Por último, coloque le tapón **A5** en el depósito de agua **A4** e introduzca la boquilla **A1** en la salida **A3**.
- Vacíe el agua del recipiente de agua **A6** y séquelo con un paño limpio suave.

Limpieza a fondo (una vez por semana)

- Vierta aproximadamente 100 ml de vinagre en el recipiente de agua **A6** y déjelo actuar durante 15 minutos. Utilizando un cepillo de cerda suave, quite las incrustaciones de cal del recipiente de agua **A6** y el nebulizador **A8**. Limpie los restos de cal y el vinagre con un paño humedecido con agua limpia, y luego seque con un paño seco.
- Limpie bien el recipiente para aceites esenciales **A2** en agua corriente o utilizando un paño húmedo, y luego vuélvalo a colocar en su lugar.

Atención:
No debe dejarse agua en el depósito de agua **A4** o el recipiente de agua **A6** durante más de una semana.
El nebulizador **A8** no se debe tocar con objetos afilados, ya que resultaría dañado.

- Limpie la superficie exterior del humidificador según convenga con un paño suave limpio y ligeramente humedecido con agua templada.
- No sumerja la unidad base **A9** en agua ni la lave con agua corriente. No utilice productos de limpieza abrasivos, disolventes, etc. para los trabajos de limpieza, ya que podrían dañar la superficie del aparato.

Copyright © 2016, Fast ČR, a.s.

SOLUCIÓN DE PROBLEMAS

Problema	Causa posible	Solución
El indicador **A10** está apagado y el humidificador no genera vapor.	El humidificador está conectado a una toma de corriente que no funciona o no está conectado a ninguna toma de corriente.	Conecte el humidificador a una toma de corriente que funcione correctamente y ajuste la intensidad de salida de vapor que desee con el control giratorio **A11**.
El indicador **A10** está iluminado en color rojo.	No hay suficiente agua en el recipiente de agua **A6**.	Apague el humidificador y desconéctelo de la toma de corriente. Llene el depósito de agua **A4** con agua limpia y fresca. Monte el humidificador, conéctelo a una toma de corriente y vuélvalo a encender.
El vapor hace olor.	La primera vez que se utiliza el humidificador, puede percibirse un olor.	Abra el tapón del depósito de agua **A5** y deje que el depósito de agua **A4** se ventile durante un mínimo de 12 horas.
	El depósito de agua **A4** o el recipiente de agua **A6** contienen agua sucia.	Apague el humidificador y desconéctelo de la toma de corriente. Vacíe el agua del depósito de agua **A4** o del recipiente de agua **A6**. Límpielo todo. Llene el depósito de agua **A4** con agua limpia y fresca. Conecte el humidificador a una toma de corriente y vuélvalo a encender.
La cantidad de vapor que genera el humidificador no es suficiente, o no se genera nada de vapor.	No hay suficiente agua en el recipiente de agua **A6**, o el recipiente está totalmente vacío.	Apague el humidificador y desconéctelo de la toma de corriente. Llene el depósito de agua **A4** con agua limpia y fresca. Conecte el humidificador a una toma de corriente y vuélvalo a encender.
	El control giratorio **A11** está ajustado a una intensidad baja de salida de vapor.	Para aumentar la intensidad de salida de vapor, gire el control giratorio **A11** hacia la derecha.
	El nebulizador **A7** tiene restos de minerales.	Apague el humidificador y desconéctelo de la toma de corriente. Limpie el nebulizador **A8** siguiendo las instrucciones del capítulo «Limpieza y mantenimiento».
	El depósito de agua **A4** no está colocado correctamente en la unidad base **A9**.	Coloque el depósito de agua **A4** en la unidad base **A9** de forma que las dos piezas queden encajadas correctamente.
	El nebulizador **A8** no funciona.	Póngase en contacto con un centro de servicio técnico autorizado.
El humidificador o las ventanas de la habitación se empañan.	La habitación en la que se utiliza el humidificador es demasiado pequeña o demasiado húmeda.	Baje la intensidad de salida de vapor al mínimo girando el control giratorio **A11** en sentido antihorario, o apague el humidificador.
Se acumulan restos de minerales rápidamente en el nebulizador **A8**.	El agua utilizada es demasiado dura.	Utilice agua más blanda.

ESPECIFICACIONES TÉCNICAS

Tensión nominal ..... 220–240 V
Frecuencia nominal ..... 50/60 Hz
Potencia de entrada nominal ..... 25 W
Clase de protección frente a descargas eléctricas II
Capacidad del depósito de agua ..... 4 l
Intensidad de salida del humidificador ..... 250 ml/h
Tiempo de funcionamiento con el depósito de agua completamente lleno ..... 16 h
Nivel de ruido ..... 35 dB(A)

El nivel declarado de emisión de ruido del aparato es de 35 dB(A), lo que representa el nivel A de energía acústica respecto de una energía acústica de referencia de 1 pW.

Explicación de terminología técnica
Clase de seguridad para protección frente a descargas eléctricas:
La Clase II de protección frente a descargas eléctricas se obtiene por un aislamiento doble o de alta resistencia.

Nos reservamos el derecho a modificar el texto y las especificaciones técnicas.

INSTRUCCIONES E INFORMACIÓN ACERCA DE LA ELIMINACIÓN DE LOS MATERIALES DE EMBALAJE USADOS

Elimine el material de embalaje usado en un emplazamiento de su municipio designado para el depósito de residuos.

ELIMINACIÓN DE EQUIPOS ELÉCTRICOS Y ELECTRÓNICOS USADOS

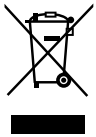

Este símbolo que aparece en productos o documentos originales significa que los productos eléctricos o electrónicos usados no se deben juntar con los residuos municipales. Para una eliminación, regeneración y reciclaje correctos, deposite estos aparatos en puntos de recolección determinados. Alternativamente, en algunos estados de la Unión Europea u otros países europeos, puede devolver sus aparatos a minoristas locales si adquiere un aparato nuevo equivalente.

La correcta eliminación de este producto ayuda a ahorrar valiosos recursos naturales y evita los posibles efectos negativos en el medio ambiente y la salud humana que podrían resultar de una incorrecta eliminación de los residuos. Diríjase a las autoridades locales o los lugares de recogida para obtener más detalles.
De acuerdo con la normativa nacional, se podrán imponer sanciones por la eliminación incorrecta de este tipo de residuos.

Para entidades empresariales de los estados de la Unión Europea
Si desea eliminar aparatos eléctricos o electrónicos, pida a su minorista o proveedor la información necesaria.

Eliminación en países fuera de la Unión Europea.
Este símbolo es válido en la Unión Europea. Si desea eliminar este producto, solicite a su ayuntamiento o minorista la información necesaria sobre el método de eliminación correcto.

Este producto satisface todos los requisitos básicos de las directivas relacionadas de la UE.

Copyright © 2016, Fast ČR, a.s.