SENCOR® SFE 2311BK

FR ▪ Ventilateur de table

Copyright © 2017, Fast ČR, a.s.

Ventilateur de table

Consignes de sécurité importantes

VEUILLEZ LES LIRE ATTENTIVEMENT ET LES CONSERVER POUR UNE UTILISATION FUTURE.

- Cet appareil peut être utilisé par des enfants de plus de 8 ans et des personnes dont les capacités physiques, sensorielles ou mentales sont réduites ou des personnes dénuées d'expérience ou de connaissance, si elles ont pu bénéficier, par l'intermédiaire d'une personne responsable de leur sécurité, d'une surveillance ou d'instructions préalables concernant l'utilisation de l'appareil et qu'elles comprennent les risques potentiels. Le nettoyage et l'entretien ne doivent pas être réalisés par des enfants sauf s'ils sont âgés de plus de 8 ans et sous surveillance. Tenir l'appareil et le cordon d'alimentation hors de la portée des enfants qui sont âgés de moins de 8 ans. Les enfants ne doivent pas jouer avec l'appareil.
- Avant de brancher l'appareil à une prise électrique, vérifiez que la tension assignée mentionnée sur l'étiquette de l'appareil correspond bien à celle de la tension d'alimentation de la prise.
- Branchez l'appareil uniquement à une prise correctement mise à la terre.
- L'appareil est conçu pour un usage domestique et une utilisation dans des bureaux et des types de zones similaires. Ne l'utilisez pas dans des pièces humides ou très poussiéreuses comme les buanderies ou salles de bain, dans les zones de stockage de produits chimiques ou de substances explosives, dans des environnements industriels ou à l'extérieur !
- Ne placez pas l'appareil à proximité d'une flamme nue ou d'appareils qui sont une source de chaleur.
- Ne placez pas l'appareil sur des surfaces instables comme des tapis à poil long et épais. L'appareil doit être placé sur une surface stable, sèche, plane et régulière uniquement.
- Avant d'allumer le ventilateur, assurez-vous qu'il est monté conformément aux consignes données dans cette notice d'utilisation. Ne démarrez pas l'appareil si les grilles de protection ne sont pas installées correctement. Utilisez seulement les pièces de rechange originales pour assembler l'appareil.
- Ne couvrez pas l'appareil pendant son fonctionnement.
- Évitez tout contact avec les parties en mouvement de l'appareil. N'insérez jamais vos doigts ou tout autre objet à travers la grille de protection quand l'appareil est branché sur la prise de courant, en particulier quand il est en marche.
- Ne submergez jamais l'appareil ou son cordon d'alimentation dans l'eau ou tout autre liquide ; ne le lavez pas à l'eau courante.

Copyright © 2017, Fast ČR, a.s.

- Assurez-vous que le cordon d'alimentation ne pende pas d'un bord de la table ou qu'il n'entre pas en contact avec une surface chaude.
- Éteignez toujours l'appareil et débranchez-le de la prise de courant lorsque vous le laissez sans surveillance ou ne l'utilisez pas, et avant procéder au montage, démontage ou nettoyage.
- Débranchez l'appareil de la prise de courant en tirant sur la fiche du cordon d'alimentation ; ne tirez jamais sur le cordon d'alimentation. Sinon, le cordon d'alimentation ou la prise pourraient être endommagés.
- Si le cordon d'alimentation est endommagé, un centre de réparation autorisé devra le remplacer ou une personne ayant des qualifications similaires, pour prévenir la création de situation dangereuse. Il est interdit d'utiliser l'appareil si le cordon d'alimentation est endommagé.
- Ne pas utiliser l'appareil s'il ne fonctionne pas correctement, s'il a été endommagé ou immergé dans l'eau. Pour prévenir une situation de danger, ne réparez pas ou ne modifiez pas vous-même l'appareil. Toutes les réparations ou réglages doivent être réalisés par un centre de réparation autorisé. En modifiant l'appareil, vous risquez d'annuler vos droits légaux découlant de la garantie pour qualité ou prestation non satisfaisante.

Copyright © 2017, Fast ČR, a.s.

A

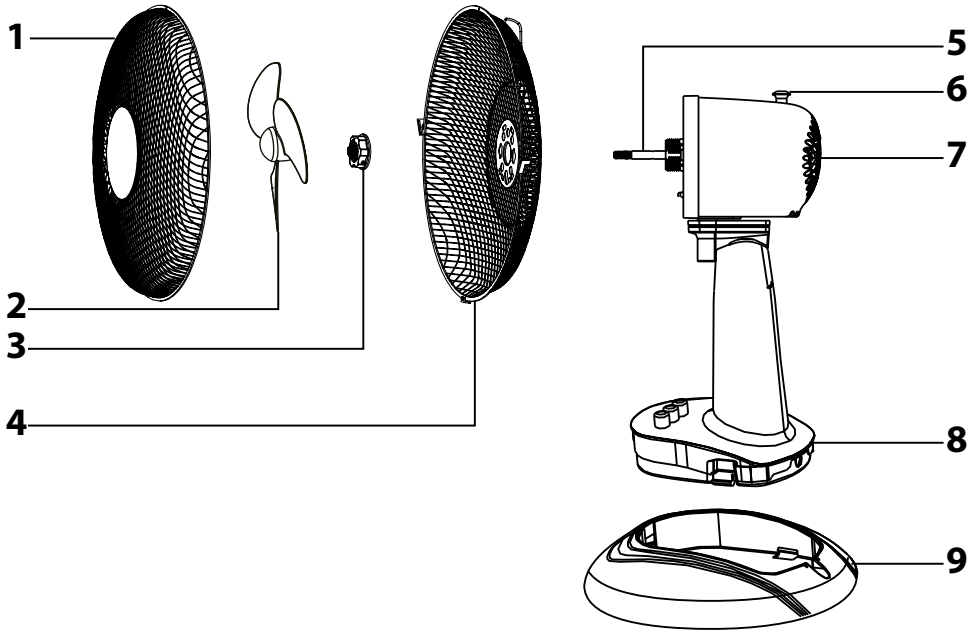

B

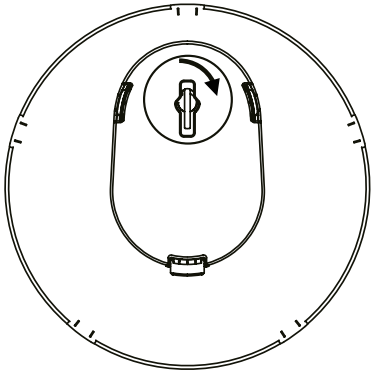

FR Ventilateur de table
Notice d'utilisation

- Avant d'utiliser cet appareil, veuillez lire attentivement la notice d'utilisation, même si vous êtes déjà habitué au fonctionnement d'appareils similaires. Utilisez l'appareil uniquement de la façon décrite par cette notice d'utilisation. Conservez cette notice d'utilisation dans un lieu sûr et facile d'accès pour la consulter à l'avenir.
- Nous vous recommandons de conserver la boîte en carton d'origine, les matériaux d'emballage et le ticket de caisse, ainsi que la déclaration de responsabilité du vendeur ou la carte de garantie pendant la durée de responsabilité légale en cas de prestations ou de qualité non satisfaisantes. En cas de transport de l'appareil, nous vous recommandons de l'emballer dans la boîte d'origine du fabricant.

DESCRIPTION DE L'APPAREIL

A1 Grille de protection avant
A2 Hélice de 23 cm de diamètre
A3 Écrou de fixation de la grille de protection arrière
A4 Grille de protection arrière avec clips de fixation et poignée de transport
A5 Arbre du bloc moteur
A6 Interrupteur à bascule oscillation horizontale
A7 Bloc moteur avec angle de pivot vertica réglable
A8 Tableau avec boutons de commande vitesse
0 – arrêt, 1 – vitesse lente, 2 – vitesse rapide
A9 Socle

Remarque :
Une vis et un écrou sont inclus parmi les accessoires pour fixer les grilles de protection.

AVANT LA PREMIÈRE UTILISATION

- Sortez l'appareil et ses accessoires de l'emballage. Avant de jeter les emballages, assurez-vous qu'il ne manque aucune pièce de l'appareil.

MONTAGE ET DÉMONTAGE DE L'APPAREIL

- Mettez le tableau de bord **A8** dans le socle **A9** en l'insérant par le dessus du socle et assurez-vous qu'il est bien installé à l'intérieur. Prenez le ventilateur au-dessous du bloc moteur **A7** et mettez-le à l'envers. Tournez l'écrou papillon au-dessous du tableau de bord **A8** de 90 º pour bien attacher le tableau **A8** au socle **A9** (voir Fig. B). Remettez le ventilateur à l'endroit en position de fonctionnement et positionnez-le sur une surface régulière, stable, sèche, propre et plane.
- Installez la grille de protection arrière **A4** contre la face avant du bloc moteur**A7** de manière à ce que la poignée soit située au-dessus du bloc moteur**A7** et que les dents d'alignement de la face avant du bloc moteur **A7** glissent dans les trous correspondants sur la grille arrière **A4**. Placez l'écrou **A3** sur l'arbre **A5** et vissez-le en le tournant vers la droite pour bien attacher la grille de protection arrière **A4** au bloc moteur **A7**. Avant de serrer l'écrou **A3**, assurez-vous que la grille arrière **A4** n'a pas bougé et que les dents d'alignement sont toujours dans leurs trous respectifs.
- Placez l'hélice **A2** sur l'arbre du bloc moteur **A5** de manière à ce que l'arbre **A5** glisse bien dans la pièce centrale de l'hélice du ventilateur**A2**. Poussez à fond l'hélice **A2** vers le bloc moteur **A7**. À ce stade, vérifiez que l'hélice **A2** tourne librement.
- Ouvrez tous les clips sur la ceinture de la grille de protection arrière **A4**. Placez la grille de protection avant **A1** contre la grille de protection arrière**A4** de manière à ce que la grille avant **A1** s'encastre dans les crochets d'alignement sur la partie arrière de la grille de protection arrière **A4** et que les trous des vis au-dessus de chaque grille soient alignés. Clipsez les clips autour des ceintures des grilles. Pour garantir un raccord solide des deux grilles, il faut visser la vis fournie dans les trous au-dessus des grilles et bien la fixer avec l'écrou.
- Avant de mettre le ventilateur en marche, vérifiez qu'il est bien assemblé et que les grilles de protection sont attachées correctement.
- Pour le démonter, réalisez cette procédure en sens inverse.

FONCTIONNEMENT DE L'APPAREIL

Réglage de la vitesse et arrêt du ventilateur

- Placez le ventilateur sur une surface régulière, plane et sèche à portée d'une prise de courant. Branchez le câble d'alimentation à la prise d'alimentation. Réglez la vitesse du débit d'air à l'aide des boutons sur le tableau de bord **A8**. Les fonctions des boutons de commande sont décrites ci-dessous :
0 – éteindre le ventilateur ;
1 – régler un débit d'air lent ;
2 – régler un débit d'air rapide.
- Lorsque vous n'utilisez plus l'appareil, éteignez-le et débranchez-le de la prise.

Réglage de l'oscillation horizontale

- Il est possible de régler l'oscillation horizontale du bloc moteur **A7** avec l'interrupteur à bascule **A6**. Pour démarrer l'oscillation horizontale, appuyez sur l'interrupteur à bascule **A6**. Le bloc moteur **A7** oscillera entre un côté et l'autre à un angle d'environ 90 °.
- Pour arrêter l'oscillation, appuyez sur l'interrupteur à bascule **A6**. Le bloc moteur arrêtera d'osciller.

Réglage de l'angle de pivot vertical du bloc moteur

- Avant de configurer l'angle de pivot vertical du bloc moteur **A7**, éteignez le ventilateur. Placez le bloc moteur **A7** selon l'angle désiré puis redémarrez le ventilateur.

Remarque :
Le moteur **A7** peut pivoter vers le haut ou vers le bas dans une certaine limite. Ne forcer pas l'angle de pivot du bloc moteur **A7**.

NETTOYAGE ET ENTRETIEN

- Avant de le nettoyer, assurez-vous que l'appareil est éteint et débranché de la prise de courant.
- Dépoussiérez l'appareil à intervalles réguliers. Un chiffon sec et propre suffit pour le nettoyage normal. Si l'appareil est très sale, démontez-le et essuyez les pièces individuelles avec un chiffon légèrement imbibé d'une solution d'eau chaude et de détergent neutre. Puis, essuyez complètement toutes les pièces avec. L'eau ne doit pas entrer dans le bloc moteur **A7** ou à l'intérieur du tableau de bord **A8** pendant le nettoyage.
- Avant de remonter l'appareil, assurez-vous que toutes les pièces de l'appareil sont sèches.
- Ne submergez pas l'appareil ou son cordon d'alimentation dans l'eau ou tout autre liquide ; ne le lavez pas à l'eau courante.
- N'utilisez pas de paille de fer, produits de nettoyage abrasifs, essence ou autres solvants pour le nettoyage.

Copyright © 2017, Fast ČR, a.s.

RANGEMENT

- Si vous n'utiliserez pas le ventilateur pendant une longue période de temps, rangez-le dans un endroit sec et propre ou démontez-le et remettez-le dans sa boîte.

CARACTÉRISTIQUES TECHNIQUES

Plage de tension assignée..... 220 – 240 V
Fréquence assignée ..... 50 Hz
Puissance assignée .....25 W
Indice de protection contre les chocs électriques II
Niveau de bruit.....51 dB(A)
Débit d'air maximum ..... 13,37 m^3/min
Valeur de service ..... 0,68 (m^3/min)/W
Vitesse maximale de l'air.....2,93 m/s
Normes de mesure
de la valeur de service .....IEC 60879:1986, EN 50564:2011, EN 60704-2-7:1998, EN 60704-1:2010
Contact pour de plus
amples informations ..... FAST ČR, a. s., Černokostelecká 1621, 251 01 Říčany, Czech Republic

Le niveau d'émission sonore déclaré de l'appareil est 51 dB(A), ce qui représente un niveau A de puissance acoustique par rapport à la puissance acoustique de référence de 1 pW.

Explication des termes techniques
Indice de protection contre les chocs électriques :
Classe II – la protection contre les chocs électriques est fournie par la double isolation ou l'isolation pour usage intensif.

Nous nous réservons le droit de modifier les textes et les spécifications techniques.

INSTRUCTIONS ET INFORMATIONS CONCERNANT L'ÉLIMINATION DES MATÉRIAUX D'EMBALLAGE USÉS

Éliminez les matériaux d'emballage à la déchetterie de votre ville.

ÉLIMINATION DES ÉQUIPEMENTS ÉLECTRONIQUES ET ÉLECTRIQUES

Ce symbole sur les produits ou les documents originaux signifie que les équipements électroniques ou électriques ne doivent pas être éliminés avec les déchets ménagers. Pour une bonne élimination, rénovation et recyclage, apportez tous ces équipements aux déchetteries prévues. Sinon, dans certains états de l'Union européenne ou dans d'autres pays européens, vous pouvez retourner vos appareils au revendeur local lors de l'achat d'un nouvel appareil similaire.
La bonne élimination de ce produit aide à conserver les ressources naturelles précieuses et prévient tout effet potentiel négatif sur l'environnement et la santé humaine, qui pourrait découler d'une mauvaise élimination des déchets. Pour plus d'informations, renseignez-vous auprès des autorités locales ou des installations de collecte des déchets.
Conformément à la règlementation nationale, des sanctions peuvent être prononcées contre la mauvaise élimination de ce type de déchet.
Pour les organismes commerciaux dans les états de l'Union européenne
Si vous désirez éliminer les équipements électroniques ou électriques, demandez de plus amples informations à votre revendeur ou fournisseur.

Élimination dans les pays hors Union européenne
Ce symbole est valide dans l'Union européenne. Si vous désirez éliminer ce produit, demandez de plus amples informations sur la bonne méthode d'élimination à votre revendeur ou administration locale.

Cet appareil satisfait les exigences de base des directives UE associées.