SENCOR® SES 1710BK

IT ▪ Macchina da caffè espresso

Traduzione del manuale originale

Copyright © 2020, Fast ČR, a.s.

Revision 06/2020

Macchina da caffè espresso

Istruzioni di sicurezza importanti

LEGGERE ATTENTAMENTE E CONSERVARE PER FUTURE CONSULTAZIONI.

- Questo apparecchio può essere utilizzato da bambini dagli otto anni in su e da persone con capacità mentali, fisiche o sensoriali ridotte o prive di esperienza, purché siano opportunamente sorvegliate o abbiano ricevuto una formazione adeguata per utilizzare l'apparecchio in maniera sicura e ne abbiamo compreso i rischi potenziali.
- Non lasciare che i bambini giochino con l'apparecchio. Le operazioni di pulizia e manutenzione eseguibili dall'utilizzatore non dovranno essere svolte da bambini senza la sorveglianza di un adulto.
- Prima di collegare l'apparecchio a una presa di corrente verificare che la tensione elettrica riportata sull'etichetta dei valori nominali corrisponda a quella della presa.
- Collegare l'apparecchio esclusivamente a una presa di corrente dotata di messa a terra. Per ragioni di sicurezza si raccomanda di non utilizzare adattatori multipresa o cavi di prolunga.
- Questo apparecchio è destinato esclusivamente all'uso domestico. Non è inteso per l'uso in luoghi come:
  – cucine riservate al personale in negozi, uffici e altri luoghi di lavoro;
  – camere di alberghi e motel e altri spazi abitativi;
  – aziende agricole;
  – bed-and-breakfast.
- Non collocare l'apparecchio sul davanzale di una finestra, sul gocciolatoio del lavello della cucina o su altre superfici instabili. Installarlo sempre su una superficie asciutta, piana e stabile.
- Non collocare l'apparecchio sopra o accanto a fornelli elettrici o a gas, o in prossimità di fiamme libere.
- Non utilizzare mai l'apparecchio nelle immediate vicinanze di una vasca da bagno, una doccia o una piscina.
- Utilizzare l'apparecchio esclusivamente per gli scopi per i quali è stato concepito.
- Utilizzare l'apparecchio esclusivamente con gli accessori forniti in dotazione.
- Per garantire una circolazione dell'aria sufficiente asciare uno spazio libero di almeno 15 cm intorno e sopra l'apparecchio quando è in funzione.
- Non utilizzare la superficie superiore dell'apparecchio per riscaldare le tazze, né come piano d'appoggio per oggetti.
- Riempire il serbatoio dell'acqua con acqua fredda pulita. Non versarvi acqua o altri liquidi caldi e non infilare oggetti al suo interno.
- Prima di accendere l'apparecchio, controllare che:
  – la vaschetta raccogligocce con la rispettiva griglia sia installata in sede;

Copyright © 2020, Fast ČR, a.s.

– il serbatoio dell'acqua contenga una quantità di acqua sufficiente e sia correttamente installato. Il livello dell'acqua non deve superare l'indicatore di livello massimo.

- Prima di iniziare a preparare del caffè controllare che il portafiltro sia fissato correttamente alla testa di infusione. La pressione viene creata nel portafiltro durante il processo di vaporizzazione, perciò non spostarlo se l'apparecchio è in funzione, altrimenti potrebbero verificarsi situazioni di pericolo.

Attenzione
L'utilizzo non corretto può provocare lesioni personali.

- Quando si utilizza l'apparecchio, prestare particolare attenzione ad evitare di scottarsi con l'acqua o il vapore bollente.
- Durante l'uso controllare regolarmente il livello dell'acqua nel serbatoio. Quando l'acqua scende al di sotto dell'indicatore di livello minimo, aggiungerla. Prima di aggiungere l'acqua spegnere l'apparecchio e scollegarlo dalla presa di corrente.
- Per proteggere la pompa da possibili danni, l'apparecchio è dotato di un fusibile termico integrato che la disattiva in caso di funzionamento a vuoto. Se ciò dovesse verificarsi, scollegare il cavo di alimentazione dalla presa di corrente e lasciare raffreddare l'apparecchio per almeno 30 minuti, dopodiché sarà possibile riprendere a utilizzare la macchina.
- Durante e dopo l'uso dell'apparecchio le sue superfici accessibili sono calde a causa del calore residuo. Non toccare le superfici calde.
- Spegnere sempre l'apparecchio e scollegarlo dalla presa di corrente quando non lo si utilizza, quando lo si lascia incustodito e prima di montarlo, smontarlo, pulirlo o spostarlo. Lasciare che l'apparecchio si raffreddi prima di spostarlo o pulirlo. Non spostare l'apparecchio se c'è una tazza appoggiata sulla griglia della vaschetta raccogligocce oppure se sono presenti delle tazze sul piano scaldatazze.
- Mantenere l'apparecchio e i relativi accessori in un buono stato di pulizia. Pulirlo e manutenerlo seguendo le istruzioni riportate nel capitolo «Pulizia e manutenzione». Non lavare mai l'apparecchio sotto l'acqua corrente e non immergerlo in acqua o in altri liquidi.
- Assicurarsi che il cavo di alimentazione non venga a contatto con una superficie calda e fare in modo che la spina non venga a contatto con l'acqua.
- Scollegare l'apparecchio dalla presa di corrente estraendo la spina di alimentazione, senza mai tirare il cavo. In caso contrario, il cavo di alimentazione o la presa di corrente potrebbero danneggiarsi.
- Se il cavo di alimentazione è danneggiato, farlo riparare presso un centro di assistenza qualificato per prevenire situazioni di pericolo. Non usare l'apparecchio se il cavo di alimentazione è danneggiato.

Copyright © 2020, Fast ČR, a.s.

- Per evitare il pericolo di lesioni personali causate da scosse elettriche, non effettuare autonomamente alcuna riparazione o regolazione dell'apparecchio. Farlo sempre riparare o regolare presso un centro di assistenza autorizzato. La manomissione dell'apparecchio comporta il rischio di decadenza dei diritti di garanzia in caso di prestazioni o qualità del prodotto insoddisfacenti.

Copyright © 2020, Fast ČR, a.s.

A

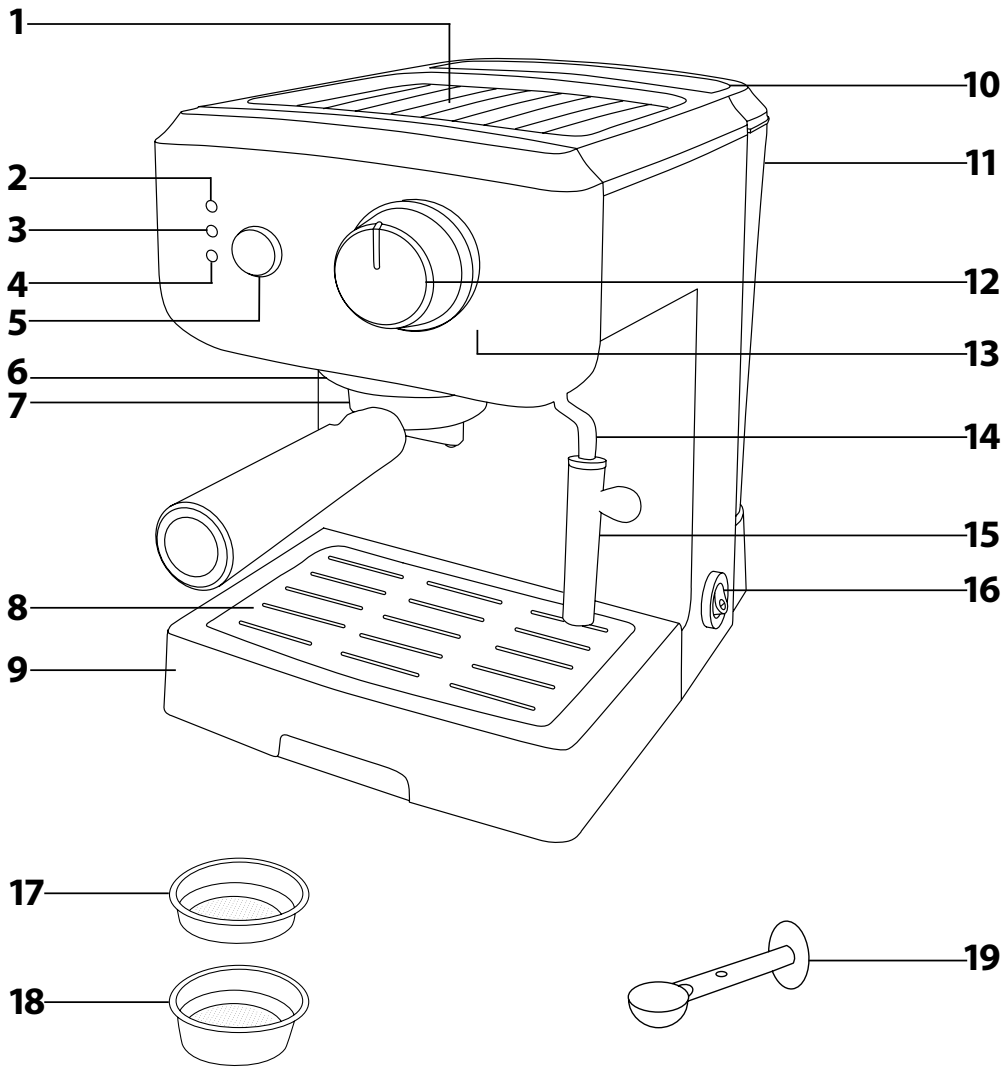

Copyright © 2020, Fast ČR, a.s.

IT Macchina da caffè espresso

Manuale dell'utente

- Prima di utilizzare questo apparecchio, leggere attentamente il manuale per l'utente, anche nei casi in cui si abbia familiarità con il funzionamento di apparecchi simili. Utilizzare l'apparecchio esclusivamente nella modalità descritta nel presente manuale per l'utente. Riporre il presente manuale in un luogo sicuro, in cui sia possibile recuperarlo facilmente per future consultazioni.
- Si raccomanda di conservare la scatola di cartone originale, il materiale di imballaggio, lo scontrino di acquisto, la dichiarazione di responsabilità del venditore o la scheda di garanzia almeno per la durata del periodo di responsabilità giuridica in caso di prestazioni o qualità del prodotto insoddisfacenti. In caso di trasporto, si raccomanda di imballare l'apparecchio nella scatola originale fornita dal produttore.

DESCRIZIONE DELLA MACCHINA

A1 Piano scaldatazze
A2 Spia di alimentazione
A3 Spia della temperatura acqua di infusione del caffè
A4 Spia della temperatura acqua di rilascio del vapore
A5 Commutatore tra le modalità Preparazione caffè e Rilascio vapore
A6 Testa di infusione
A7 Portafiltro con beccuccio erogatore del caffè
A8 Griglia rimovibile
A9 Vaschetta raccogliocce estraibile
A10 Coperchio inclinabile verso il basso con manico
A11 Serbatoio dell'acqua di 1,5 litri estraibile
A12 Selettore della modalità, 3 opzioni:
– preparazione del caffè ☕, standby ● e rilascio del vapore
A13 Caldaia (non illustrata in figura)
A14 Stilo erogatore del vapore orientabile
A15 Accessorio montalatte rimovibile
A16 Pulsante di accensione/spegnimento
A17 Filtro in acciaio inox piccolo (1 tazza di caffè)
A18 Filtro in acciaio inox grande (2 tazze di caffè)
A19 Misurino dosatore con pressino

PRIMA DEL PRIMO UTILIZZO DELLA MACCHINA

1. Rimuovere tutto il materiale di imballaggio dalla macchina, inclusi tutte le pellicole protettive, i cartellini promozionali o le etichette.
2. Collocare la macchina su una superficie piana, asciutta e stabile. Estrarre il serbatoio dell'acqua **A11** dalla macchina e lavarla con acqua pulita e una piccola quantità di detersivo da piatti neutro, quindi risciacquarla con cura con acqua pulita, asciugarlo e riposizionarla in sede.
3. Rimuovere la vaschetta raccogliocce estraibile **A9** con la griglia **A8**, strofinarla con un panno umido, asciugarla con un panno asciutto e reinstallarla nella parte inferiore della macchina.
4. Lavare il portafiltro **A7**, il dosatore del caffè **A19** e i filtri in acciaio inox **A17** e **A18** sotto acqua corrente pulita con l'aggiunta di detersivo da piatti, quindi risciacquarli con acqua pulita e asciugarli con un panno.
5. Strofinare la superficie esterna della macchina con un panno leggermente umido e asciugarla accuratamente con un panno asciutto.
6. Prima di preparare la prima tazza di caffè, fare funzionare la macchina per circa 60 secondi a vuoto, ossia con il serbatoio dell'acqua **A11** pieno, ma senza caffè pressato nel filtro. Questa operazione serve per lavare i componenti interni e la testa di infusione **A6**. Posizionare sotto al portafiltro **A7** un recipiente abbastanza capiente per raccogliere l'acqua calda di lavaggio che defluisce. Le istruzioni per avviare la macchina sono riportate nel capitolo «Utilizzo della macchina».

UTILIZZO DELLA MACCHINA

1. RIEMPIMENTO DEL SERBATOIO DELL'ACQUA

1.1 Afferrare il serbatoio dell'acqua **A11** dal manico **A10**. Sollevarlo ed estrarlo dalla parte posteriore della macchina.
1.2 Riempirlo di acqua fredda fino all'indicatore di livello massimo, reinserirlo nella macchina e inclinare verso il basso il coperchio con manico **A10**. Il serbatoio dell'acqua **A11** deve essere inserito saldamente in sede affinché l'acqua venga pompata fuori nella caldaia **A13**.

Nota:
Idealmente l'acqua versata nel serbatoio **A11** dovrebbe essere a temperatura ambiente (circa 25 °C). L'acqua troppo fredda potrebbe influire negativamente sul gusto finale della bevanda al caffè.

Attenzione!
Il serbatoio dell'acqua **A11** ha una capacità massima di 1,5 litri. Non riempirlo eccessivamente.
Non riempire mai il serbatoio dell'acqua **A11** di acqua calda, bollente o frizzante o di altri liquidi, come ad esempio, il latte. Non riempire il serbatoio dell'acqua **A11** quando è inserito nell'apparecchio, in quanto si rischia di spruzzare la macchina o di riempire eccessivamente il serbatoio **A11**.

1.3 Non lasciare l'acqua all'interno del serbatoio **A11** per più di un giorno. Per preparare caffè fresco di qualità è necessario usare sempre acqua fresca, altrimenti il gusto della bevanda ottenuta potrebbe essere negativamente influenzato.

2. ACCENSIONE DELLA MACCHINA

2.1 Collegare la spina del cavo di alimentazione a una presa di corrente. Assicurarsi che il serbatoio dell'acqua **A11** sia pieno di acqua fresca, che la vaschetta raccogliocce **A9** e la griglia **A8** siano installate nella rispettiva sede e che il selettore della modalità **A12** sia regolato sulla modalità standby.
2.2 Per accendere la macchina spostare l'interruttore **A16** sulla posizione ON. La spia **A2** si illuminerà.
2.3 Posizionare sotto la testa di infusione **A6** una tazza all'interno della quale fare defluire il caffè. Assicurarsi che il pulsante **A5** sia nella posizione non premuta, intesa per la modalità di preparazione del caffè. Regolare il selettore **A12** sulla modalità di preparazione del caffè. Appena l'acqua inizierà a scorrere fuori dalla testa di infusione **A6**, riportare il selettore della modalità **A12** alla modalità standby. Questo passaggio deve essere eseguito dopo l'accensione della macchina per pompare l'acqua dal serbatoio **A11** nella caldaia **A13**. L'acqua all'interno della caldaia **A13** viene riscaldata fino a raggiungere la temperatura ottimale per la vaporizzazione del caffè.

3. RISCALDAMENTO DELLA MACCHINA E DELLE TAZZE

3.1 Per preparare un caffè espresso di qualità occorre che la macchina, il portafiltro **A7**, il filtro **A17** o **A18** e le tazze siano riscaldati. Per fare questo, procedere come descritto di seguito.
3.2 Posizionare le tazze vuote capovolte sul piano scaldatazze **A1** e attendere che si riscaldino.
3.3 Scegliere il filtro **A17** o **A18** e inserirlo nel portafiltro **A7**, facendolo scorrere saldamente lungo l'intero perimetro. Inserire il portafiltro **A7** sotto la testa di infusione **A6** in modo che il manico sia rivolto verso sinistra. Questa posizione è indicata dalla scritta «INSERT» (Inserisci) marcata sul pannello anteriore della macchina. Per fissare il portafiltro **A7** alla testa di infusione **A6** ruotare il manico verso destra nella posizione «LOCK» (Blocca).
3.4 Attendere che la spia **A3** si illumini, riportare il selettore **A12** alla modalità di preparazione del caffè. L'acqua calda inizierà a defluire dall'erogatore del portafiltro **A7** nella tazza posizionata sotto al beccuccio erogatore. Appena la spia **A3** si spegne, riportare il selettore della modalità **A12** alla modalità standby. Togliere la tazza contenente l'acqua calda. A questo punto il processo di riscaldamento è terminato.

4. PREPARAZIONE DEL CAFFÈ

4.1 Estrarre il portafiltro **A7** dalla macchina e asciugare il filtro con un foglio di carta da cucina.
4.2 Appoggiare il portafiltro **A7** su una superficie piana e versare nel filtro la quantità di caffè macinato corrispondente nel filtro scelto. Per riempire il filtro piccolo (1 tazza di caffè) **A17** occorre la quantità di caffè di un misurino dosatore **A19**. Per riempire il filtro grande (2 tazze di caffè) **A18** occorre la quantità di caffè doppia. Un misurino dosatore **A19** equivale a 7 g di caffè macinato. Distribuire uniformemente il caffè all'interno del filtro e compattarlo con l'estremità piatta del misurino dosatore **A19**.
4.3 Rimuovere con cura gli eventuali residui di polvere di caffè dai bordi del filtro **A17** o **A18**. Inserire il portafiltro **A7** sotto la testa di infusione **A6** in modo che il manico sia rivolto verso sinistra. Questa posizione è indicata dalla scritta «INSERT» (Inserisci) marcata sul pannello anteriore della macchina. Per fissare il portafiltro **A7** alla testa di infusione **A6** ruotare il manico verso destra nella posizione «LOCK» (Blocca).
4.4 Collocare una o due tazze riscaldate sotto al portafiltro **A7**. Assicurarsi che le tazze siano posizionate esattamente sotto il beccuccio erogatore.
4.5 Quando la spia **A3** si illumina, spostare il selettore **A12** sulla modalità di preparazione del caffè. Dopo alcuni istanti il caffè inizierà a defluire nelle tazze.

Nota:
La spia **A3** potrebbe spegnersi durante l'estrazione del caffè, per indicare un calo della temperatura dell'acqua nella caldaia **A13**. La spia **A3** si illumina di nuovo appena la caldaia **A13** riporta l'acqua alla temperatura di infusione ideale.

Una volta defluita nella tazza la quantità di caffè desiderata ruotare il selettore della modalità **A12** sulla modalità standby. In questo modo il processo di estrazione del caffè è completato. Il tempo di estrazione per una bevanda al caffè dovrebbe essere compreso tra 20 e 30 secondi e il volume dovrebbe essere di 20–30 ml circa.

Nota:
Accertarsi che il pulsante **A5** sia nella posizione di erogazione del caffè. Se il pulsante **A5** è impostato sulla posizione getto di vapore, la macchina per il caffè espresso non erogherà caffè.

4.6 Se non si riempie il filtro di caffè macinato, è possibile versare nella tazza solo acqua calda, ad esempio per preparare un tè, una cioccolata calda, ecc.
4.7 Prima di preparare un'altra tazza di caffè rimuovere i fondi di caffè e pulire il filtro seguendo le istruzioni contenute nel capitolo «Pulizia e manutenzione» e svuotare la vaschetta raccogliocce **A9**. Nel riposizionare la vaschetta raccogliocce **A9** nella propria sede, spingerla fino in fondo contro la parete posteriore della macchina.

Copyright © 2020, Fast ČR, a.s.

Attenzione!
L'acqua contenuta nella vaschetta raccogligocce **A9** è calda. Prestare particolare attenzione nel maneggiare la vaschetta raccogligocce **A9**.
Durante l'uso controllare regolarmente il livello dell'acqua nel serbatoio **A11** e assicurarsi che non si abbassi oltre l'indicatore di livello minimo.

5. UTILIZZO DELLO STILO EROGATORE DEL VAPORE PER FAR SCHIUMARE IL LATTE E RISCALDARE L'ACQUA

5.1 Preparare un po' di latte intero o parzialmente scremato e il recipiente dentro il quale far schiumare il latte. Durante il processo di formazione della schiuma il volume del latte si espande, perciò il recipiente non deve essere riempito oltre ⅓ della sua capacità.

5.2 Orientare lo stilo erogatore del vapore **A14** in modo da ottenere una comoda posizione di lavoro.

5.3 Assicurarsi che il selettore della modalità **A12** sia regolato sulla modalità standby. Premere il pulsante **A5** e attendere che la spia **A4** si illumini, avvertendo che l'acqua all'interno della caldaia **A13** ha raggiunto la temperatura ottimale per generare il vapore, che sarà più elevata rispetto alla temperatura di infusione del caffè.

5.4 Posizionare il recipiente con il latte sotto lo stilo erogatore del vapore **A14**. Immergere lo stilo erogatore del vapore **A14** appena sotto la superficie del latte e regolare il selettore della modalità **A12** sulla modalità di rilascio del vapore. Lo stilo erogatore del vapore **A14** inizierà a rilasciare il vapore. Inizialmente potrebbe fuoriuscire una piccola quantità di acqua calda. Tenere il recipiente leggermente inclinato per assicurarsi che lo stilo erogatore del vapore **A14** rimanga costantemente immerso appena sotto la superficie del latte. All'interno del recipiente il latte si muoverà in circolo, si riscalderà e aumenterà di volume. La schiuma inizierà a formarsi sulla superficie del latte. Se il recipiente diventa molto caldo al tatto, interrompere il processo ruotando il selettore della modalità **A12** sulla modalità standby. Quando il vapore smette di essere generato, rimuovere il recipiente. Compiendo un movimento vorticoso, montare la schiuma nel latte riscaldato.

Attenzione!
Lo stilo erogatore del vapore **A14** deve rimanere immerso durante l'intero processo di formazione della schiuma, altrimenti il latte caldo potrebbe schizzare fuori dal recipiente.

5.5 Versare il latte riscaldato con il vapore nel caffè appena preparato e aggiungere la schiuma di latte con un cucchiaio. La proporzione raccomandata di latte e caffè per preparare un cappuccino è ⅓ di caffè espresso, ⅓ di latte caldo e ⅓ di schiuma di latte. Per preparare il caffè latte, utilizzare ⅓ di caffè espresso, ⅔ di latte caldo e circa 1 cm di schiuma di latte.

5.6 Dopo l'uso della funzione di rilascio del vapore caldo, è necessario scaricare l'acqua rimanente dalla caldaia **A13**; in questo modo si eviterà che il caffè preparato successivamente sia vaporizzato con acqua troppo calda. Regolare il selettore della modalità **A5** sulla posizione per la preparazione del caffè. Posizionare una tazza sotto il beccuccio erogatore del portafiltro **A7**, in cui defluirà l'acqua scaricata dalla caldaia **A13** e regolare il selettore **A12** sulla modalità di preparazione del caffè. Attendere che la spia **A3** si spenga, quindi riportare il selettore della modalità **A12** alla modalità standby. La caldaia **A13** riscalderà la nuova acqua fino a raggiungere la temperatura ottimale per la preparazione del caffè. Questa condizione è segnalata dall'accensione della spia **A3**.

5.7 Quando si finisce di utilizzarli, pulire lo stilo erogatore del vapore **A14** e l'accessorio montalatte **A15**, seguendo le istruzioni riportate nel capitolo «Pulizia e manutenzione».

5.8 Dopo avere rimosso l'accessorio **A15**, lo stilo erogatore del vapore **A14** può essere usato nello stesso modo per riscaldare l'acqua per la preparazione di tè, cioccolata calda, ecc. Per riscaldare l'acqua immergere lo stilo di erogazione del vapore **A14** almeno 5 cm sotto il livello dell'acqua.

6. SPEGNIMENTO DELLA MACCHINA

6.1 Una volta finito di utilizzare la macchina, spegnerla spostando l'interruttore **A16** su OFF.

Nota:
Dopo 25 minuti di inattività o se la pompa rimane in funzione senza interruzioni per 3 minuti nella modalità di preparazione del caffè, la macchina si spegnerà automaticamente.

LINEE GUIDA PRINCIPALI E RACCOMANDAZIONI PER PREPARARE CAFFÈ DI QUALITÀ

- Preparare sempre il caffè con la macchina da caffè espresso pulita. Se la macchina è sporca il gusto della bevanda al caffè può risentirne. Le istruzioni per la pulizia della e per rimuovere i depositi di calcare sono riportate nel capitolo «Pulizia e manutenzione».
- Per preparare caffè di qualità è necessario usare sempre acqua fresca. Non usare acqua calda, riscaldata, distillata, minerale o gassata. Non lasciare l'acqua all'interno del serbatoio **A11** per più di un giorno.
- Preparare il caffè utilizzare caffè macinato destinato alle macchina da caffè espresso oppure caffè in grani appena macinato. Quando si usa caffè in grani macinato è importante regolare correttamente il grado di macinatura. Il caffè in grani deve essere macinato finemente, ma non troppo. Se passando il caffè macinato tra le dita dà la sensazione di una farina fine, il caffè sarà infuso troppo a lungo e la bevanda risultante sarà troppo scura e amara, oppure il filtro potrebbe ostruirsi. Se il caffè in grani è macinato in maniera troppo grossolana, il processo di infusione sarà troppo rapido e la bevanda risultante avrà un gusto acquoso e un aroma poco intenso.
- Tra le altre cose si consiglia di scegliere il caffè in grani in base alla data di tostatura indicata sulla confezione. Si raccomanda di consumare il caffè appena tostato entro 3 settimane dalla data di tostatura. Per ridurre il tempo di conservazione, acquistare il caffè in grani in piccole confezioni. Conservarlo in un ambiente fresco, buio e asciutto, possibilmente all'interno di un contenitore ermetico.
- Quando il caffè macinato non viene utilizzato conservarlo in un contenitore chiuso, in un luogo fresco e asciutto. Non metterlo in frigorifero né in freezer. Consumarlo entro una settimana dall'apertura della confezione.

PULIZIA E MANUTENZIONE

- Prima di pulire la macchina, spegnerla posizionando l'interruttore **A16** su OFF, scollegarla dalla presa di corrente e attendere che si raffreddi.
- Per la pulizia della macchina non utilizzare prodotti detergenti abrasivi, solventi, ecc. che potrebbero danneggiarne la superficie. Nessuna parte di questa macchina è adatta al lavaggio in lavastoviglie.

PULIZIA DI FILTRI, PORTAFILTRO E TESTA DI INFUSIONE

- Sbloccare il portafiltro **A7** ruotando il manico verso sinistra. Rimuoverlo dalla testa di infusione **A6** e porlo sopra un cestino dei rifiuti. Ruotare il portafiltro **A7** in modo che il filtro contenente i fondi di caffè sia rivolto verso il basso. Svuotare il filtro rimuovendo i fondi di caffè con un cucchiaino da te. Evitare di venire in contatto con la superficie del filtro o del portafiltro **A7**, perché potrebbe essere ancora molto calda. Prima di rimuovere il filtro dal portafiltro **A7**, raffreddarlo sotto acqua corrente fredda, quindi risciacquare il filtro e il portafiltro **A7**, sotto acqua corrente pulita e asciugarli accuratamente.
- Se si è utilizzato caffè macinato troppo finemente i forellini del filtro potrebbero essere ostruiti. Disostruirli con un ago sottile.
- Rimuovere eventuali residui di polvere di caffè dalla testa di infusione **A6** utilizzando un panno umido.

Attenzione!
Dopo l'uso la testa di infusione **A6** rimane calda per via del calore residuo. Prima di pulire l'apparecchio attendere che si raffreddi.

PULIZIA DELLA VASCHETTA RACCOGLIGOCCE

- La vaschetta raccogligocce **A9** deve essere svuotata e lavata ogni volta che la macchina viene usata.
- Per prima cosa rimuovere la griglia **A9** dalla vaschetta raccogligocce **A8**, quindi svuotare l'acqua. Lavare la vaschetta raccogligocce **A9** e la griglia **A8** in acqua tiepida con un detergente da piatti neutro, quindi risciacquare entrambe sotto l'acqua corrente, asciugarle con un panno e rimontarle.

PULIZIA DELLO STILO EROGATORE DEL VAPORE E DELL'ACCESSORIO MONTALATTE

- Lo stilo erogatore del vapore **A14** e l'accessorio **A15** devono essere lavati dopo ogni uso.
- Rimuovere l'accessorio **A15**, risciacquarlo sotto l'acqua corrente calda e asciugarlo con un panno.
- Pulire con cura lo stilo erogatore del vapore **A14** con un panno umido. In presenza di eventuali residui di latte secco sullo stilo erogatore **A14**, immergerlo in un contenitore pieno di acqua calda e lasciarlo in ammollo per rimuoverli. Se i residui di latte secco dovessero ostruire l'orifizio di scarico del vapore, disostruirlo con un ago. Infine, pulire lo stilo erogatore del vapore **A14** con un panno umido, asciugarlo e montarlo sull'accessorio **A15**.

PULIZIA DELLA SUPERFICIE ESTERNA

- Strofinare la superficie esterna della macchina con un panno leggermente umido e asciugarla accuratamente con un panno asciutto.

RIMOZIONE DEI DEPOSITI DI CALCARE

- È necessario rimuovere regolarmente i depositi di calcare dalla macchina. I depositi di calcare possono influire negativamente sulla qualità del caffè e sulla durata dell'apparecchio.
- Se la macchina viene utilizzata quotidianamente, si raccomanda di rimuovere i depositi di calcare:
  - una volta al mese nelle zone in cui l'acqua presenta una durezza elevata o molto elevata;
  - una volta ogni 2 o 3 mesi nelle zone in cui l'acqua presenta una durezza media o bassa.
- Per rimuovere i depositi di calcare utilizzare una soluzione di acqua e aceto all'8% (rapporto di diluizione raccomandato di 1:2). Al posto della soluzione di acqua e aceto, è possibile utilizzare acido citrico oppure un prodotto disincrostante per macchine da caffè espresso. Il dosaggio raccomandato per l'acido citrico

Copyright © 2020, Fast ČR, a.s.

è 2 cucchiaini da tè ogni 0,5 l di acqua. Per il dosaggio del prodotto disincrostante seguire le istruzioni del produttore.

- Riempire il serbatoio dell'acqua **A11** con la soluzione fino al segno di livello massimo. Collegare il cavo di alimentazione della macchina a una presa di corrente. Fissare il portafiltro **A7** alla testa di infusione **A6**. Posizionare un recipiente abbastanza capiente sotto la testa di infusione **A6** e lo stilo di erogazione del vapore **A14**. Lasciare defluire la maggior parte della soluzione attraverso la testa di infusione **A6** e la parte rimanente attraverso lo stilo di erogazione del vapore **A14**.
- Dopo aver utilizzato la soluzione, risciacquare il serbatoio dell'acqua **A11** con acqua pulita e lasciare scorrere l'acqua attraverso la macchina 1-2 volte.

Attenzione
Non dimenticare di controllare regolarmente il livello dell'acqua nel serbatoio **A11** e nella vaschetta raccogligocce **A9**.

SPECIFICHE TECNICHE

Intervallo di tensione nominale	220–240 V
Frequenza nominale	50 Hz
Potenza nominale assorbita	960–1 140 W
Livello di rumorosità	75 dB(A)

Il livello di emissioni sonore dell'apparecchio dichiarato è di 75 dB(A), che corrisponde a un livello A di potenza sonora, rispetto a una potenza sonora di riferimento di 1 pW.

Ci riserviamo il diritto di apportare modifiche al testo e alle specifiche tecniche.

ISTRUZIONI E INFORMAZIONI SULLO SMALTIMENTO DEL MATERIALE DI IMBALLAGGIO USATO

Smaltire il materiale di imballaggio usato presso un sito dedicato allo smaltimento dei rifiuti nel proprio comune di residenza.

SMALTIMENTO DI APPARECCHIATURE ELETTRICHE ED ELETTRONICHE

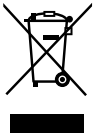

Questo simbolo riportato su prodotti e documenti originali indica che le apparecchiature elettriche ed elettroniche non devono essere smaltite insieme ai rifiuti urbani generici. Per lo smaltimento, il ricondizionamento e il riciclo corretti, portare l'apparecchio presso gli appositi centri di raccolta stabiliti. In alternativa, in alcuni Stati dell'UE o in altri Paesi europei è possibile restituire l'apparecchio al proprio rivenditore di zona contestualmente all'acquisto di un dispositivo nuovo equivalente.

Il corretto smaltimento di questo prodotto contribuisce al risparmio di preziose risorse naturali e previene potenziali effetti negativi sull'ambiente e sulla salute umana, che potrebbero derivare dallo smaltimento improprio dei rifiuti. Per maggiori informazioni, rivolgersi alle autorità locali competenti o all'ente addetto alla raccolta differenziata di zona.

In conformità alle normative nazionali vigenti in materia, potrebbero essere applicate delle sanzioni in caso di scorretto smaltimento di questo tipo di rifiuti.

Per le aziende con sede nell'UE

Per smaltire apparecchiature elettriche o elettroniche, rivolgersi al proprio rivenditore o fornitore per ottenere le informazioni necessarie.

Smaltimento nei Paesi non appartenenti all'UE

Questo simbolo è valido nell'Unione Europea. Se si desidera smaltire questo prodotto, richiedere al proprio comune di residenza o al proprio rivenditore le informazioni necessarie per il suo corretto smaltimento.

Questo prodotto soddisfa tutti i requisiti di base previsti dalle direttive UE pertinenti.