SENCOR®

SBU 7730NP
SBU 7790NP

SR ▪ Super Blender

Copyright © 2016, Fast ČR, a.s.

Revision 10/2016

Super Blender

Važna bezbednosna uputstva

PROČITAJTE PAŽLJIVO I SAČUVAJTE ZA KASNIJU UPOTREBU.

- Ovaj uređaj mogu da koriste lica sa smanjenim fizičkim ili mentalnim sposobnostima ili neiskusna lica, ako se ona nalaze pod odgovarajućim nadzorom ili ako znaju da ovaj uređaj koriste na bezbedan način i razumeju moguće opasnosti.
- Deca ne smeju da koriste ovaj uređaj ni da se igraju njime. Uređaj i kabl za napajanje držite van njihovog domašaja.
- Ovaj uređaj je dizajniran za upotrebu u domaćinstvu i koristi se za mešanje hrane.
- Pre nego što ovaj uređaj ukopčate u električnu utičnicu, proverite da li napon koji je naznačen na njegovoj natpisnoj pločici odgovara naponu utičnice.
- Ovaj uređaj koristite samo sa originalnom dodatnom opremom koja je isporučena s njim.
- Pre nego što uređaj uključite, proverite da li je pravilno sastavljen i da li je posuda za mešanje pravilno zatvorena.
- Nikada nemojte pokretati uređaj ako spoljni poklopac nije dobro pričvršćen na posudi za mešanje.
- Nemojte pokušavati da mešate sastojke koji su suviše tvrdi, npr. koštice koje se nalaze u kajsijama, breskvama, avokadu itd., ljuske oraha ili kosti. U suprotnom može doći do oštećenja uređaja.
- U posudu za mešanje nemojte ulivati tečnosti čija temperatura prelazi 80 °C. Vruća para ili rasprskivanje vrućih tečnosti može prouzrokovati opekotine.
- Vruće tečnosti ili namirnice uvek počnite da mešate pri maloj brzini.
- Kada mešate vruće tečnosti i namirnice, unutrašnji poklopac mora biti umetnut u spoljni poklopac i dobro pritegnut.
- Kada koristite nastavak potiskivača tokom mešanja, posuda za mešanje ne sme da bude napunjena više od ⅔ svog maksimalnog kapaciteta.
- Najduže neprekidno vreme rada uređaja iznosi 6 minuta. Pre nego što ga ponovo uključite, ostavite ga da se ohladi najmanje 5 minuta. Nakon 3 uzastopna ciklusa, ostavite ga da se ohladi 15 minuta.
- Kada koristite nastavak potiskivača, uređaj ne treba neprekidno da radi duže od 1 minuta da ne bi došlo do preopterećenja motora.
- Nemojte mešati suve namirnice (žitarice itd.) duže od 2 minuta jer u suprotnom može doći do oštećenja blendera. Često mešanje suvih namirnica može dovesti do pojačanog habanja sklopa sa sečivima i promene u izgledu posude za mešanje.
- Uređaj ne sme da radi na prazno. Nepravilna upotreba uređaja može negativno uticati na njegov vek trajanja.

Copyright © 2016, Fast ČR, a.s.

- Tokom obrade možete dodavati namirnice u posudu za mešanje kroz otvor na spoljnjem poklopcu ili koristiti nastavak potiskivača kako biste ubrzali proces obrade. U posudu za mešanje nemojte stavljati šake ni druge predmete, kao što su kuhinjski noževi, viljuške, drvene kašike itd.

Upozorenje:
Nepravilna upotreba može dovesti do povrede.

- Naročito budite oprezni kada praznite posudu i kada je čistite kako vas sklop sa sečivima ne bi povredio.
- Uvek isključite uređaj i iskopčajte ga iz električne utičnice ako ga ne koristite ili ga ostavljate bez nadzora, zatim pre njegovog sastavljanja, rastavljanja, čišćenja ili pomeranja.
- Pre nego što skinete posudu za mešanje sa jedinice s motorom, proverite da li je jedinica s motorom isključena i iskopčana iz električne utičnice i da li su se obrtni delovi u potpunosti zaustavili.
- Nemojte potapati jedinicu s motorom i njen kabl za napajanje u vodu ni u bilo koju drugu tečnost i te delove nemojte prati tekućom vodom.
- Ako je kabl za napajanje oštećen, on treba da se zameni u profesionalnom servisnom centru. Nije dozvoljeno da se koristi uređaj čiji su kabl za napajanje ili utikač oštećeni.
- Nemojte koristiti uređaj kada on ne funkcioniše ispravno ili kada se na njemu vide znaci oštećenja.
- Da ne bi došlo do opasne situacije, uređaj nemojte popravljati samostalno niti ga modifikovati na bilo koji način. Sve popravke uređaja ili prepravke na njemu treba da se vrše u ovlašćenom servisnom centru.

Copyright © 2016, Fast ČR, a.s.

A

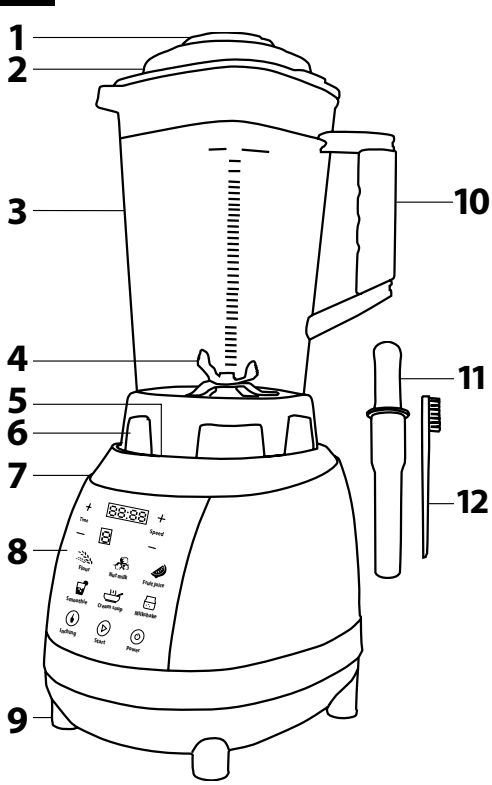

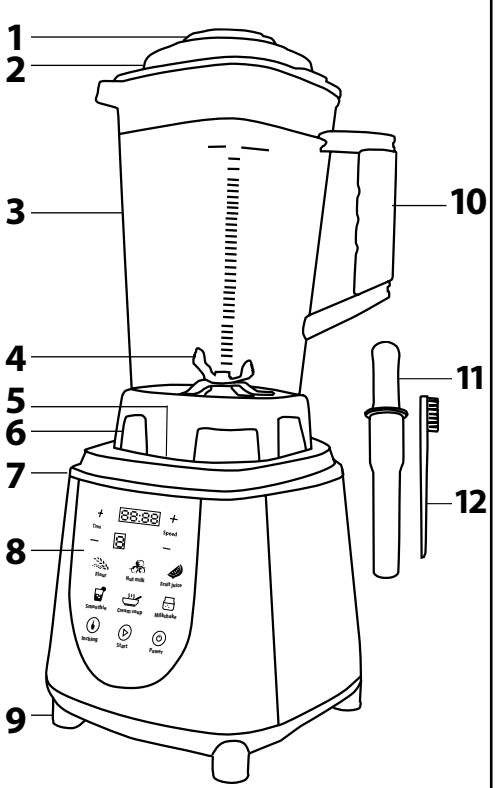

B

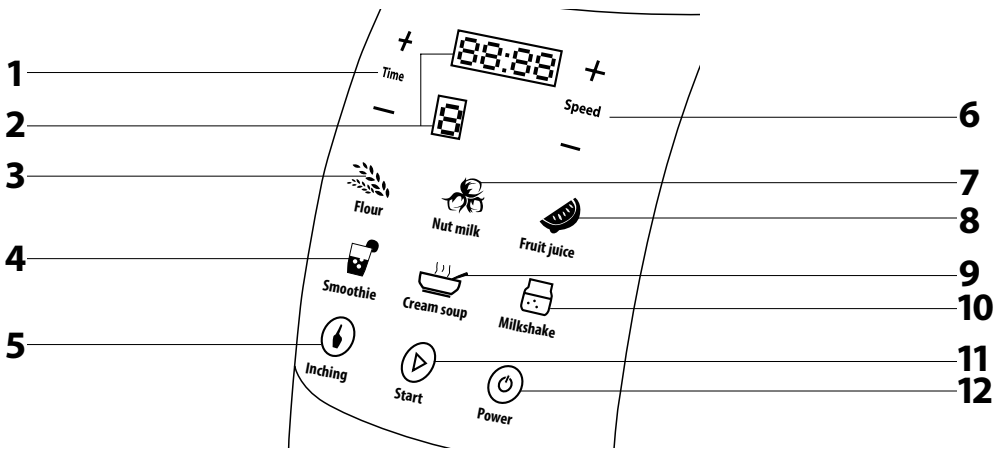

Copyright © 2016, Fast ČR, a.s.

SR Super Blender

Korisničko uputstvo

Pre nego što počnete da koristite ovaj uređaj, molimo da pažljivo pročitate ovo korisničko uputstvo, čak i ako ste već upoznati sa načinom rada sličnih uređaja. Ovaj uređaj koristite samo na način koji je opisan u ovom korisničkom uputstvu. Držite ovo korisničko uputstvo na bezbednom mestu kako biste lako mogli da ga nađete ukoliko vam zatreba.
Preporučujemo vam da sačuvate originalnu kartonsku kutiju, ambalažni materijal, račun, izjavu o odgovornosti prodavca i garantni list barem dok traje pravna odgovornost u slučaju nezadovoljavajućeg rada ili kvaliteta. Kada se radi o transportu, preporučujemo vam da uređaj upakujete u originalnu kutiju proizvođača.

OPIS UREĐAJA

A1 Unutrašnji poklopac
Može da se koristi za dodavanje sastojaka u posudu za mešanje tokom rada blendera.
A2 Spoljni poklopac sa otvorom
Nakon što skinete poklopac, možete dodavati sastojke u posudu za mešanje tokom rada blendera ili možete ubrzati proces obrade pomoću nastavka potiskivača.
A3 Posuda za mešanje od 2 litra
Načinjena je od veoma izdržljive Tritan plastike, koja ne upija arome i mirise i ne sadrži toksični bisfenol A.
A4 Sklop sa sečiva
Predstavlja sastavni deo posude za mešanje.
A5 Sigurnosni mehanizam
Sprečava uključenje blendera kada posuda za mešanje nije pravilno postavljena na jedinici s motorom.
A6 Silikonski umetak
A7 Jedinica s motorom
A8 Upravljačka tabla sa displejom
A9 Nožice koje ne prokllzavaju
A10 Ručka
A11 Nastavak potiskivača
Dužina mu je tolika da on ne dolazi u kontakt sa sklopom sa sečivima kada se umetne u otvor na spoljnjem poklopcu.
A12 Četka za čišćenje

B1 Taster na dodir +/– za podešavanje dužine obrade na interval od 5 sekundi do 6 minuta
B2 LCD displej
Pokazuje trajanje i brzinu obrade.
B3 Taster na dodir za izbor režima rada „Flour" (brašno)
B4 Taster na dodir za izbor režima rada „Smoothie" („smuti")
B5 Impulsni taster na dodir za kratkotrajno pokretanje blendera maksimalnom brzinom
B6 Taster na dodir +/– za podešavanje brzine od 1 do 8
B7 Taster na dodir za izbor režima rada „Nut milk" (mleko od orašastih plodova)
B8 Taster na dodir za izbor režima rada „Fruit juice" (voćni sok)
B9 Taster na dodir za izbor režima rada „Cream soup" (krem supa)
B10 Taster na dodir za izbor režima rada „Milkshake" (milkšejk)
B11 Taster na dodir START
Služi za pokretanje blendera.
B12 Taster na dodir POWER
Služi za uključenje i isključenje blendera iil za njegovo zaustavljanje.

NAMENA I ODLIKE UREĐAJA

- Ovaj višenamenski blender predstavlja revolucionarno rešenje na polju obrade hrane. Za kratko vreme pripremićete čitav niz obroka i napitaka, kao što su sveža hranljiva pića, milkšejkovi, krem supe, sosovi, namazi i blendirana hrana za bebe; možete samleti meso, orašaste plodove ili žitarice ili pak napraviti mleko od orašastih plodova ili soje, izdrobiti led ili napraviti izvrstan kremasti sladoled ili sorbet.
- Zahvaljujući snažnom motoru od 1800 W, ovaj blender će usitniti čak i veće komade voća i povrća, uključujući i mekane semenke i koru. Na naj način, obezbedećete svom telu vredne hranljive sastojke koji se nalaze u pulpi, semenkama i kori u vidu lako svarljivog i hranljivog napitka pri čemu nećete morati da trošite snagu da biste voće i povrće pre obrade isekli na male komade. Nastavak potiskivača će olakšati obradu velikih komada namirnica i ubrzaće proces obrade smrznute hrane čime će se sprečiti njeno odmrzavanje. Poklopac koji se sastoji iz dva dela omogućava da se sastojci ubacuju u posudu za mešanje tokom obrade ili da se u njoj pripremaju vruća jela zahvaljujući tome što na njemju postoje otvori za oslobađanje pare. Nožice blendera koje ne proklizavaju omogućavaju da on bude stabilan tokom rada.

PRE PRVE UPOTREBE

1. Izvucite uređaj i njegovu dodatnu opremu iz ambalažnog materijala.
2. Toplom vodom i neutralnim kuhinjskim deterdžentom dobro operite sve delove koji dolaze u kontakt sa hranom: unutrašnji poklopac **A1**, spoljni poklopac **A2**, posudu za mešanje **A3** sa sklopom sa sečivima **A4** i nastavak potiskivača **A11**. Zatim ih isperite čistom vodom i osušite pomoću mekane krpe.

Pažnja:
Kada budete prali posudu za mešanje **A3**, budite veoma pažljivi da vas ne povrede oštre ivice sklopa sa sečivima **A4**.

SASTAVLJANJE I RASTAVLJANJE UREĐAJA

1. Pre nego što počnete sa sastavljanjem ili rastavljanjem ovog uređaja, proverite da li je jedinica s motorom **A7** isključena i iskopčana iz električne utičnice i da li su se obrtni delovi u potpunosti zaustavili.
2. Postavite jedinicu s motorom **A7** na stabilnu, suvu podlogu, na primer na radnu površinu u kuhinji. Postavite posudu za mešanje **A3** na jedinicu s motorom **A7**. Blender poseduje sigurnosni mehanizam **A5** koji sprečava da se on uključi ako nije pravilno sastavljen.
3. Postavite spoljni poklopac **A2** na posudu za mešanje **A3** i snažno ga gurnite nadole celom površinom.
4. Umetnite unutrašnji poklopac **A1** u spoljni poklopac **A2** i pritegnite ga do kraja u smeru kretanja kazaljki na satu. Time će se on blokirati u tom položaju.
5. Da biste rastavili uređaj, izvršite prethodne korake obratnim redosledom.

RUKOVANJE UREĐAJEM

1. Povedite računa da jedinica s motorom **A7** bude isključena i iskopčana iz električne utičnice. Ubacite sastojke koje želite da obradite u posudu za mešanje **A3**. Sastavite blender u skladu sa uputstvima navedenim u poglavlju Sastavljanje i rastavljanje uređaja.

Pažnja:
Da biste postigli najbolje rezultate, posuda za mešanje treba da bude napunjena barem do ¼ svog kapaciteta.
Maksimalni kapacitet posude za mešanje **A3** iznosi 2 litra. Nemojte je puniti preko oznake za maksimum.
Ako želite da tokom rada obradite vruće tečnosti, da napravite mleko od soje ili upotrebite nastavak potiskivača **A11**, nemojte puniti posudu za mešanje **A3** iznad ¾ njenog kapaciteta.

2. Ukopčajte kabl za napajanje u električnu utičnicu. Upravljačka tabla **A8** kratkotrajno će zasvetleti. Blender potom prelazi u režim pripravnosti. Taster **B12** počinje da treperi. Da biste uključili blender, pritisnite taster **B12**. Tasteri na dodir za izbor unapred definisanog režima rada počeće da svetle a na displeju će se pojaviti dužina blendiranja 00:00 i stepen brzine 4.
3. Da biste izabrali unapred definisani režim rada, koristite tastere na dodir **B3**–**4** i **B7**–**10**. Kratak pregled svih režima rada možete pronaći u poglavlju Kratak vodič za obradu sastojaka. Da biste uključili blender, pritisnite taster **B11**. Kod svih režima rada, brzina i trajanje obrade automatski se regulišu. Tokom obrade, preporučujemo da jednom rukom pridržavate posudu sa gornje strane. Nakon što istekne unapred podešeno vreme obrade, začuće se zvučni signal i blender će se automatski zaustaviti. Ako želite ranije da zaustavite blender, pritisnite taster **B12**. Nakon pauze od 2 minuta, blender će automatski preći u režim pripravnosti. Upravljačka tabla sa displejem **A8** isključiće se a taster **B12** počeće da treperi.
4. Ako ne želite da koristite dostupne unapred definisane režime, možete upotrebiti tastere **B1** i **B6** da ručno podesite trajanje i brzinu obrade.
5. Impulsni taster **B5** služi da se blender pokrene najvećom brzinom u kratkim intervalima. Blender će raditi dok god je taster **B5** pritisnut. Najduže neprekidno vreme rada uređaja u ovom režimu iznosi 1 minut.
6. Tokom obrade ili nakon pauze, možete dodati sastojke u posudu za mešanje **A3** kroz otvor na poklopcu **A2**. Tokom obrade vrućih tečnosti i jela, unutrašnji poklopac **A1** mora ostati blokiran u svom položaju.
7. Ako tokom obrade sastojci ne kruže unutar posude za mešanje **A3**, skinite unutrašnji poklopac **A1** i pomoću nastavka potiskivača **A11** gurnite sastojke prema sklopu sa sečivima **A4**. Nastavak potiskivača **A11** dizajniran je tako da ne dolazi u kontakt sa sklopom sa sečivima **A4** kada se umetne u otvor na spoljnjem poklopcu **A2**. Nikada nemojte umetati nastavak potiskivača **A11** u posudu za mešanje **A3** ako ona nije zatvorena spoljnim poklopcem **A2**.

Pažnja:
Maksimalno vreme rada iznosi 6 minuta. Zatim ostavite uređaj da se ohladi 5 minuta. Nakon 3 uzastopna ciklusa, ostavite ga da se ohladi 15 minuta.
Da ne bi došlo do preopterećenja motora, nemojte koristiti nastavak potiskivača **A11** duže od jednog minuta bez prekida.

8. Ako sastojci prilepe za sklop aa sečivima **A4** ili unutrašnji zid posude za mešanje **A3**, isključite uređaj i iskopčajte ga iz električne utičnice. Proverite da li se sklop sa sečivima **A4** zaustavio. Pažljivo skinite posudu za mešanje **A3** sa jedinice s motorom **A7**. Skinite poklopac i pomoću plastične lopatice očistite sklop sa sečivima **A4** i zid posude za mešanje **A3**. Vratite poklopac na svoje mesto i ponovo postavite posudu za mešanje **A3** na jedinicu s motorom **A7**. Ukopčajte kabl za napajanje u električnu utičnicu i nastavite sa obradom.
9. Kada završite sa radom, iskopčajte uređaj iz električne utičnice. Proverite da li je sklop sa sečivima **A4** prestao da se okreće i skinite posudu za mešanje **A3** sa jedinice s motorom **A7**. Pomoću plastične lopatice odstranite hranu iz posude za mešanje **A3**. Rastavite uređaj i očistite ga u skladu sa uputstvima navedenim u poglavlju Čišćenje i održavanje.

UGRAĐENI TERMIČKI OSIGURAČ

- Termički osigurač štiti motor od pregrevanja. Ako se uređaj automatski isključi tokom rada, iskopčajte kabl za napajanje iz električne utičnice. Skinite posudu za mešanje **A3** sa jedinice s motorom **A7** i proverite da li su sastojci unutar posude za mešanje **A3** blokirali sklop sa sečivima **A4**. Sačekajte oko 15 minuta da se jedinica s motorom **A7** ohladi. Zatim možete da nastavite sa korišćenjem blendera.

Copyright © 2016, Fast ČR, a.s.

KRATKI VODIČ ZA OBRADU SASTOJAKA

Taster	Režim rada	Trajanje režima rada	Stepen brzine	Preporučeni način upotrebe
B3	„Flour“	2 minuta	6, 8	Mlevenje žitarica
B4	„Smoothie“	30 sekundi	8	Pripremanje „smutija“, izdrobljenog leda, sorbeta, kremastih sladoleda i obrada druge smrznute hrane
B7	„Nut milk“	4 minuta	6, 8	Pripremanje mleka od orašastih plodova ili soje
B8	„Fruit juice“	2 minuta	6	Pripremanje svežih voćnih sokova i hranljivih napitaka
B9	„Cream soup“	5 minuta	4, 8	Pripremanje krem supa, sosova itd.
B10	„Milkshake“	70 sekundi	4, 8	Pripremanje milkšejkova

ČIŠĆENJE I ODRŽAVANJE

- Pre čišćenja, uređaj uvek isključite i iskopčajte iz električne utičnice. Proverite da li su se obrtni delovi zaustavili i rastavite blender na sastavne delove.
- Preporučujemo da uređaj očistite neposredno nakon upotrebe kako ne bi došlo do toga da se hrana osuši.
- Dobro operite posudu za mešanje **A3**, unutrašnji poklopac **A1**, spoljni poklopac **A2** i nastavak potiskivača **A11** pomoću tople vode i neutralnog kuhinjskog deterdženta, isperite ih čistom tekućom vodom i osušite pomoću mekane krpe ili ih ostavite da se sami osuše. Možete upotrebiti priloženu četku **A12** da biste očistili sklop sa sečivima **A4**. Na sličan način, nakon što upotrebite uređaj, posudu za mešanje **A3** možete očititi tako što ćete u nju uliti pola litra mlade vode i nekoliko kapi kuhinjskog deterdženta a zatim pokrenuti blender maksimalnom brzinom oko 10 sekundi. Da biste blender pokrenuli maksimalnom brzinom u kratkom intervalu, koristite impulsni taster **B5**. Time će se odstraniti ostaci hrane sa unutrašnjeg zida posude za mešanje **A3** i sa sklopa sa sečivima **A4**. Nakon upotrebe kuhinjskog deterdženta, dobro isperite posudu za mešanje **A3** čistom vodom.

Pažnja:
Tokom pranja, budite veoma pažljivi da vas ne povrede oštre ivice sklopa sa sečivima **A4**.

- Da biste očistili spoljnu površinu jedinice s motorom **A7**, upotrebite krpu koja je namočena u vodu sa malom količinom deterdženta. Nakon primene kuhinjskog deterdženta, obrišite površinu pomoću krpe koja je namočena u čistu vodu a zatim je osušite. Nemojte potapati jedinicu s motorom **A7** i njen kabl za napajanje u vodu ni u bilo koju drugu tečnost i te delove nemojte ispirati tekućom vodom.
- Za čišćenje uređaja nemojte koristiti rastvarače ni druga abrazivna sredstva za čišćenje. U suprotnom može doći do oštećenja površine uređaja.

ČUVANJE

- Ako uređaj ne koristite, čuvajte ga na suvom mestu van domašaja dece. Preporučujemo da posudu za mešanje **A3** čuvate tako da bude malo otvorena kako bi se omogućila slobodna cirkulacija vazduha i sprečilo da u njenoj unutrašnjosti nastanu neželjeni i neprijatni mirisi.

TEHNIČKE SPECIFIKACIJE

Nazivni napon..... 220–240 V
Nazivna učestanost.....50/60 Hz
Snaga .....1800 W
Nivo buke .....85 dB(A)

Naznačeni nivo emisije buke ovog uređaja iznosi 85 dB(A), što predstavlja nivo A zvučne snage u odnosu na referentnu zvučnu snagu od 1 pW.

Zadržavamo pravo na izmene teksta i tehničkih karakteristika.

UPUTSTVA I INFORMACIJE U VEZI SA ODLAGANJEM UPOTREBLJENOG AMBALAŽNOG MATERIJALA

Upotrebljeni ambalažni materijal odlažite na mestu koje je u vašem mestu određeno za odlaganje otpada.

ODLAGANJE UPOTREBLJENE ELEKTRIČNE I ELEKTRONSKE OPREME

Ovaj simbol na proizvodu ili originalnim dokumentima znači da se upotrebljena električna ili elektronska oprema ne sme odlagati na opštinskoj deponiji za običan otpad. Da bi se ovi uređaji pravilno odložili, obnovili ili reciklirali, predajte ih na lokacijama koje su određene za njihovo sakupljanje. Kao druga mogućnost, u nekim državama Evropske unije ili drugim evropskim zemljama možete da vratite svoj uređaj lokalnom prodavcu kada kupujete sličan novi uređaj.

Pravilno odlaganje ovog proizvoda doprinosi čuvanju dragocenih prirodnih bogatstava i sprečava mogući negativan uticaj na okolinu i zdravlje ljudi, do čega može da dođe usled nepravilnog odlaganja otpada. Za više informacija obratite se nadležnom organu ili centru za sakupljanje.
U skladu sa državnim propisima, nepravilno odlaganja ove vrste otpada može povući za sobom izricanje određene kazne.

Za preduzeća u državama Evropske unije
Ako želite da odlažete elektične ili elektronske uređaje, zatražite od prodavca ili dobavljača potrebne informacije.

Odlaganje u zemljama izvan Evropske unije.
Ovaj simbol važi u Evropskoj uniji. Ako želite da odložite ovaj proizvod, potrebne informacije o načinima pravilnog odlaganja zatražite od nadležnog organa ili prodavca.

Ovaj proizvod zadovoljava sve osnovne zahteve EU direktiva koje se odnose na njega.