SENCOR® SHM 5206WH

IT ▪ Sbattitore elettrico

Copyright © 2017, Fast ČR, a.s.

Revision 05/2017

IT

Sbattitore elettrico

Istruzioni di sicurezza importanti

LEGGERE ATTENTAMENTE E CONSERVARE PER FUTURE CONSULTAZIONI.

- Questo apparecchio può essere utilizzato da persone con capacità mentali, fisiche o sensoriali ridotte o prive di esperienza, purché siano opportunamente sorvegliate o siano state informate su come utilizzarlo in maniera sicura e ne abbiamo compreso i rischi potenziali.
- Questo apparecchio non deve essere usato dai bambini. Tenere l'apparecchio e il rispettivo cavo di alimentazione fuori dalla loro portata.
- L'apparecchio è destinato esclusivamente all'uso domestico. Non è destinato all'uso in luoghi come:
  - cucine riservate al personale all'interno di negozi, uffici e altri luoghi di lavoro;
  - camere di alberghi e motel e altri spazi abitativi;
  - aziende agricole;
  - bed-and-breakfast.
- Questo apparecchio è concepito per frullare, lavorare e montare alimenti. Non utilizzarlo per scopi diversi da quelli per cui è stato progettato.

Avvertenza

L'utilizzo non corretto può provocare lesioni personali.

- Non utilizzare l'apparecchio in ambienti industriali o all'aperto.
- Prima di collegare l'apparecchio a una presa di corrente, verificare che la tensione elettrica riportata sull'etichetta dei valori nominali corrisponda a quella della presa.
- Non collocare l'apparecchio su stufe elettriche o a gas o nelle loro vicinanze, sul bordo di un tavolo o su superfici instabili. Collocare l'apparecchio solo su una superficie piana, asciutta e stabile.
- Utilizzare l'apparecchio esclusivamente con gli accessori forniti in dotazione.
- Prima del primo utilizzo, lavare accuratamente gli accessori con acqua tiepida e detersivo per piatti, quindi risciacquarli con acqua potabile e asciugarli bene con uno panno morbido.
- Prima di accendere l'apparecchio, assicurarsi sempre che gli accessori rimovibili siano correttamente installati sul corpo motore. Non combinare mai tipi diversi di accessori.
- Non utilizzare l'apparecchio con le mani bagnate.
- Non coprire le prese d'aria dell'apparecchio.
- Non utilizzare l'apparecchio a vuoto. L'uso scorretto dell'apparecchio potrebbe comprometterne la durata.
- Avviare l'apparecchio solo dopo avere immerso la frusta, gli sbattitori o gli impastatori nel contenitore degli ingredienti. Per evitare la fuoriuscita degli alimenti, mantenere sempre gli accessori immersi nel contenitore degli ingredienti quando l'apparecchio è in funzione.
- Evitare il contatto con le parti rotanti dell'apparecchio. Durante il funzionamento, non mettere mani, forchette o altri utensili da cucina nella ciotola con gli ingredienti e tenere capelli, vestiti, ecc. a distanza di sicurezza dalle parti rotanti dell'apparecchio. Se una forchetta o un altro utensile da cucina cade accidentalmente nel contenitore durante il funzionamento, spegnere immediatamente l'apparecchio.

Copyright © 2017, Fast ČR, a.s.

- Prestare particolare attenzione quando si maneggiano cibi solidi e liquidi bollenti. Il vapore o gli schizzi caldi possono provocare ustioni. Per motivi di sicurezza, si consiglia di lasciar raffreddare gli alimenti solidi e liquidi caldi prima di lavorarli. Mai lavorare cibi solidi e liquidi caldi direttamente nella pentola posta su un fornello acceso.
- Se sono appena stati lavorati cibi caldi, gli accessori rimovibili potrebbero essere caldi dopo l'uso.
- Se degli ingredienti rimangono attaccati agli accessori rotanti o alle pareti interne del contenitore, spegnere l'apparecchio e scollegarlo dalla presa di corrente. Assicurarsi che tutte le parti rotanti si siano fermate e rimuovere gli accessori. Pulire le pareti del contenitore e gli accessori con una spatola di plastica. Quindi riassemblare l'apparecchio, collegarlo a una presa di corrente e continuare a lavorare.
- Non lasciare l'apparecchio in modalità di funzionamento continuato per più di 10 minuti. Prima di riaccenderlo attendere che si raffreddi.
- Spegnere sempre l'apparecchio e scollegarlo dalla presa di corrente quando non è in uso e se lo si lascia incustodito, oppure prima di cambiare gli accessori, montarlo, smontarlo, pulirlo o spostarlo. Prima di smontare o cambiare gli accessori che si muovono durante il funzionamento, accertarsi che le parti rotanti siano ferme.
- Mantenere pulito l'apparecchio. Pulirlo seguendo le istruzioni riportate nel capitolo Pulizia e manutenzione. Non immergere il corpo motore e il rispettivo cavo di alimentazione in acqua o in altri liquidi, né lavarli sotto l'acqua corrente. Gli accessori rimovibili sono concepiti per rimanere a contatto con cibi e bevande per poco tempo (al massimo 4 ore). Per evitare di danneggiare la loro superficie, non lasciarli immersi per periodi prolungati di tempo, ad esempio in acqua.
- Assicurarsi che i contatti elettrici della spina di alimentazione non entrino in contatto con l'umidità. Non posizionare oggetti pesanti sul cavo di alimentazione. Assicurarsi che il cavo di alimentazione non sporga dal bordo del tavolo e non tocchi superfici calde.
- Scollegare l'apparecchio dalla presa di corrente estraendo la spina di alimentazione senza mai tirare il cavo. In caso contrario, il cavo di alimentazione o la presa di corrente potrebbero danneggiarsi.
- Se il cavo di alimentazione è danneggiato, farlo sostituire presso un centro di assistenza autorizzato da un tecnico analogamente qualificato, per prevenire eventuali situazioni di pericolo. Non usare l'apparecchio se il cavo di alimentazione è danneggiato.
- Non usare l'apparecchio se non funziona correttamente o mostra segni di danneggiamento. Allo scopo di prevenire situazioni di pericolo, non tentare di riparare o modificare in alcun modo l'apparecchio da soli. Farlo sempre riparare o regolare presso un centro di assistenza autorizzato. La manomissione dell'apparecchio comporta il rischio di decadenza dei diritti di garanzia in caso di prestazioni o qualità del prodotto insoddisfacenti.

Copyright © 2017, Fast ČR, a.s.

A

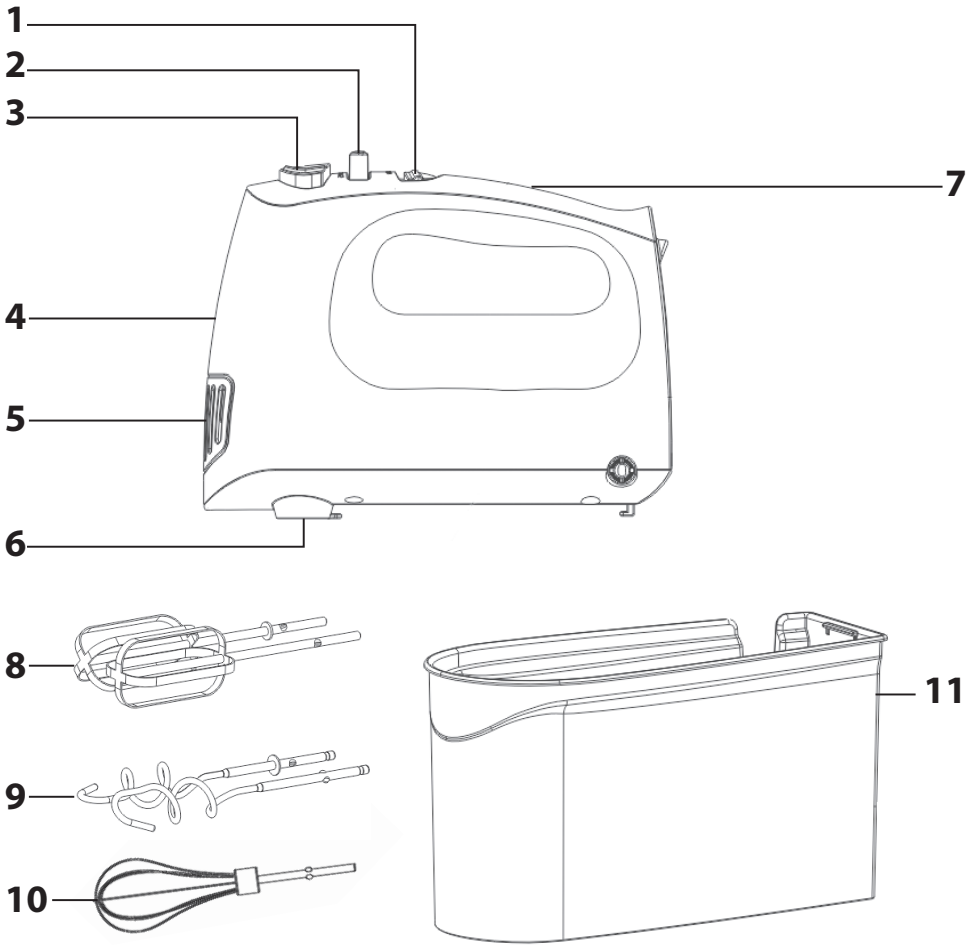

B

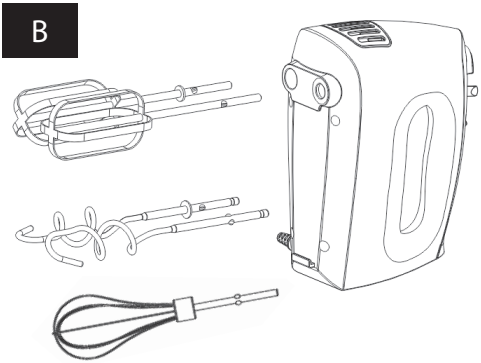

C

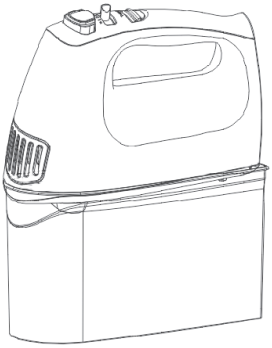

Copyright © 2017, Fast ČR, a.s.

IT Sbattitore elettrico
Manuale per l'utente

- Prima di utilizzare questo apparecchio, leggere attentamente il manuale per l'utente, anche nei casi in cui si sia già acquisita familiarità con il funzionamento di apparecchi simili. Utilizzare l'apparecchio esclusivamente nei modi descritti nel presente manuale per l'utente. Riporre il presente manuale in un luogo sicuro, dal quale sia possibile recuperarlo facilmente per future consultazioni.
- Si raccomanda di conservare la scatola di cartone originale, il materiale di imballaggio, lo scontrino di acquisto, la dichiarazione di responsabilità del venditore o la scheda di garanzia almeno per la durata del periodo di responsabilità giuridica, nell'eventualità di prestazioni o qualità del prodotto insoddisfacenti. In caso di trasporto, si raccomanda di imballare l'apparecchio nella scatola originale fornita dal produttore.

DESCRIZIONE DELL'APPARECCHIO

A1 Interruttore Turbo Pulse per impostare la velocità massima
A2 Interruttore di alimentazione e regolazione della velocità
A3 Pulsante di sblocco degli accessori rimovibili
A4 Corpo motore
A5 Prese d'aria
A6 Fori per l'installazione degli accessori rimovibili
A7 Manico
A8 Set di fruste
A9 Set di impastatori
A10 Frusta a palloncino
A11 Contenitore per gli accessori rimovibili

PRIMA DEL PRIMO UTILIZZO

1. Rimuovere tutto il materiale d'imballaggio, incluse targhette promozionali ed etichette, dall'apparecchio e dai relativi accessori.
2. Utilizzare una mano per trattenere il contenitore **A11** e l'altra per afferrare il corpo motore **A4** dal manico **A7** e rimuoverlo dal contenitore **A11**. Estrarre gli accessori dal contenitore **A11**.
3. Lavare accuratamente con acqua tiepida e un detersivo da cucina neutro il contenitore **A11** e gli accessori rimovibili **A8**, **A9** e **A10** destinati a venire a contatto con gli alimenti. Quindi, risciacquare tutto con acqua pulita e lasciare asciugare naturalmente o usando un panno pulito. Nessuna parte di questo apparecchio è adatto al lavaggio in lavastoviglie.

Attenzione
Non sciacquare o immergere il corpo motore **A4** e il cavo di alimentazione in acqua.

USO PREVISTO DEGLI ACCESSORI

Tipo di accessorio	Scopo
Fruste **A8**	Miscelare e montare – pastella, purè di patate, panna montata, albumi montati a neve, creme, ecc.
Impastatori **A9**	Impastare – impasto per pane, impasto fresco per pasta, pizza o biscotti, impasto per sfoglia, ecc.
Frusta a palloncino **A10**	Sbattere – panna montata, albumi montati a neve, spume, ecc. Non utilizzare per miscelare o impastare impasti.

MONTAGGIO E SMONTAGGIO DELL'APPARECCHIO

- Prima di iniziare a montare o smontare l'apparecchio, verificare che l'interruttore **A2** sia impostato in posizione 0 (off), che il corpo motore **A4** sia scollegato dalla presa di corrente e che le parti rotanti si siano arrestate completamente.
- Selezionare il tipo di accessorio **A8**, **A9** o **A10** che si desidera utilizzare e installarlo nei fori **A6** sotto il corpo motore **A4** (vedere fig. B). Dev'essere seguita la procedura corretta per l'inserimento degli accessori nei fori **A6**. In caso contrario, gli accessori potrebbero sganciarsi durante l'uso. Inserire la frusta o l'impastatore con l'anello nel foro di sinistra e spingere verso il corpo motore **A4** finché non si blocca in posizione. Allo stesso modo, inserire l'altro accessorio dello stesso tipo nel foro di destra. Inserire la frusta a palloncino **A10** solo nel foro di destra.

Attenzione
Non combinare mai tipi diversi di accessori.

- Per rimuovere questi accessori, posizionare l'apparecchio in verticale e appoggiarlo su una superficie piana. Premere il pulsante **A3**. Gli accessori si sfilano dai fori sotto il corpo motore **A4** permettendone la rimozione. Non forzare gli accessori durante la rimozione.

Attenzione
Il pulsante **A3** può essere premuto solo se l'interruttore **A2** è in posizione 0 (off).

UTILIZZO DELL'APPARECCHIO

1. Collocare gli alimento e i liquidi da lavorare in un contenitore sufficientemente ampio.
2. Montare l'apparecchio seguendo le istituzioni riportate nel capitolo Montaggio e smontaggio dell'apparecchio. Svolgere completamente il cavo di alimentazione e collegare l'apparecchio a una presa di corrente.
3. Immergere gli accessori nel contenitore degli ingredienti, quindi avviare l'apparecchio impostando l'interruttore **A2** sulla velocità desiderata, tra 1 e 5. Per iniziare a mescolare gli ingredienti, consigliamo di impostare inizialmente una velocità più bassa per poi regolarla secondo necessità. Per impastare gli impasti, utilizzare solo la velocità 1. Per evitare che gli ingredienti fuoriescano dal contenitore durante il funzionamento, mantenere sempre gli accessori immersi nel contenitore.

Attenzione
Il tempo massimo di funzionamento ininterrotto di questo apparecchio è di 10 minuti. Prima di riutilizzarlo, attendere che l'apparecchio si raffreddi per 15 minuti. Quando si impastano impasti densi e pesanti, non prolungare il funzionamento dell'apparecchio oltre i 5 minuti.

4. Tenere premuto il pulsante **A1** per far funzionare l'apparecchio alla massima velocità. Per evitare che l'apparecchio si surriscaldi, non utilizzare questo pulsante per più di 30 secondi.
5. Una volta finito di utilizzare l'apparecchio, posizionare l'interruttore **A2** su 0 (off) e scollegare il cavo di alimentazione dalla presa di corrente. Assicurarsi che tutte le parti rotanti si siano fermate completamente. Posizionare l'apparecchio in verticale e appoggiarlo su una superficie piana. Rimuovere tutti gli accessori utilizzati e pulire tutte le parti utilizzate seguendo le istruzioni riportate nel capitolo Pulizia e manutenzione.

GUIDA RAPIDA PER LA LAVORAZIONE DEGLI INGREDIENTI

Fruste A8

Tipo di ingredienti o cibi	Quantità	Tempo di lavorazione	Impostazione della velocità raccomandata
Creme	ca. 600 g	ca. 5 minuti	Livello 4
Purè di patate	max. 750 g	ca. 3,5 minuti	livello 3-4
Panna montata	max. 500 g	max. 5 minuti	Livello 5
Albumi d'uovo	max. 5 albumi	ca. 3 minuti	Livello 5
Pastella	ca. 600 g	ca. 5 minuti	livello 3-4

Impastatori A9

Tipo di ingredienti o cibi	Quantità	Tempo di lavorazione	Impostazione della velocità
Impasto per pane	max. 500 g di farina	2× 5 minuti	Livello 1
Impasto per pasta fresca	max. 300 g di farina	5 minuti	Livello 1

Frusta a palloncino A10

Tipo di ingredienti o cibi	Quantità	Tempo di lavorazione	Impostazione della velocità raccomandata
Panna montata	max. 500 g	max. 5 minuti	Livello 5
Albumi d'uovo	max. 5 albumi	ca. 3 minuti	Livello 5
Spuma	ca. 600 g	ca. 1 minuto	Livello 1

Copyright © 2017, Fast ČR, a.s.

Nota
I tempi di lavorazione precedenti sono solo indicativi.
Quando si montano gli albumi, il contenitore e gli accessori devono essere perfettamente puliti e asciutti. Anche una piccola quantità di grasso può impedire di montare gli albumi a neve come desiderato.
La panna deve essere raffreddata a una temperatura di 6°C prima di essere montata.
Prima della loro lavorazione, lasciare gli ingredienti utilizzati per la realizzazione di vari impasti riposare a temperatura ambiente.

PULIZIA E MANUTENZIONE

- Prima di pulire l'apparecchio, accertarsi sempre che sia spento e scollegato dalla presa di corrente e che le parti mobili siano ferme.
- Lavare accuratamente gli accessori rimossi con acqua tiepida e un detersivo neutro per piatti, quindi risciacquarli con acqua potabile e asciugarli a fondo con un panno morbido. Gli accessori rimovibili sono concepiti per rimanere a contatto con cibi e bevande per poco tempo (al massimo 4 ore). Per evitare di danneggiare la loro superficie, non lasciarli immersi per periodi prolungati di tempo, ad esempio in acqua.
- Nel caso in cui il contenitore **A11** sia sporco, lavarlo in acqua tiepida con un detergente neutro per piatti, quindi risciacquare con acqua potabile e asciugare a fondo con un panno morbido.
- Per pulire la superficie esterna del corpo motore **A4**, utilizzare un panno leggermente inumidito in una soluzione detergente delicata. Dopo l'applicazione del detergente, strofinare la superficie con un panno leggermente inumidito in acqua pulita, quindi asciugarla con un panno asciutto.
- Nessuna parte di questo apparecchio è adatto al lavaggio in lavastoviglie. Non immergere mai il corpo motore **A4** o il cavo di alimentazione in acqua o in altri liquidi.
- Per la pulizia dell'apparecchio non utilizzare solventi, prodotti detergenti con effetto abrasivo, ecc. che potrebbero danneggiare il rivestimento superficiale dell'apparecchio.

CONSERVAZIONE

- Quando non si utilizza l'apparecchio, conservare gli accessori nel contenitore **A11**. Conservare le fruste **A8** nel contenitore **A11** appaiando le estremità opposte e conservare gli impastatori **A9** disponendoli nello stesso modo.
- Inclinare il corpo motore **A4** in modo che la sua parte anteriore scorra sotto la parte anteriore del contenitore **A11**, quindi spingere la parte posteriore del corpo motore **A4** verso il contenitore **A11** finché le due parti non si uniscono saldamente (vedere la fig. C). Quando si solleva il corpo motore **A4** dal manico **A7**, il contenitore **A11** deve rimanere attaccato al corpo motore **A4**. Infine, riporre l'apparecchio in un luogo pulito, asciutto e fuori dalla portata dei bambini.

SPECIFICHE TECNICHE

Intervallo di tensione nominale	220–240 V
Frequenza nominale	50/60 Hz
Potenza nominale assorbita	400 W
Classe di protezione dalle scosse elettriche	II
Livello di rumorosità	85 dB(A)

Il livello dichiarato di emissioni sonore dell'apparecchio è di 85 dB(A), che corrisponde a un livello A di potenza sonora, rispetto a una potenza sonora di riferimento di 1 pW.

Spiegazione della terminologia tecnica

Classe di protezione dalle scosse elettriche:
Classe II – La protezione dalle scosse elettriche è assicurata da un isolamento doppio o rinforzato.

Ci riserviamo la possibilità di apportare modifiche al testo o alle specifiche tecniche.

ISTRUZIONI E INFORMAZIONI SULLO SMALTIMENTO DEL MATERIALE DI IMBALLAGGIO USATO

Smaltire il materiale di imballaggio usato presso un sito dedicato allo smaltimento dei rifiuti nel proprio comune di residenza.

SMALTIMENTO DI APPARECCHIATURE ELETTRICHE ED ELETTRONICHE

Questo simbolo riportato su prodotti e documenti originali indica che le apparecchiature elettriche ed elettroniche non devono essere smaltite insieme ai rifiuti urbani generici. Per lo smaltimento, il ricondizionamento e il riciclo corretti, portare l'apparecchio presso gli appositi centri di raccolta stabiliti. In alternativa, in alcuni stati dell'UE o in altri paesi europei è possibile restituire l'apparecchio al proprio rivenditore di zona contestualmente all'acquisto di un dispositivo nuovo equivalente.

Il corretto smaltimento di questo prodotto contribuisce al risparmio di preziose risorse naturali e previene potenziali effetti negativi sull'ambiente e sulla salute umana, che potrebbero derivare dallo smaltimento improprio dei rifiuti. Per maggiori informazioni, rivolgersi alle autorità locali competenti o all'ente addetto alla raccolta differenziata di zona.
In conformità alle normative nazionali vigenti in materia, potrebbero essere applicate delle sanzioni in caso di scorretto smaltimento di questo tipo di rifiuti.

Per le aziende con sede nell'UE
Per smaltire apparecchiature elettriche o elettroniche, rivolgersi al proprio rivenditore o fornitore per ottenere le informazioni necessarie.

Smaltimento in paesi non appartenenti all'UE
Questo simbolo è valido nell'Unione Europea. Se si desidera smaltire questo prodotto, richiedere al proprio comune o al proprio rivenditore le informazioni necessarie per il corretto smaltimento.

CE Questo prodotto soddisfa tutti i requisiti di base previsti dalle direttive UE pertinenti.

Copyright © 2017, Fast ČR, a.s.