SENCOR® SEO 1710BK

LT ▪ Električna pećnica

Copyright © 2017, Fast ČR, a.s.

Revision 12/2017

HR

Električna pećnica

Važne sigurnosne upute

PAŽLJIVO PROČITAJTE I SPREMITE ZA BUDUĆU UPOTREBU.

- Ovaj uređaj mogu koristiti djeca od 8 godina ili starija te osobe s fizičkim ili mentalnim nedostacima ili osobe bez iskustva, ako su pod odgovarajućim nadzorom ili ako su obaviještene o tome kako koristiti proizvod na siguran način te ako razumiju potencijalne opasnosti. Djeca se ne smiju igrati s uređajem. Djeca ne smiju obavljati čišćenje i korisničko održavanje osim ako su starija od 8 godina i pod nadzorom.
- Držite ovaj uređaj i električni kabel izvan dohvata djece mlađe od 8 godina.
- Uređaj je namijenjen samo za upotrebu u kućanstvu. Nije namijenjen za upotrebu na lokacijama kao što su:
  - kuhinje za djelatnike u trgovinama, uredima i drugim radnim mjestima;
  - hotelske ili motelske sobe ili drugi prostori za boravak;
  - poljoprivredne farme;
  - prenoćišta s doručkom.
- Prije ukapčanja uređaja u električnu utičnicu provjerite odgovara li napon na naljepnici sa specifikacijama naponu električne utičnice. Ukopčajte uređaj samo u pravilno uzemljenu utičnicu.

Pažnja:
Ovaj uređaj nije dizajniran za upravljanje pomoću programiranog uređaja, vanjskog vremenskog prekidača ili daljinskog upravljača.

- Uređaj je namijenjen samo za toplinsku obradu hrane. Nemojte ga koristiti u komercijalne, industrijske ili laboratorijske svrhe.
- Koristite uređaj samo s originalnim dodacima s kojima je isporučen.
- Nemojte ostavljati uređaj na električnom ili plinskom štednjaku ili u njihovoj blizini, na ploči za cijeđenje, na rubu stola, kao ni na nestabilnim površinama. Uvijek stavite uređaj na vodoravnu, suhu i stabilnu površinu.
- Ovaj uređaj nije dizajniran za ugrađivanje. Namijenjen je za upotrebu u otvorenim prostorima. Uređaj se mora postaviti na kuhinjski pult tako da mu stražnja strana bude prema zidu. Tijekom rada mora biti razmak od najmanje 30 cm iznad uređaja i 15 cm slobodnog prostora sa svih strana da bi se osiguralo dovoljno strujanje zraka. Nemojte koristiti uređaj blizu zapaljivih materijala kao što su zavjese, krpe za brisanje, itd.
- Potpuno odmotajte kabel napajanja prije upotrebe.
- Nemojte pokrivati ili na drugi način blokirati otvore za ventilaciju uređaja. Pazite da spriječite ulazak tekućina ili stranih predmeta u te otvore.

Pažnja: Vruća površina
Dok uređaj radi, vrata i vanjska površina uređaja su vrući.

- Dok uređaj radi, temperatura vanjskih površina može biti visoka. Zbog preostale topline, dostupne površine uređaja ostaju vruće i nakon što se on isključi. Nemojte dodirivati vruću površinu. To može uzrokovati opekline kože. Koristite ručku za otvaranje i zatvaranje vrata pećnice. Kada rukujete vrućim posuđem ili priborom, koristite kuhinjske rukavice.
- Temperatura dostupnih površina može biti visoka ako uređaj radi. Uređaj se smije postaviti samo na površinu koja je otporna na visoku temperaturu.

Copyright © 2017, Fast ČR, a.s.

- Nikada nemojte stavljati aluminijsku foliju ispod uređaja da biste zaštitili površinu na kojoj se nalazi. Nemojte stavljati aluminijsku foliju između grijaćih elemenata i nemojte dozvoliti da folija dodirne stijenke unutar uređaja, inače se uređaj može pregrijati.
- Nemojte stavljati prevelike komade hrane u uređaj. Hrana ne smije dodirivati stijenke unutar uređaja ili grijaće elemente. U suprotnom postoji opasnost od požara ili ozljede električnim udarom.
- Tijekom rada, temperatura unutar uređaja je vrlo visoka. Nemojte otvarati vrata. Nemojte stavljati ruke u unutrašnjost uređaja.
- Kada rukujete vrućim posuđem koje sadrži vruću hranu ili tekućijne, jako pazite da se ne opečete ili ofurite.
- Odlažite vrući pribor i posuđe samo na stabilne i toplinski otporne površine.
- U slučaju opetovane upotrebe, unutrašnjost pećnice može biti vruća kao rezultat preostale topline. Pazite da ne dodirnete vruću površinu.
- Nemojte koristiti gornju površinu aparata kao policu za odlaganje hrane ili drugih stvari. Nemojte koristiti unutrašnjost uređaja za držanje hrane.
- Nemojte stavljati plastični kuhinjski pribor u uređaj. Koristite samo posuđe prikladno za električne pećnice.
- Kada stavljate pladanj ili rešetku za pečenje u uređaj, pazite da pladanj ili rešetka bude umetnuta u vodoravne utore na istoj razini na bočnim stranama unutar uređaja.
- Pazite da se tijekom rada grijaći elementi ne zaprljaju, na primjer, sokovima ili masnoćom iz hrane.
- Nemojte zagrijavati tekućine i jela u zatvorenim limenkama ili staklenkama.
- Kad se vrata otvore, iz unutrašnjosti uređaja izlazi vrući zrak. Otvarajte vrata polako.
- Pazite da zagrijana površina staklenih vrata ne dođe u dodir s hladnom vodom. Inače može puknuti.
- Ako primijetite dim, odmah isključite uređaj i iskopčajte utikač napajanja iz utičnice. Ostavite vrata pećnice zatvorena da biste spriječili širenje vatre.
- Uvijek isključite uređaj i iskopčajte ga iz utičnice kada ga ostavljate bez nadzora, nakon završetka upotrebe te prije premještanja ili čišćenja. Prije premještanja ili čišćenja uređaja pustite ga da se ohladi. Nemojte pomicati uređaj dok je u njemu hrana.
- Prije zamjene unutrašnje žarulje, isključite uređaj, iskopčajte ga iz električne utičnice i pustite da se ohladi.
- Redovito očistite uređaj prema uputama u poglavlju "Čišćenje i održavanje". Nemojte zanemariti čišćenje, inače može doći do opasne situacije (ostaci hrane se mogu zapaliti, itd.).
- Nemojte uranjati uređaj ili kabel napajanja u vodu i druge tekućine.
- Pazite da električni kabel ne visi preko ruba stola, da ne dodiruje vruću površinu i da ne dođe u dodir s vodom ili vlagom. Nemojte stavljati teške predmete na električni kabel.
- Iskapčajte uređaj iz utičnice laganim povlačenjem utikača na kabelu napajanja, a ne povlačenjem samog kabela. U suprotnom to može oštetiti kabel napajanja ili utičnicu.
- Ako se električni kabel ošteti, mora ga zamijeniti ovlašteni servis ili druga osoba sličnih kvalifikacija jer će se time spriječiti opasne situacije. Uređaj se ne smije koristiti ako je kabel napajanja oštećen.
- Nemojte koristiti uređaj ako ne radi pravilno ili ako su vidljivi ikakvi znakovi oštećenja. Da biste spriječili nastanak opasne situacije, nemojte sami popravljati niti modificirati uređaj na bilo koji način. Prepustite sve popravke ili podešavanja ovlaštenom servisnom centru. Neovlaštenim modifikacijama uređaja riskirate poništavanje prava koja vam daje jamstvo u slučaju nezadovoljavajućeg rada ili kvalitete.

Copyright © 2017, Fast ČR, a.s.

A

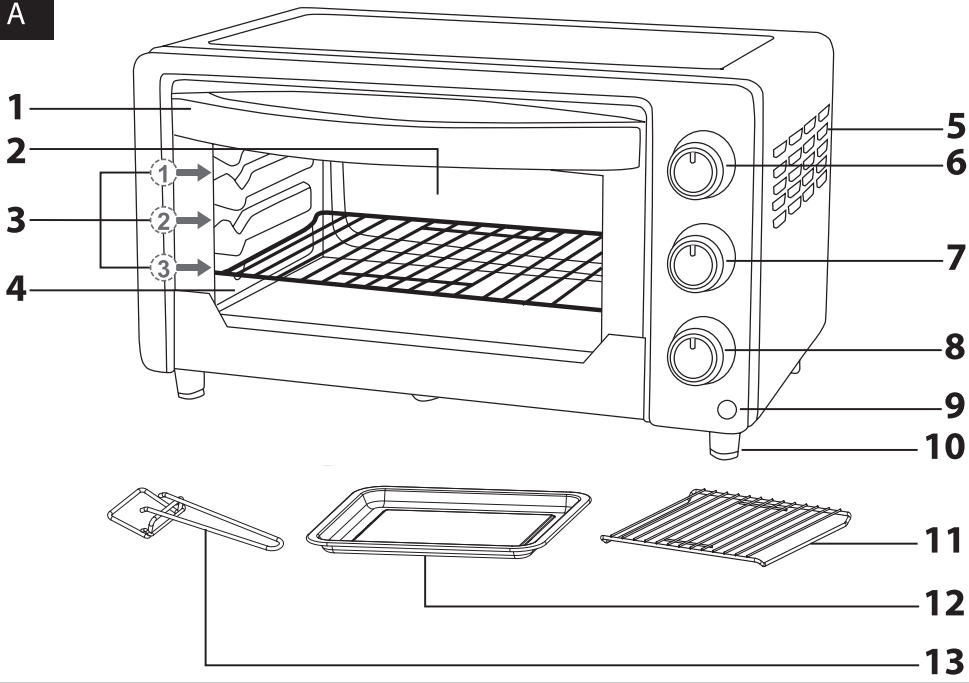

B

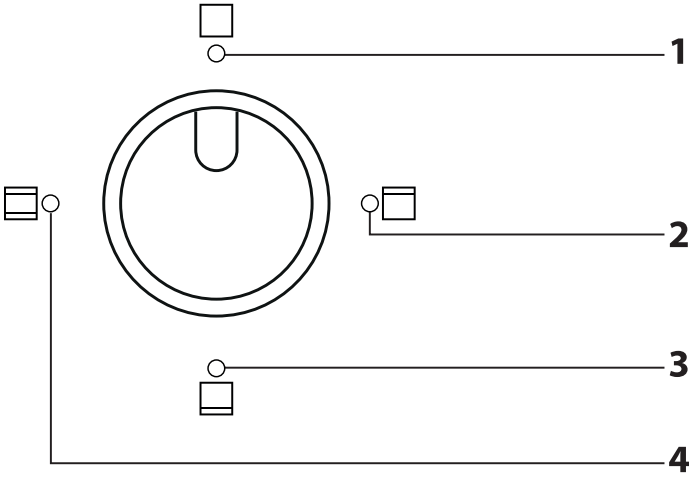

C

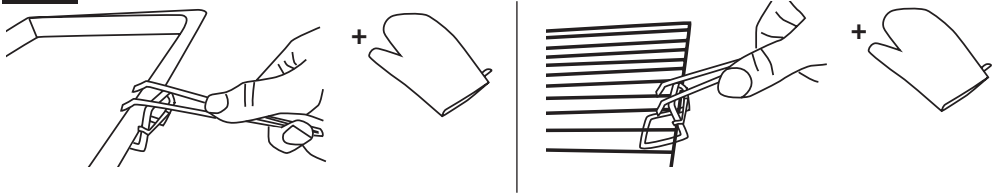

Copyright © 2017, Fast ČR, a.s.

HR Električna pećnica
Korisnički priručnik

- Prije korištenja ovog uređaja temeljito pročitajte korisnički priručnik, čak i u slučajevima kada ste se prethodno upoznali s radom sličnih vrsta uređaja. Koristite ovaj uređaj samo onako kako je opisano u ovom korisničkom priručniku. Držite ovaj korisnički priručnik na sigurnom mjestu gdje ga ubuduće možete lako naći.
- Preporučujemo da zadržite originalnu kartonsku kutiju, materijal ambalaže, račun, izjavu proizvođača ili jamstvo barem u trajanju pravne odgovornosti za nezadovoljavajuć rad ili kvalitetu. U slučaju transporta, preporučujemo da zapakirate uređaj u originalnu kutiju od proizvođača.

OPIS PEĆNICE I PRIBORA

A1 Toplinski izolirana ručka
A2 Unutrašnjost pećnice, volumen 17 l
A3 Utor za umetanje pladnja ili rešetke za pečenje u unutrašnjost pećnice
U pećnici postoje tri utora koji omogućuju postavljanje pladnja ili rešetke na različitu visinu.
A4 Vrata s prozorom za gledanje s dvostrukim staklom za bolju toplinsku izolaciju
A5 Ventilacijski otvori
A6 Regulator temperature omogućuje varijabilnu regulaciju temperature u rasponu od 90 do 230 °C.
A7 Gumb za odabir načina rada
A8 Mjerač vremena od 60 minuta služi za postavljanje vremena rada pećnice i isključuje pećnicu.
A9 Svjetlo indikatora rada
A10 Protuklizne nožice
A11 Rešetka za roštilj
A12 Pladanj za pečenje
A13 Držač za vađenje rešetka / pladnja za pečenje

OPIS GUMBA ZA ODABIR NAČINA RADA

B1 Isključivanje grijanja
B2 Gornje grijanje prikladno za roštiljanje i tostiranje.
B3 Donje grijanje prikladno za zagrijavanje gotovih jela.
B4 Kombinacija gornjeg i donjeg grijanja prikladno za pečenje.

PRIJE PRVE UPOTREBE

- Prije prve upotrebe, uklonite sav materijal ambalaže i promotivne etikete ili naljepnice s pećnice i dodatnog pribora.
- Operite rešetku za roštilj **A11** i pladanj za pečenje **A12** u toploj vodi s neutralnim kuhinjskim deterdžentom. Zatim ih isperite pod tekućom vodom i temeljito osušite finom krpom za brisanje.
- Da biste uklonili eventualne mirise iz proizvodnje, uključite praznu pećnicu na 15 minuta s uključenom kombinacijom gornjeg i donjeg grijanja na maksimalnoj temperaturi pečenja. Prije uključivanja, provjerite da unutar pećnice **A2** nema više materijala ambalaže.
- Nakon što isključite pećnicu, pustite da se ohladi.

Napomena:
kad se pećnica prvi put uključi, može se pojaviti mala količina dima. To je potpuno normalna pojava koja će brzo nestati.

UPOTREBA PEĆNICE

- Povucite ručku **A1** da biste otvorili vrata **A4**. Pazite da unutrašnjost pećnice **A2** bude prazna i da mjerač vremena **A8** bude podešen na položaj OFF (ISKLJUČENO).
- Stavite hranu koju želite peći, roštiljati, tostirati ili zagrijati na pladanj za pečenje **A12** ili rešetku za roštilj **A11**.
- Stavite pladanj za pečenje **A12** ili rešetku **A11** u vodoravne utore na istoj razini na bočnim stranama unutar pećnice i ugurajte ju sve do stražnje strane pećnice.
- Kada pečete hranu izravno na rešetki za roštilj **A11**, preporučujemo da ispod nje stavite pladanj za pečenje **A12** napunjen vodom radi hvatanja sokova koji kapaju iz hrane i da spriječite prljanje grijaćih elemenata i unutrašnjosti pećnice **A2**.
- Da spriječite lijepljenje hrane na rešetku za roštilj **A11**, premažite ju uljem. Da spriječite da se hrana zapeče na pladanj za pečenje **A12**, obložite ga papirom za pečenje.
- Zatvorite vrata **A4**. Ukopčajte električni kabel u električnu utičnicu. Pomoću regulatora temperature **A6** podesite temperaturu, pomoću gumba za način rada **A7** odaberite način rada, a pomoću mjerača vremena **A8** zadajte vrijeme rada. Kad se zada vrijeme rada, pećnica će se uključiti. Unutrašnje svjetlo pećnice i indikator rada **A9** će svijetliti. Redovito provjeravajte stanje hrane dok pećnica radi. Grijaći elementi se uključuju i isključuju tijekom rada da bi se u pećnici održala zadana temperatura.

Napomena:
Ako želite zadati vrijeme rada kraće od 5 minuta, prvo postavite mjerač vremena **A8** preko oznake za 6 minuta i zatim zadajte željeno vrijeme.

- Na kraju zadanog vremena oglašava se zvučni signal i pećnica se automatski isključuje. Indikator **A9** i unutrašnje svjetlo pećnice će se isključiti. Ako želite ručno isključiti pećnicu prije isteka zadanog vremena, postavite mjerač vremena **A8** u položaj OFF (ISKLJUČENO).
- Pažljivo izvadite hranu iz pećnice. Kada rukujete vrućim posuđem, koristite kuhinjske rukavice i držač **A13** za vađenje vrućeg pladnja za pečenje **A12** ili rešetke za roštilj **A11**, vidi sliku C.
- Kada završite s upotrebom uređaja, obavezno postavite mjerač vremena **A8** u položaj OFF (ISKLJUČENO). Okrenite gumb za način rada **A7** u položaj **B1**, postavite regulator temperature **A6** na minimum i iskopčajte kabel napajanja iz utičnice. Pustite da se pećnica ohladi i očistite ju prema uputama u poglavlju "Čišćenje i održavanje".

KRATKI VODIČ ZA PEČENJE U ELEKTRIČNOJ PEĆNICI

Vrsta hrane	Količina	Temperatura	Vrijeme
Sendvič	2–3 komada	200 °C	5–10 min
Tost	2–4 komada	230 °C	5 min
Riba	1 komad	200 °C	20 min
Hrenovka, kobasica	3–4 komada	200–230 °C	10–15 min
Kolač	1 komad	150 °C	20–30 min
Svinjetina	200 g	200 °C	15–20 min
Govedina	200 g	230 °C	15–20 min
Piletina	¼	180–200 °C	30–40 min

Pažnja:
Navedena vremena obrade samo su okvirna. Stvarno vrijeme ovisi o raznim faktorima kao što su početna temperatura, vrsta, veličina, količina hrane, itd.

ČIŠĆENJE I ODRŽAVANJE

- Prije čišćenja uređaja, iskopčajte ga iz električne utičnice i pustite da se ohladi.
- Temeljito operite sve korištene dodatke toplom vodom i neutralnim kuhinjskim deterdžentom. Zatim ih isperite pod tekućom vodom i temeljito osušite.
- Da biste uklonili sve ostatke hrane ili nečistoće iz unutrašnjosti pećnice **A2** i vrata **A4**, upotrijebite krpu namočenu u čistu vodu ili otopinu tople vode i neutralnog deterdženta. Upotrijebite krpu navlaženu u čistoj vodu za čišćenje dijelova na koje ste nanijeli deterdžent. Zatim temeljito osušite sve dijelove brisanjem.
- U slučaju da se plastični ili upravljački gumbi zaprljaju, obrišite ih lagano navlaženom krpom i osušite brisanjem. Pazite da prilikom čišćenja voda ne uđe u ventilacijske otvore **A5**.
- Nikada nemojte uranjati pećnicu ili kabel napajanja u vodu ili ju ispirati pod tekućom vodom.
- Za čišćenje, nemojte koristiti čeličnu vunu, abrazivna sredstva za čišćenje, otapala, itd. U suprotnom je moguće oštećenje čišćene površine.

ZAMJENA ŽARULJE U UNUTRAŠNJEM SVJETLU PEĆNICE

- Prije zamjene žarulje, pazite da pećnica bude isključena, iskopčana iz električne utičnice i ohlađena.
- Iz unutrašnjosti pećnice **A2** odvrnite staru žarulju i zamijenite ju novom istog tipa. Koristite samo žarulje otporne na visoke temperature, prikladne za rasvjetu pećnica.

TEHNIČKE SPECIFIKACIJE

Nazivni raspon napona ..... 220–240 V
Nazivna frekvencija ..... 50/60 Hz
Nazivna ulazna snaga ..... 1 380 W
Volumen ..... 17 l

Zadržavamo pravo na izmjenu teksta i tehničkih specifikacija.

UPUTE I INFORMACIJE VEZANE UZ ODLAGANJE ISKORIŠTENIH MATERIJALA ZA AMBALAŽU

Odložite iskorištene materijale za ambalažu na ovlaštenom odlagalištu u vašem mjestu.

Copyright © 2017, Fast ČR, a.s.

Revision 12/2017

ODLAGANJE ISKORIŠTENE ELEKTRIČNE I ELEKTRONIČKE OPREME

Ovaj simbol na proizvodima ili originalnim dokumentima znači da se iskorišteni električni ili elektronički proizvodi ne smiju odlagati u obični kućanski otpad. Radi pravilnog zbrinjavanja, obnavljanja i recikliranja, predajte takve uređaje na za to predviđenim mjestima. Također, u nekim državama Europske unije ili drugim europskim zemljama možete vratiti uređaj lokalnom prodavaču kada kupujete ekvivalentan novi uređaj.

Pravilno odlaganje ovog proizvoda pomaže u spašavanju vrijednih prirodnih resursa te sprječava potencijalne negativne učinke za okoliš i ljudsko zdravlje, koji bi nastali nepravilnim odlaganjem otpada. Zatražite više pojedinosti od lokalnih nadležnih tijela.

U skladu s državnim propisima, moguće su kazne za nepropisno odlaganje ove vrste otpada.

Za poslovne subjekte u državama Europske unije

Ako želite odložiti električne ili elektroničke uređaje, upitajte maloprodajnika ili dobavljača o potrebnim informacijama.

Odlaganje u drugim zemljama izvan Europske unije

Ovaj simbol je važeći u Europskoj uniji. Ako želite odložiti ovaj proizvod, zatražite potrebne informacije o pravilnom načinu odlaganja od lokalnog vijeća ili prodavača.

CE Ovaj uređaj zadovoljava sve osnovne zahtjeve EU direktiva vezanih uz njega.

Copyright © 2017, Fast ČR, a.s.