SENCOR® SBU 9000NP

ES ▪ Licuadora multifunción

Copyright © 2017, Fast ČR, a.s.

Licuadora multifunción

Instrucciones importantes de seguridad

LEA ESTAS INSTRUCCIONES DETENIDAMENTE Y CONSÉRVELAS PARA SU POSTERIOR USO.

- Este aparato puede ser utilizado por personas con discapacidades físicas o mentales o carentes de experiencia, siempre y cuando se las supervise adecuadamente o se las instruya acerca del uso seguro del producto y comprendan los posibles peligros.
- Los niños no deben usar este aparato ni jugar con él. Mantenga el aparato y el cable de alimentación fuera del alcance de los niños.
- El aparato está diseñado para el uso doméstico. No está previsto para su uso en lugares como:
  - cocinas para empleados en almacenes, oficinas u otros lugares de trabajo;
  - habitaciones de hotel o motel, u otras salas de estar;
  - explotaciones agrícolas;
  - establecimientos de alojamiento y desayuno.
- Este aparato está diseñado para mezclar alimentos. No lo utilice para ninguna otra finalidad que la prevista.

⚠ **Advertencia:**
Un uso inadecuado puede ocasionar lesiones.

- No use el aparato en un entorno industrial ni en exteriores.
- Antes de conectar este aparato a una toma de corriente, compruebe que la tensión nominal que aparece en la etiqueta de clasificación coincida con la tensión eléctrica de la toma de corriente.
- No coloque el aparato sobre una cocina eléctrica o de gas ni cerca de ellas, en el borde de una mesa ni en una superficie inestable. Coloque el aparato únicamente sobre una superficie plana, seca y estable.
- Utilice el aparato solamente con los accesorios originales suministrados con el aparato.
- No llene el vaso de mezcla por encima de su capacidad máxima.
- Antes de poner el aparato en marcha, se debe comprobar que esté montado correctamente y que el vaso de mezcla esté bien cerrado. El aparato está equipado con un mecanismo de seguridad que impide que pueda ponerse en marcha si el vaso de mezcla no está colocado correctamente en la unidad del motor.

⚠ **Advertencia:**
Asegúrese de que la tapa exterior está debidamente fijada al vaso de mezcla antes de poner en marcha la licuadora.

- Antes de licuar frutas o verduras, extraiga los huesos que contienen, por ejemplo, los albaricoques, melocotones, mangos, aguacates, etc. y también las pieles que no sean comestibles, como por ejemplo las de naranjas, mandarinas, piña, melón, etc. Extraiga la cáscara de los frutos de cáscara y los huesos de la carne.
- Tenga especial cuidado al manipular líquidos y alimentos calientes. El vapor caliente o las salpicaduras de líquidos y alimentos calientes pueden provocar quemaduras. No vierta en el vaso de mezcla líquidos que estén a una temperatura superior a 80 °C. Por motivos de seguridad, se recomienda dejar enfriar los líquidos calientes antes de mezclarlos.

Copyright © 2017, Fast ČR, a.s.

- Los líquidos calientes únicamente deben mezclarse a la velocidad mínima. El vapor caliente sale de forma natural por los orificios de ventilación de la tapa.
- Sujete el vaso de mezcla desde arriba con la mano mientras se mezclan los alimentos. Si el vaso está caliente o si sale vapor, extreme las precauciones y utilice unas manoplas de cocina.
- Tenga mucho cuidado de no tocar las superficies calientes. Utilice el asa para transportar el vaso de mezcla.
- Mientras el vaso de mezcla está en funcionamiento, se pueden añadir ingredientes a través del orificio de la tapa exterior o utilizando el empujador para acelerar el proceso de mezclado. Para utilizar el empujador, la tapa exterior debe estar colocada en el vaso de mezcla y este no debe estar lleno por encima de $^{2}/_{3}$ de su capacidad máximo. Por motivos de seguridad, para mezclar líquidos y alimentos calientes, el tapón interior debe mantenerse cerrado.
- Durante las operaciones de mezcla, no introduzca en el vaso las manos u objetos tales como cuchillos, tenedores o cucharas de madera. Usted podría resultar herido y el aparato dañado.
- No deje el aparato en funcionamiento de forma continua durante más de 3 minutos. Pasado este tiempo, déjelo enfriar durante 1 minuto como mínimo. Después de cinco ciclos consecutivos, deje que el aparato se enfríe durante 30 minutos.
- Para no sobrecargar el motor, no haga funcionar el aparato durante más de 1 minuto de forma continua cuando utilice el empujador.
- Cuando prepare mantequilla de cacahuete o procese alimentos con un alto contenido de grasa, no haga funcionar el aparato durante más de 30 segundos a partir del momento en que la mezcla empiece a moverse en el vaso de mezcla. De lo contrario, el aparato podría sobrecalentarse.
- No mezcle alimentos secos (cereales, etc.) durante más de 45 segundos para evitar que la licuadora resulte dañada. Mezclar con frecuencia ingredientes secos, como por ejemplo granos, acelera el desgaste de las cuchillas y provoca un aspecto envejecido en el vaso de mezcla.
- El aparato está equipado con un fusible térmico para proteger el motor contra posibles sobrecargas. Si el aparato se apaga debido a una sobrecarga en el motor, desconéctelo de la toma de corriente y déjelo enfriar durante 30 minutos como mínimo. Para restablecer el fusible térmico, presione el botón RESET que hay en la parte inferior del aparato. Después de esto, puede continuar utilizando el aparato.
- No encienda el aparato cuando esté vacío. Si el aparato no se utiliza correctamente, su vida útil podría verse afectada.
- Si los ingredientes se pegan a las cuchillas o a las paredes interiores del vaso de la licuadora, apague el aparato y desenchúfelo de la fuente de alimentación. Compruebe que las cuchillas hayan dejado de girar. Retire cuidadosamente el vaso de mezcla de la unidad del motor. Abra la tapa y limpie las cuchillas y las paredes del vaso de mezcla con una espátula. Cierre correctamente la tapa y vuelva a colocar el vaso de mezcla en la unidad del motor. Enchufe el cable de alimentación a una toma de corriente; ahora puede continuar mezclando.
- Para evitar hacerse daño con las cuchillas, tenga especial cuidado al vaciar y limpiar el vaso.
- El vaso de mezcla no está diseñado para calentar alimentos en un microondas ni para guardar alimentos en su interior.
- Apague siempre el aparato y desconéctelo de la toma de corriente si no lo va a usar y si lo va a dejar sin supervisión, antes de montarlo, desmontarlo, limpiarlo y cambiarlo de lugar.
- Compruebe que la unidad del motor está apagada, desconectada de la toma de corriente y que las piezas giratorias están completamente paradas antes de retirar el vaso de la unidad del motor.
- Límpiela siguiendo las instrucciones de la sección «Limpieza y mantenimiento». No sumerja la unidad del motor ni su cable de alimentación en agua ni en ningún otro líquido, ni tampoco lave estas piezas bajo agua corriente.

Copyright © 2017, Fast ČR, a.s.

- Asegúrese de que los contactos del enchufe no entren en contacto con humedad. No coloque objetos pesados sobre el cable de alimentación. Asegúrese de que el cable de alimentación no cuelgue fuera del borde de la mesa y de que no esté en contacto con superficies calientes.
- Desconecte el aparato de la toma de corriente tirando del enchufe del cable de alimentación, nunca del propio cable. De lo contrario, podrían producirse daños en el cable de alimentación o en la toma de corriente.
- Si el cable de alimentación está dañado, debe ser sustituido en un centro de servicio técnico autorizado o por una persona igualmente cualificada, para evitar situaciones peligrosas. Se prohíbe el uso del aparato si el cable de alimentación está dañado.
- No utilice el aparato si no funciona correctamente o si muestra algún signo de deterioro. A fin de evitar que se produzcan situaciones peligrosas, no intente reparar ni modificar el aparato por cuenta propia. Lleve el aparato a un centro de servicio técnico autorizado para realizar todas las reparaciones o ajustes. Si se altera el aparato, se corre el riesgo de perder los derechos legales derivados de la garantía por calidad o rendimiento insatisfactorios.

Copyright © 2017, Fast ČR, a.s.

A

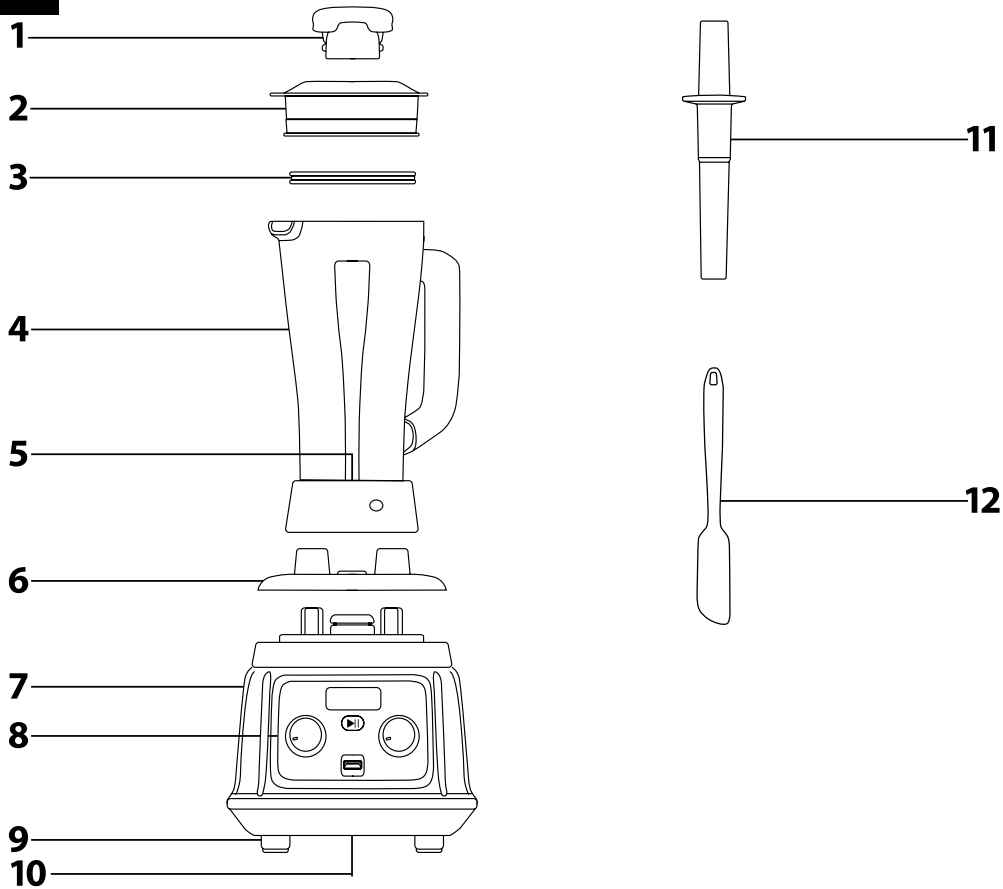

B

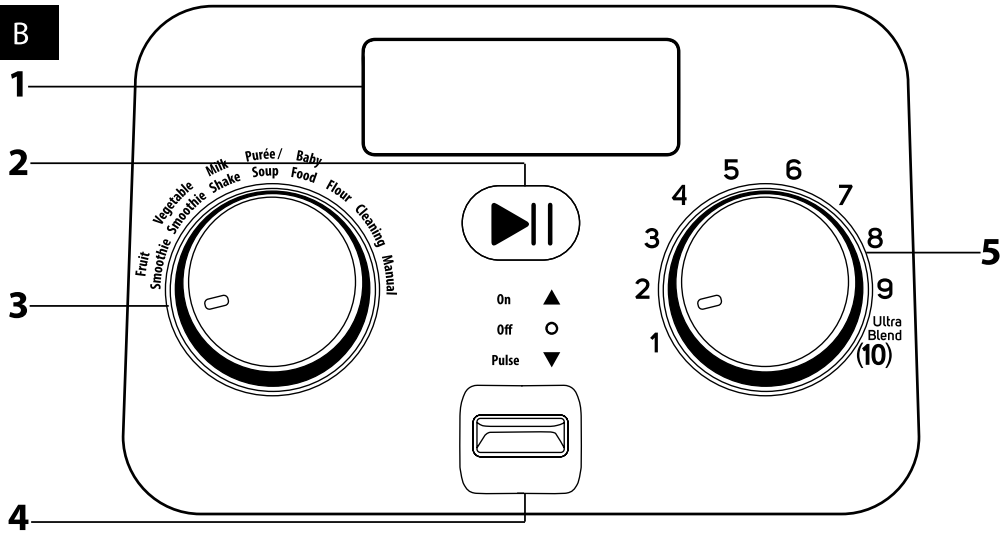

Copyright © 2017, Fast ČR, a.s.

ES Licuadora multifunción
Manual de uso

- Antes de utilizar este aparato, lea detenidamente el manual de uso, aunque previamente ya se haya familiarizado con el funcionamiento de otros de aparatos similares. Utilice el aparato solamente de la forma descrita en este manual de uso. Conserve este manual de uso en un lugar seguro, donde pueda recuperarse fácilmente para utilizarlo de nuevo en el futuro.
- Le recomendamos que conserve la caja de cartón, los materiales de embalaje, el recibo de compra, la declaración de responsabilidad del vendedor y la tarjeta de garantía originales durante, al menos, la duración de la responsabilidad legal por calidad o rendimiento insatisfactorios. Si lo va a transportar, le recomendamos que guarde el aparato en la caja original del fabricante.

DESCRIPCIÓN DEL APARATO

A1 Tapón interior
Se utiliza para añadir ingredientes al vaso de mezcla mientras la licuadora está en funcionamiento.
A2 Tapa exterior con orificio
Una vez retirada la tapa, puede añadir ingredientes al vaso de mezcla mientras el aparato está en funcionamiento o puede utilizar el empujador para acelerar el proceso de mezcla.
A3 Anillo de sellado
A4 Vaso de mezcla de 2 litros de capacidad
Está fabricado con el resistente material Tritán.
A5 Cuchillas de 6 hojas
A6 Almohadilla de silicona
A7 Unidad del motor
A8 Panel de control
A9 Patas antideslizantes
A10 Botón RESET (no ilustrado)
Se encuentra en la parte inferior de la unidad del motor.
A11 Empujador
Su tamaño ha sido diseñado de forma que al introducirlo por el orificio de la tapa exterior no entre en contacto con las cuchillas.
A12 Espátula

Nota:
Los componentes que deben entrar en contacto con los alimentos están fabricados con materiales «libres de BPA». Esto significa que no contienen bisfenol A, un material tóxico.

DESCRIPCIÓN DEL PANEL DE CONTROL CON PANTALLA

B1 Pantalla LED
Muestra el tiempo transcurrido o el tiempo restante hasta el final de la operación y el modo de funcionamiento (automático o manual).
B2 Botón START/PAUSE ▶||
Permite poner en marcha y pausar las operaciones
B3 Rueda selectora de programas:
– BATIDO DE FRUTAS,
– BATIDO DE VERDURAS,
– BATIDO DE LECHE,
– CREMA/SOPA,
– PAPILLA PARA BEBÉS,
– HARINA,
– LIMPIEZA,
– MANUAL.
B4 Interruptor ON/OFF/PULSE
Permite encender y apagar el aparato, así como activar la función de mezcla por impulsos
B5 Rueda de control de la velocidad de 10 pasos
Máx. 33 000 rpm

FINALIDAD Y CARACTERÍSTICAS DEL APARATO

- Esta licuadora multifunción representa una solución revolucionaria para la elaboración de alimentos. Podrá preparar rápidamente una gran variedad de comidas y bebidas excelentes, como por ejemplo batidos frescos, batidos de leche, sopas cremosas, salsas, cremas para untar y papillas para bebés; también podrá picar carne, frutos de cáscara y hielo, y elaborar leche de soja, hielo picado o excelentes helados cremosos y sorbetes. Gracias a su potente motor de 1 200 W, esta licuadora es capaz de procesar incluso trozos grandes de frutas y verduras, incluyendo los huesos y pieles blandos. De esta manera, su organismo obtendrá los valiosos nutrientes que se encuentran en la pulpa, el hueso y la piel en forma de un batido nutritivo de fácil digestión sin tener que cortar laboriosamente la fruta y las verduras en trozos pequeños con antelación. El vaso de mezcla está hecho con Tritán. Este material es un plástico de alta calidad que se caracteriza por una gran vida útil y que no absorbe olores ni sabores. El empujador facilita la mezcla de grandes trozos de alimentos y permite mezclar más rápido alimentos congelados para evitar la descongelación. La tapa de dos partes permite añadir ingredientes al vaso de mezcla mientras se mezclan o preparar comidas calientes gracias a los agujeros de salida de vapor de la tapa. Las patas antideslizantes proporcionan estabilidad a la licuadora durante el funcionamiento.

ANTES DEL PRIMER USO

- Retire todos los materiales de embalaje, incluidas las etiquetas y los papeles promocionales, del aparato y sus accesorios.
- Lave completamente los accesorios extraíbles que van a entrar en contacto con alimentos. Utilice agua caliente y un detergente neutro de cocina. A continuación, aclárelos con agua limpia y déjelos secar al aire o séquelos meticulosamente con un trapo de limpieza. Todas las piezas extraíbles, con excepción del vaso de mezcla **A4** con las cuchillas **A5**, son aptos para lavarse en el lavavajillas (en el estante superior).
- No intente limpiar la unidad del motor **A7** en agua corriente ni sumergiéndola en agua.

Atención:
Cuando limpie el vaso **A4**, tenga cuidado para no hacerse daño con el borde afilado de las cuchillas **A5**.

MONTAJE Y DESMONTAJE DEL APARATO

- Antes de empezar a montar o desmontar el aparato, compruebe que la unidad del motor **A7** esté apagada y desconectada de la toma de corriente y que las piezas giratorias se hayan detenido completamente.
- Coloque la unidad del motor **A7** sobre una superficie estable, plana y seca, como por ejemplo una encimera de cocina. Desde arriba, coloque la almohadilla de silicona **A6** sobre la unidad del motor **A7**. Coloque el vaso de mezcla **A4** en la unidad del motor **A7**. La licuadora está equipada con un mecanismo de seguridad que impide que pueda ponerse en marcha si el vaso de mezcla **A4** no está montado correctamente en la unidad del motor **A7**.
- Compruebe que el anillo de sellado **A3** esté instalado en la tapa exterior **A4** y coloque la tapa en el vaso de mezcla **A4**. Presiónela firmemente hacia abajo por todo el perímetro, asegurándose de que se acople al borde del vaso de mezcla **A4**.
- Inserte el tapón interior **A2** en la tapa exterior **A1** y gírela hacia la derecha. Esto la bloqueará en su posición.
- Para desmontar, proceda en orden inverso.

USO DEL APARATO

1. Compruebe que el interruptor **B4** esté en la posición OFF y que la unidad del motor **A7** esté desconectada de la toma de corriente. Coloque los ingredientes que quiera procesar en el vaso de mezcla **A4** y monte el aparato tal como se explica en el capítulo «Montaje y desmontaje del aparato».

Atención:
Para obtener resultados óptimos, el vaso de mezcla **A4** se debe llenar al menos hasta ¼ de su capacidad.
La capacidad máxima del vaso de mezcla **A4** es de 2 litros. No lo llene por encima de la marca de máximo.
Cuando utilice el empujador **A11**, el vaso de mezcla **A4** no debe superar los ²/₃ de su capacidad nominal.

2. Conecte la unidad de motor **A7** a una toma de corriente. Cuando el vaso de mezcla **A4** esté montado correctamente en la unidad del motor **A7**, la pantalla **B1** se iluminará cuando el interruptor **B4** se coloque en la posición ON. Con la rueda **B3** se puede seleccionar uno de los programas predefinidos que se indican en la tabla de abajo. Para iniciar el programa seleccionado, presione el botón START/PAUSE **B2**. En la pantalla **B1** se mostrará «AUTO» y una cuenta atrás hasta el final de la operación. En los programas predefinidos la velocidad se regula automáticamente. El aparato se apagará automáticamente cuando se agote el tiempo predefinido. Para pausar el aparato durante una operación, presione el botón START/PAUSE **B2**. Para reanudar la operación, vuelva a presionar el botón **B2**. Para finalizar un programa de forma prematura, primero páuselo y luego coloque el interruptor **B4** en la posición OFF.

Programa predefinido	Uso previsto	Velocidad	Duración del programa
BATIDO DE FRUTAS	Para preparar batidos de frutas	8	45 s
BATIDO DE VERDURAS	Para preparar batidos de verduras	8	60 s
BATIDO DE LECHE	Para preparar batidos de leche y helados	4	40 s (1 segundo a la velocidad 4 –> una pausa de 1 segundo; esta secuencia se repite hasta que finaliza el programa)
CREMA/SOPA	Para preparar cremas y sopas cremosas	8, 10	42 s (15 segundos a la velocidad 10 –> una pausa de 1 segundo –> 10 segundos a la velocidad 8 –> una pausa de 1 segundo –> 15 segundos a la velocidad 10)

Copyright © 2017, Fast ČR, a.s.

PAPILLA PARA BEBÉS	Para preparar papillas para bebés	8	35 s
HARINA	Para preparar harina casera y triturar frutos de cáscara	10	45 s

3. Si no quiere utilizar ninguno de los programas predefinidos, coloque la rueda **B3** en la posición MANUAL y seleccione la velocidad que desee del 1 al 10 con la rueda de control de la velocidad **B5**. Para poner en marcha el aparato, presione el botón START/PAUSE **B2**. En la pantalla **B1** se mostrará «MANUAL» y el tiempo transcurrido. La velocidad se puede cambiar manualmente durante la operación. Le recomendamos que empiece con la velocidad 1. Para poner en pausa el aparato, presione el botón START/PAUSE **B2**. Para reanudar la operación, vuelva a presionar el botón **B2**. Para parar el aparato, primero presione el botón START/PAUSE **B2** y luego coloque el interruptor **B4** en la posición OFF. El aparato continuará funcionando 1 minuto en el modo MANUAL y luego se apagará automáticamente.

Ingredientes	Velocidad recomendada	Tiempo de mezcla recomendado
Mezclar ingredientes muy blandos y tiernos (naranjas, tomates, plátanos, etc.), líquidos, salsas viscosas, etc.	1–4	30–60 s
Mezclar ingredientes más duros (como zanahorias, etc.), granos hervidos, etc.	5–7	30–45 s
Mezclar frutos de cáscara, granos secos, judías secas, etc.	8–10	45 s

4. El modo de impulsos se utiliza para triturar hielo y para realizar mezclas con impulsos breves. El aparato se pondrá en marcha cuando el interruptor **B4** se coloque en la posición PULSE. Mantenga el interruptor **B4** en la posición PULSE durante el tiempo que quiera que se mezclen los ingredientes. Cuando suelte el interruptor **B4**, el aparato se detendrá.

Atención:
No deje el aparato en funcionamiento de forma continua durante más de 3 minutos. Pasado este tiempo, déjelo enfriar durante 1 minuto como mínimo. Después de cinco ciclos consecutivos, deje que el aparato se enfríe durante 30 minutos.
Cuando se utilice el empujador **A11**, el aparato no debe utilizarse de forma continuada durante más de 1 minuto como máximo. De lo contrario, podría sobrecargarse la unidad del motor.
Cuando prepare mantequilla de cacahuete o alimentos con un alto contenido de grasa, no haga funcionar el aparato durante más de 30 segundos a partir del momento en que la mezcla empiece a moverse en el vaso de mezcla **A4**. De lo contrario, el aparato podría sobrecalentarse.

5. Si los ingredientes no circulan por el interior del vaso de mezcla, **A4** extraiga el tapón interior **A1** y utilice el empujador **A11** para presionar los ingredientes contra las cuchillas **A5.** El empujador **A11** está diseñado para que no entre en contacto con las cuchillas **A5** cuando se introduzca por el orificio de la tapa exterior **A2**. No introduzca nunca el empujador **A11** en el vaso de mezcla **A4** sin la tapa exterior **A2**. Durante el proceso de mezcla, puede añadir ingredientes al vaso de mezcla **A4** a través del orificio de la tapa **A2**. Sin embargo, esto no puede realizarse al mezclar líquidos calientes que requieran que el tapón interior **A1** permanezca bloqueado.
6. Si los alimentos se quedan pegados a las cuchillas **A5** o a las paredes del vaso de mezcla **A4**, apague el aparato colocando el interruptor **B4** en la posición OFF y desconéctelo de la toma de corriente. Asegúrese de que las cuchillas **A5** hayan dejado de girar. Retire cuidadosamente el vaso de mezcla **A4** de la unidad del motor **A7**. Retire la tapa y limpie las cuchillas **A5** y el interior del vaso de mezcla **A4** con la espátula **A12**. Vuelva a montar la tapa y coloque el vaso de mezcla **A4** de nuevo sobre la unidad del motor **A7**. Enchufe el cable de alimentación a una toma de corriente y siga mezclando.
7. Cuando haya terminado de usar el aparato, coloque el interruptor **B4** en la posición OFF y desconecte el cable de alimentación de la toma de corriente. Compruebe que las cuchillas **A5** hayan dejado de girar y retire el vaso de mezcla **A4** de la unidad del motor **A7**. Vacíe los alimentos del vaso de mezcla **A4** con la espátula **A12**.
8. A continuación, limpie todas las piezas utilizadas tal como se explica en el capítulo «Limpieza y mantenimiento».

FUSIBLE AUTOMÁTICO TÉRMICO

- El fusible térmico integrado protege el motor contra el sobrecalentamiento. Si el aparato se apaga automáticamente debido a un disparo del fusible térmico, coloque el interruptor **B4** en la posición OFF y desconecte el cable de alimentación de la toma de corriente. Retire el vaso de mezcla **A4** de la unidad del motor **A7** y compruebe si las cuchillas **A5** están bloqueadas por ingredientes en el interior del vaso de mezcla **A4.** Espere aproximadamente 30 minutos para que se enfríe la unidad del motor **A7**. A continuación, presione el botón RESET **A10** y vuelva a poner en marcha la licuadora. Si el aparato no se pone en marcha, deje que se enfríe durante 10 minutos más.

DESCRIPCIÓN DE LOS MENSAJES DE ERROR

Mensajes en la pantalla	Descripción del problema	Solución
Err1	Tensión eléctrica demasiado baja	Compruebe que la tensión de la toma de corriente utilizada se corresponda con la especificada en la placa de características del aparato.
Err2	Tensión eléctrica demasiado alta	Compruebe que la tensión de la toma de corriente utilizada se corresponda con la especificada en la placa de características del aparato.
Err3	Intensidad eléctrica demasiado alta	Compruebe que las cuchillas no estén obstruidas con cuerpos extraños o alimentos demasiado duros.
Err4	Temperatura demasiado alta	Apague el aparato y desconéctelo de la toma de corriente. Deje que se enfríe durante 30 minutos y, acto seguido, presione el botón RESET **A10**.

CONSEJOS Y TRUCOS PARA USAR LA LICUADORA

- Los trozos grandes de fruta y verdura, los ingredientes congelados, las cremas y la mantequilla de cacahuete primero deben mezclarse a baja velocidad, luego a velocidad media durante unos instantes y, por último, a velocidad máxima. Gracias a que la potente unidad del motor puede alcanzar velocidades muy altas, suele bastar con 30 segundos para que los ingredientes se procesen por completo. La mezcla alcanza una consistencia suave en muy poco tiempo y los ingredientes congelados no tienen tiempo a descongelarse.
- Si los ingredientes no se mueven en el vaso de mezcla al mezclar a alta velocidad, utilice el empujador **A11** o intente usar una velocidad más baja. En cuanto los ingredientes empiecen a girar dentro del vaso de mezcla, ajuste la velocidad que necesite.
- Los líquidos calientes deben mezclarse a la velocidad mínima.
- No mezcle alimentos secos (cereales, etc.) durante más de 45 segundos.
- Los cubitos de hielo deben mezclarse inmediatamente después de sacarlos del congelador. Cuando empiecen a derretirse, se pegarán entre sí y no será posible triturarlos.

LIMPIEZA Y MANTENIMIENTO

- Antes de limpiar el aparato, asegúrese de que esté apagado, desconectado de la toma de corriente y que las piezas giratorias se hayan detenido.
- Desmonte el aparato en sus piezas individuales. Lave bien los accesorios extraíbles con agua caliente y un lavavajillas neutro. A continuación, aclárelos con agua limpia y séquelos bien con un paño. Todas las piezas extraíbles, con excepción del vaso de mezcla **A4** con las cuchillas **A5**, son aptos para lavarse en el lavavajillas (en el estante superior).

Atención:
Cuando limpie el vaso de mezcla **A4**, tenga cuidado de no hacerse daño con el borde afilado de las cuchillas **A5**.

- Cuando termine de utilizarlo, el vaso de mezcla **A4** también se puede limpiar de la siguiente manera: añada 1 litro de agua limpia y unas pocas gotas de detergente lavavajillas neutro, monte el aparato, conéctelo a una toma de corriente y ponga en marcha el programa predefinido LIMPIEZA. Este programa tiene una duración de 42 segundos. Cuando termine el programa, apague el aparato, desconéctelo de la toma de corriente y desármelo. Aclare bien el vaso de mezcla **A4** con agua limpia y luego séquelo con un paño.
- Para limpiar la superficie exterior de la unidad del motor **A7**, utilice un paño ligeramente mojado con una solución de lavavajillas suave. Después de aplicar el detergente, limpie la superficie con un paño ligeramente humedecido con agua limpia y luego séquela.
- No sumerja la unidad del motor **A7** ni su cable de alimentación en agua ni en ningún otro líquido.
- No utilice disolventes, productos de limpieza abrasivos, etc. para limpiar el aparato. Si lo hace, podría dañar la capa superficial del aparato.

ALMACENAMIENTO

- Cuando no utilice el aparato, guárdelo en un lugar seco y fuera del alcance de los niños. Le recomendamos que guarde el vaso de mezcla **A4** ligeramente abierto para permitir que el aire circule y evitar así que se formen malos olores en el interior.

Copyright © 2017, Fast ČR, a.s.

ESPECIFICACIONES TÉCNICAS

Intervalo de tensión nominal ..... 220–240 V
Frecuencia nominal ..... 50/60 Hz
Potencia de entrada nominal ..... 1 200 W
Clase de protección frente a descargas eléctricas II
Nivel de ruido ..... 90 dB(A)

El nivel declarado de emisión de ruido del aparato es de 90 dB(A), lo que representa el nivel A de energía acústica respecto de una energía acústica de referencia de 1 pW.

Explicación de la terminología técnica

Clase de seguridad para protección frente a descargas eléctricas:
La Clase II de protección frente a descargas eléctricas se obtiene por un aislamiento doble o de alta resistencia.

Nos reservamos el derecho a realizar cambios en el texto y los parámetros técnicos.

INSTRUCCIONES E INFORMACIÓN ACERCA DE LA ELIMINACIÓN DE LOS MATERIALES DE EMBALAJE USADOS

Elimine el material de embalaje usado en un emplazamiento de su municipio designado para el depósito de residuos.

ELIMINACIÓN DE EQUIPOS ELÉCTRICOS Y ELECTRÓNICOS USADOS

Este símbolo que aparece en productos o documentos originales significa que los productos eléctricos o electrónicos usados no se deben depositar junto con los residuos municipales. Para una eliminación, regeneración y reciclaje correctos, deposite estos aparatos en puntos de recolección determinados. Alternativamente, en algunos estados de la Unión Europea u otros países europeos, puede devolver sus aparatos a minoristas locales si adquiere un aparato nuevo equivalente.

La correcta eliminación de este producto ayuda a ahorrar valiosos recursos naturales y evita los posibles efectos negativos en el medio ambiente y la salud humana que podrían resultar de una incorrecta eliminación de los residuos. Diríjase a las autoridades locales o los lugares de recogida para obtener más detalles.
De acuerdo con la normativa nacional, se podrán imponer sanciones por la eliminación incorrecta de este tipo de residuos.

Para entidades empresariales de los estados de la Unión Europea
Si desea eliminar aparatos eléctricos o electrónicos, pida a su minorista o proveedor la información necesaria.

Eliminación en países fuera de la Unión Europea
Este símbolo es válido en la Unión Europea. Si desea eliminar este producto, solicite a su ayuntamiento o minorista la información necesaria sobre el método de eliminación correcto.

Este producto satisface todos los requisitos básicos de las directivas de la UE relacionadas con este aspecto.