SENCOR®

STS 6050GG / STS 6051GR / STS 6052BL
STS 6053VT / STS 6054RD / STS 6055RS
STS 6056GD / STS 6057CH / STS 6058BK

PT ▪ Torradeira

Copyright © 2017, Fast ČR, a.s.

Revision 09/2017

Torradeira

Instruções de segurança importantes

LEIA ATENTAMENTE ESTAS INSTRUÇÕES E GUARDE-AS PARA UTILIZAÇÃO FUTURA.

- Este aparelho pode ser utilizado por crianças com 8 anos de idade ou superior e por pessoas portadoras de deficiência física ou mental ou por pessoas inexperientes desde que sejam devidamente supervisionadas ou tenham sido informadas sobre como utilizar o produto de forma segura e compreendam os potenciais perigos envolvidos. A limpeza e a manutenção do utilizador não devem ser executadas por crianças, a menos que tenham idade superior a 8 anos e sob supervisão. Mantenha este aparelho e o cabo de alimentação fora do alcance das crianças que têm idade inferior a 8 anos. As crianças não devem brincar com o aparelho.
- O aparelho destina-se apenas a uso doméstico. Não se destina para uso em locais, tais como:
  - cozinhas do pessoal em lojas, escritórios e outros locais de trabalho;
  - quartos de hotel ou motel e outras áreas residenciais;
  - quintas agrícolas;
  - estabelecimentos com cama e pequeno-almoço.
- O aparelho foi concebido para torrar produtos de panificação, como, por exemplo, pão de sanduíche, pão normal, pãezinhos, bagels, etc.
- Não utilize o aparelho para torrar produtos de panificação doces polvilhados com açúcar ou com fruta enlatada, marmelada ou compota, como, por exemplo, bolos, pãezinhos, etc. Isso poderá resultar em incêndio.
- Não utilize o aparelho num ambiente industrial, no exterior ou para finalidades diferentes daquelas para as quais o aparelho foi destinado.
- Não coloque o aparelho num fogão a gás ou elétrico nem nas proximidades, no escorredor do lava-loiça da cozinha, na extremidade de uma mesa ou em superfícies instáveis. O aparelho tem que estar numa superfície estável e uniforme.
- Antes de ligar o aparelho a uma tomada elétrica, verifique se a as informações técnicas que constam na placa de características do aparelho correspondem à tensão da tomada. Ligue o aparelho apenas a uma tomada com a devida ligação à terra.
- Certifique-se de que o cabo de alimentação não fica pendurado na extremidade de uma mesa e que não está em contacto com uma superfície quente.

⚠ **Aviso:**
Este aparelho não foi concebido para ser controlado através de um dispositivo programado, interruptor de temporizador externo ou controle remoto.

- Não utilize o aparelho sem a bandeja para migalhas instalada.

⚠ **Atenção:**
O pão pode pegar fogo, por isso não deve utilizar o aparelho perto de materiais inflamáveis como cortinas, toalhas de cozinha, etc., nem colocar materiais desse tipo por baixo do aparelho.

Copyright © 2017, Fast ČR, a.s.

- Do ponto de vista da segurança contra incêndios, este aparelho está em conformidade com as normas válidas na União Europeia. Segundo estas normas, estes aparelhos podem ser utilizados em cima de uma mesa ou numa superfície semelhante, desde que, na direção da principal radiação de calor, haja uma distância de segurança de 50 cm de materiais inflamáveis e pelo menos 10 cm noutras direções.
- Antes da primeira utilização, para eliminar possíveis odores, o aparelho tem que ser ligado enquanto estiver vazio pelo menos três vezes na intensidade máxima.
- A temperatura das superfícies acessíveis pode ser superior durante e depois do funcionamento devido à presença de calor residual. Tenha cuidado para não tocar na superfície quente. Tenha especial cuidado ao remover pedaços pequenos de pão do aparelho.
- Não deixe o aparelho sem supervisão enquanto estiver em funcionamento.
- Não tape o aparelho enquanto estiver em funcionamento ou enquanto estiver quente.
- Não introduza pedaços de pão demasiado grandes nas aberturas nem introduza pão envolvido em folha de alumínio ou outros materiais metálicos. Se o fizer, poderá ocorrer um incêndio ou poderá sofrer ferimentos por choque elétrico.
- Não torre pedaços de pão colocando-os na horizontal diretamente nas aberturas. Isto obstrui a circulação de ar e pode resultar em incêndio.

Atenção:
Não tente remover um pedaço de pão ou outro produto de panificação preso utilizando uma faca ou outro objeto de metal. Isto pode resultar em ferimentos por choque elétrico ou danos ao aparelho. Se algum pedaço de pão ficar preso numa das aberturas, desligue o aparelho, desconecte-o da tomada elétrica e deixe-o arrefecer. De seguida, remova os pedaços de pão que estão presos no aparelho com cuidado.

- Desligue sempre o aparelho e desconecte-o da tomada elétrica quando o deixar sem supervisão, quando não estiver a ser utilizado e antes de o limpar ou mover de sítio. Deixe o aparelho arrefecer totalmente antes de o mover, limpar e armazenar.
- A bandeja para migalhas removível deve ser limpa regularmente para que não haja acumulação de migalhas. Limpe-a de acordo com as instruções que constam no capítulo Limpeza e manutenção. Para prevenir ferimentos graves por choque elétrico, não deve submergir este aparelho nem o cabo de alimentação em água ou qualquer outro líquido.
- Desligue o aparelho da tomada elétrica puxando a ficha e nunca o cabo de alimentação. Caso contrário, isto pode danificar o cabo de alimentação ou a tomada.
- Se o cabo de alimentação estiver danificado, deve ser substituído por um centro de serviços autorizado ou por uma pessoa qualificada, sendo que esta ação irá evitar a criação de uma situação de perigo. É proibido utilizar o aparelho se o cabo de alimentação estiver danificado.
- Não utilize o aparelho se não estiver a funcionar corretamente, se tiver caído no chão ou se tiver sido submergido em água. De modo a evitar a ocorrência de uma situação de perigo, não seja o próprio a reparar ou a modificar o aparelho, de forma alguma. Contacte um centro de serviço autorizado para realizar todas as reparações ou ajustes. Se manipular o aparelho sem autorização, corre o risco de anular os seus direitos legais associados à garantia de desempenho ou qualidade insatisfatórios.

Copyright © 2017, Fast ČR, a.s.

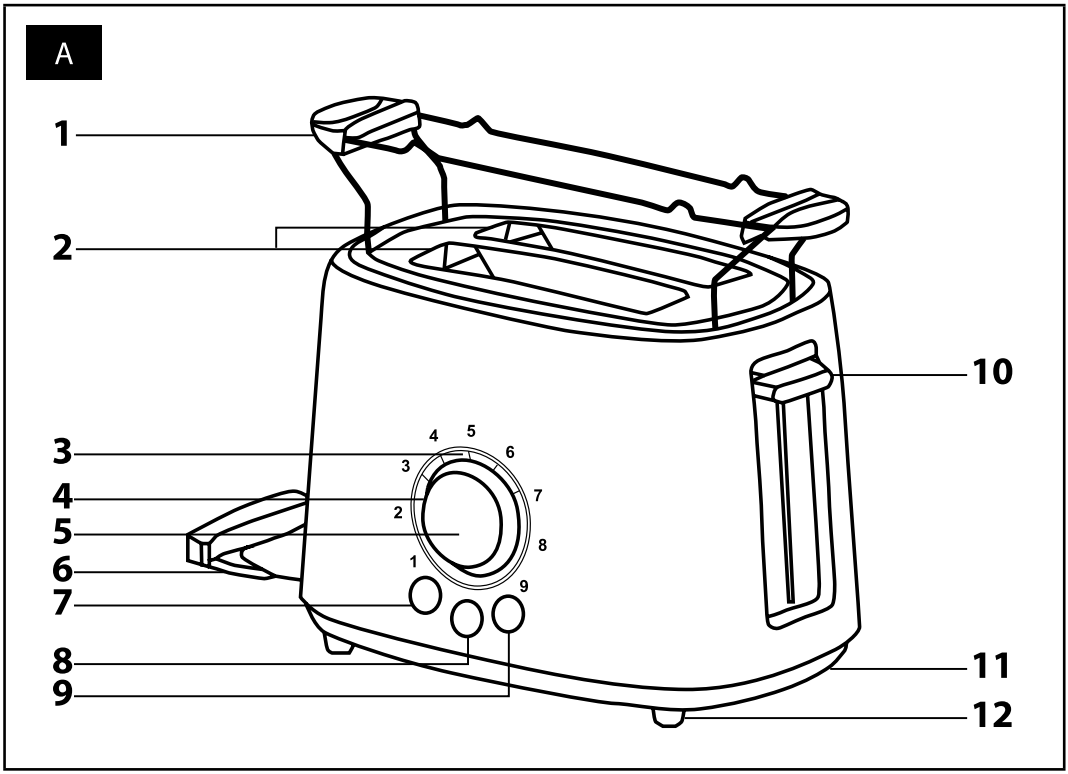
A
1
2
3
4
5
6
7
8
9
10
11
12
1
2
3
4
5
6
7
8
9

PT Torradeira
Manual do utilizador

- Antes de utilizar este aparelho, leia o manual do utilizador atentamente, mesmo em casos que já esteja familiarizado com o funcionamento anterior de tipos semelhantes de aparelhos. Apenas utilize o aparelho conforme descrito neste manual do utilizador. Guarde este manual do utilizador num local seguro onda esteja facilmente acessível para referência futura.
- Recomendamos que guarde a caixa de cartão original, o material de embalagem, o recibo da compra, a declaração de responsabilidades do fornecedor ou cartão da garantia pelo menos durante a vigência da responsabilidade legal por desempenho ou qualidade insatisfatórios. Em caso de transporte, recomendamos que embale o aparelho na caixa original do fabricante.

DESCRIÇÃO DO APARELHO

A1 Suporte de pão removível
A2 Duas aberturas
A3 Indicador LED de funcionamento
A4 Temporizador eletrónico – com 9 níveis de intensidade
A5 Visor LED
A6 Bandeja para migalhas removível
A7 Botão de aquecimento
A8 Botão de paragem imediata
A9 Botão de descongelamento
A10 Alavanca de controlo com a função de elevação para uma remoção mais fácil de produtos de panificação mais pequenos
A11 Compartimento de armazenamento do cabo de alimentação
A12 Pés antiderrapantes

ANTES DA PRIMEIRA UTILIZAÇÃO

- Antes da primeira utilização, retire o aparelho e os respetivos acessórios da embalagem e remova todas as etiquetas e autocolantes promocionais.
- Lave o suporte **A1** com água quente e um detergente de cozinha neutro. De seguida, enxague com água corrente e seque-o cuidadosamente com um pano fino.

Atenção:
Certifique-se de que o suporte **A1** está totalmente seco antes de o colocar na torradeira.

- Antes da primeira utilização, para eliminar possíveis odores, a torradeira tem que ser ligada enquanto estiver vazia pelo menos três vezes na intensidade máxima.

OPERAR O APARELHO

- Coloque a torradeira sobre uma superfície seca, estável e uniforme a uma distância suficiente de materiais inflamáveis, conforme descrito no capítulo Instruções de segurança.
- Desenrole totalmente o cabo de alimentação e ligue a torradeira a uma tomada. Quando não estiver a utilizar o suporte **A1**, remova-o. Introduza um pedaço de pão de sanduíche, uma fatia de pão normal, metade de um pãozinho ou bagel, etc., em cada abertura **A2**. As fatias de pão não devem ser demasiado grossas para não obstruir as aberturas **A2** e não devem ficar de fora na torradeira quando a alavanca de controlo **A10** estiver bloqueada na posição mais baixa.

Atenção:
Não coloque pão com manteiga, margarina, etc., na torradeira.

- Utilize o temporizador eletrónico **A4** para definir a intensidade da torradeira a um nível entre 1 e 9. A intensidade baixa corresponde aos níveis 1 e 3. A intensidade média corresponde aos níveis 4 a 6 e a intensidade alta corresponde aos níveis 7 a 9. Ao utilizar a torradeira pela primeira vez, recomenda-se definir a intensidade no nível 4 ou 5. Para torrar outro produto de panificação, pode escolher um nível de intensidade diferente consoante o tipo de pão e a sua preferência em termos de sabor.
- Para começar a torrar, empurre a alavanca de controlo **A10** para baixo. O processo irá começar automaticamente quando a alavanca de controlo **A10** estiver bloqueada na posição mais baixa. O botão **A8** irá acender-se, os indicadores LED de funcionamento **A3** irão acender-se, o nível de intensidade definido irá aparecer no visor **A5**. Os indicadores LED **A3** irão desligar-se gradualmente durante o funcionamento.

Nota:
A menos que a torradeira esteja ligada a uma tomada elétrica, a alavanca de controlo **A10** não ficará bloqueada na posição mais baixa e a torradeira não irá começar a funcionar.
Pode parar o processo a qualquer momento durante o funcionamento premindo o botão **A8**.

- A torradeira irá desligar-se automaticamente e irá erguer o pedaço de pão inserido quando processo estiver concluído. O visor **A5**, os indicadores LED **A3** e a retroiluminação do botão **A8** irão desligar-se. Para torrar outros produtos, retire as torradas da torradeira e repita o procedimento descrito acima.

Nota:
A alavanca de controlo **A10** está equipada com a função de elevação, que eleva o pedaço de pão até acima. Isto torna mais fácil retirar pedaços de pão mais pequenos.

Atenção:
Não tente remover um pedaço de pão ou outro produto de panificação preso utilizando uma faca ou outro objeto de metal. Isto pode resultar em ferimentos por choque elétrico ou danos ao aparelho. Se algum pedaço de pão ficar preso na torradeira, desligue-a, desconecte-a da tomada elétrica e deixe-a arrefecer. De seguida, retire os pedaços de pão com cuidado.

- Depois de utilizar a torradeira, desligue-a da tomada elétrica e deixe-a arrefecer.

Função de reaquecimento

- Esta função permite-lhe aquecer uma torrada sem tostá-la ainda mais. A definição do temporizador **A4** não tem qualquer efeito nesta função.
- Insira as torradas nas aberturas **A2** e empurre a alavanca de controlo **A10** para baixo até ficar bloqueada na posição mais baixa. O botão **A8** irá acender-se, os indicadores LED de funcionamento **A3** irão acender-se, o nível de intensidade definido irá aparecer no visor **A5**. Para aquecer uma torrada, prima o botão **A7**. O botão **A7** irá acender-se e o modo de reaquecimento de torradas será iniciado. Os indicadores LED **A3** irão desligar-se gradualmente durante o funcionamento.
- A torradeira irá erguer automaticamente os pedaços de pão inseridos no final do processo de aquecimento. O visor **A5**, os indicadores LED **A3** e a retroiluminação do botão irão desligar-se.

Nota:
Pode interromper o processo de reaquecimento a qualquer momento premindo o botão **A8**.

Função de aquecimento de pão congelado

- Insira o pão congelado nas aberturas **A2** e defina o nível de intensidade desejado. Empurre a alavanca de controlo **A10** para baixo até ficar bloqueada na posição mais baixa. O botão **A8** irá acender-se, os indicadores LED de funcionamento **A3** irão acender-se, o nível de intensidade definido irá aparecer no visor **A5**.
- Para torrar pão congelado, prima o botão **A9**. O botão **A9** irá acender-se e o modo de aquecimento de pão congelado será iniciado. Na primeira fase, o pão congelado é descongelado e, na segunda, é torrado. Os indicadores LED **A3** irão desligar-se gradualmente durante o funcionamento.
- A torradeira irá erguer automaticamente os pedaços de pão inseridos no final do processo. O visor **A5**, os indicadores LED **A3** e a retroiluminação do botão irão desligar-se.

Nota:
Pode interromper o processo de aquecimento de pão congelado a qualquer momento premindo o botão **A8**.

Nota:
Não é possível definir a função de reaquecimento e a função de aquecimento de pão congelado simultaneamente.

Suporte de pão

- Coloque o suporte **A1** na torradeira conforme ilustrado na Figura A e coloque o pedaço de pão (baguete pequena, pãozinho, etc.) que pretende torrar em cima do suporte. Defina uma baixa intensidade (entre 1 e 3) e empurre a alavanca de controlo **A10** para baixo até ficar bloqueada na posição mais baixa. O processo irá começar automaticamente. O botão **A8** irá acender-se, os indicadores LED de funcionamento **A3** irão acender-se, o nível de intensidade definido irá aparecer no visor **A5**. Os indicadores LED **A3** irão desligar-se gradualmente durante o funcionamento.

Copyright © 2017, Fast ČR, a.s.

- Espere até que o processo termine automaticamente ou prima o botão **A8** quando o pão já estiver suficientemente torrado. Se o pão ainda não estiver suficientemente torrado quando o processo terminar, repita o processo.
- Ao remover o pão do suporte **A1**, tenha especial cuidado para não tocar nas peças quentes.

DICAS E CONSELHOS PARA DEFINIR A INTENSIDADE

- O processo de aquecimento ocorre em duas fases. Na primeira fase, a humidade do pão evapora-se e, na segunda, o pão é torrado.
- O nível de intensidade depende do tipo, tamanho e frescura do pão.
- Um pedaço de pão fresco demora mais tempo a torrar, pois a humidade contida no mesmo precisa de ser evaporada antes de o pão ser efetivamente torrado. Portanto, é necessário definir um nível de intensidade mais elevado. Fatias de pão integral mais grossas e metades de pãezinhos, por exemplo, requerem um nível de intensidade mais elevado.
- Pão mais duro que não contenha tanta humidade como o pão fresco necessita de ser torrado por um período de tempo mais curto, pelo que requer um nível de intensidade mais baixo do que o normal.
- Fatias de pão mais pequenas e finas são torradas mais rapidamente do que fatias de maior dimensão e espessura.
- Se quiser torrar apenas uma fatia de pão, defina um nível de intensidade mais baixo do que se estivesse a torrar duas fatias de pão ao mesmo tempo.

LIMPEZA E MANUTENÇÃO

- Limpe a torradeira após cada utilização. Antes de a limpar, certifique-se de que está desligada da tomada elétrica e que teve tempo para arrefecer.
- Com um dedo, empurre a bandeja para migalhas **A6** em direção à torradeira. Isto irá soltar a bandeja para migalhas **A6**, permitindo-lhe removê-la. Puxe a bandeja para migalhas **A6** para fora da torradeira. Remova as migalhas, limpe a bandeja com um pano seco e limpo e volte a colocá-la no lugar. Limpe a bandeja para migalhas **A6** regularmente. Certifique-se de que não há acumulação de migalhas no interior. Se houver acumulação de migalhas, estas podem pegar fogo.
- Para remover as migalhas da torradeira, vire a torradeira ao contrário e abane-a por cima de um caixote do lixo.
- Limpe a superfície exterior da torradeira com um pano seco ou ligeiramente húmido e seque com cuidado. Certifique-se de que não entra água nem humidade para a parte interna da torradeira.
- Não utilize produtos de limpeza que causem abrasão, petróleo, solventes, etc., para limpar a torradeira.
- Para prevenir ferimentos graves por choque elétrico, não deve submergir este aparelho nem o cabo de alimentação em água ou qualquer outro líquido.

ESPECIFICAÇÕES TÉCNICAS

Intervalo de tensão nominal ..... 220–240 V
Frequência nominal..... 50/60 Hz
Potência nominal..... 1 000 W

Reservamo-nos o direito de alterar o texto e as especificações técnicas.

INSTRUÇÕES E INFORMAÇÕES RELATIVAS À ELIMINAÇÃO DE MATERIAIS DE EMBALAGEM USADOS

Elimine materiais de embalagem usados levando-os até ao centro de resíduos designado do seu município.

ELIMINAÇÃO DE EQUIPAMENTO ELÉTRICO E ELETRÓNICO USADO

Este símbolo que surge nos produtos ou documentos originais significa que os produtos elétricos ou eletrónicos usados não devem ser eliminados juntamente com os resíduos urbanos comuns. Para efetuar a devida eliminação, renovação e reciclagem, entregue estes aparelhos aos pontos de recolha designados. Em alternativa, em alguns estados da União Europeia ou outros países europeus, pode devolver os aparelhos ao revendedor local quando comprar um aparelho novo equivalente.

A eliminação correta deste produto ajuda a poupar recursos naturais valiosos e evita os potenciais efeitos negativos ao ambiente e à saúde humana que podem ser causados por uma eliminação inadequada dos resíduos. Solicite mais informações às autoridades ou instalações de recolha locais.
De acordo com os regulamentos nacionais, poderão ser aplicadas sanções em caso de eliminação incorreta deste tipo de produto.
Para entidades empresariais dos estados da União Europeia
Se pretender eliminar aparelhos elétricos ou eletrónicos, solicite as informações necessárias ao seu revendedor ou fornecedor.
Eliminação de resíduos em outros países fora da União Europeia.
Este símbolo é válido na União Europeia. Se pretender eliminar este produto, solicite as informações necessárias sobre o método de eliminação correto à autarquia local ou ao seu revendedor.

Este aparelho cumpre todos os requisitos básicos das diretivas da UE relacionadas com o mesmo.

Copyright © 2017, Fast ČR, a.s.