SENCOR® SFE 3080WH

LT ▪ Metalinis stalinis ventiliatorius

Copyright © 2018, Fast ČR, a.s.

Metalinis stalinis ventiliatorius

Svarbios saugos taisyklės

ATIDŽIAI PERSKAITYKITE IR PASILIKITE JAS ATEIČIAI.

- Šį prietaisą galima naudoti vaikams nuo 8 metų amžiaus ir asmenims, turintiems psichinių, jutiminių arba protinių negalių arba neturintiems patirties naudotis šiuo gaminiu, jeigu jie yra prižiūrimi arba instruktuojami, kaip saugiai naudoti šį gaminį, ir supranta atitinkamus pavojus. Valymo ir techninės priežiūros darbų negalima atlikti vaikams, nebent jie būtų vyresni nei 8 metų amžiaus ir būtų tinkamai prižiūrimi suaugusiųjų. Nepalikite prietaiso ir maitinimo laido jaunesniems nei 8 m. vaikams pasiekiamoje vietoje. Vaikai negali žaisti su šiuo prietaisu.
- Prieš prijungdami prietaisą prie elektros lizdo, patikrinkite, ar ant prietaiso etiketės nurodyta įtampa sutampa su lizdo elektros įtampa.
- Šį prietaisą junkite tik į tinkamai įžemintą lizdą.
- Prietaisas skirtas naudoti namuose, biuruose ir panašiose vietose. Nenaudokite jo patalpose, kuriose yra labai daug dulkių arba didelė drėgmė, pavyzdžiui skalbyklose arba voniose, taip pat ten, kur laikomi chemikalai arba sprogios medžiagos, pramoninėse vietovėse ar lauke!
- Nedėkite prietaiso prie atviros liepsnų ar prietaisų, kurie generuotų šilumą.
- Nestatykite prietaiso ant jokių nestabilių paviršių, pavyzdžiui ant ilgaplaukių arba storų kilimų. Šį prietaisą galima naudoti tik ant sauso stabilaus lygaus horizontalaus paviršiaus.
- Prietaisui surinkti naudokite tik originalias dalis. Prieš pradėdami surinkinėti šį prietaisą, įtikinkite, ar jis yra išjungtas ir atjungtas nuo elektros tinklo lizdo.
- Prieš prijungdami prietaisą prie elektros tinklo, patikrinkite, ar jis tinkamai surinktas pagal šioje naudojimo instrukcijoje pateiktus nurodymus. Nejunkite prietaiso, tinkamai neuždėję apsauginių grotelių.
- Nenaudokite šio prietaiso, jeigu jūsų rankos šlapios arba drėgnos. Ypač, kai jis yra prijungtas prie elektros lizdo.
- Neuždenkite veikiančio prietaiso jokiais daiktais. Niekada nekirškite pirštų ar kitų daiktų pro apsaugines groteles.

Copyright © 2018, Fast ČR, a.s.

- Nelieskite besisukančių prietaiso dalių.
- Niekada nekiškite prietaiso ir jo maitinimo laido į vandenį ar kokį nors kitą skystį, ir neplaukite jo tekančiu vandeniu.
- Užtikrinkite, kad elektros laidas nekabotų nuo stalo krašto ir nesiliestų su įkaitusiu paviršiumi.
- Visada išjunkite prietaisą ir atjunkite jį nuo elektros lizdo, kai jį paliekate be priežiūros, jo nenaudojate arba prieš jį perstatydami, surinkdami ar valydami.
- Niekada nebandykite nuimti variklio bloko apsauginio dangčio.
- Atjunkite prietaisą nuo elektros lizdo atsargiai ištraukdami maitinimo laido kištuką – niekuomet netraukite už maitinimo laido. Priešingu atveju taip galite pažeisti maitinimo laidą arba lizdą.
- Jeigu elektros laidas būtų pažeistas, siekiant išvengti pavojaus, jį privalo pakeisti įgaliotojo techninės priežiūros centro atstovas arba kitas panašios kvalifikacijos specialistas. Draudžiama naudoti šį prietaisą, jei pažeistas jo maitinimo laidas arba kištukas.
- Nenaudokite prietaiso, jeigu jis tinkamai neveikia, jeigu jis yra sugadintas arba buvo įkritęs į vandenį. Norėdami išvengti pavojingos situacijos, netaisykite prietaiso patys ir niekaip nekeiskite jo konstrukcijos. Visus remonto arba keitimo darbus privaloma atlikti įgaliotajame techninės priežiūros centre. Jei remontuosite prietaisą patys, nebegalios garantija, ir negalėsite kreiptis į gamintoją dėl netinkamo prietaiso veikimo.

Copyright © 2018, Fast ČR, a.s.

A

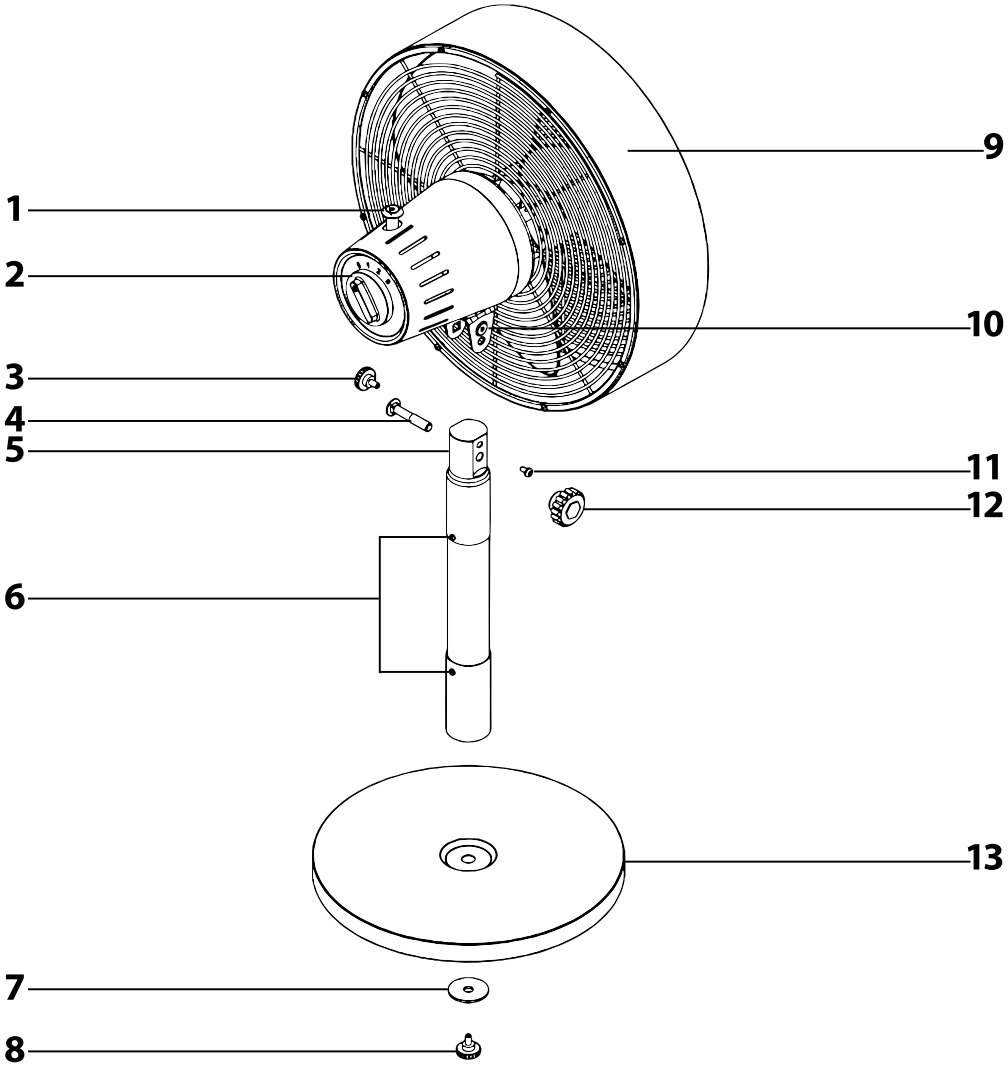

B

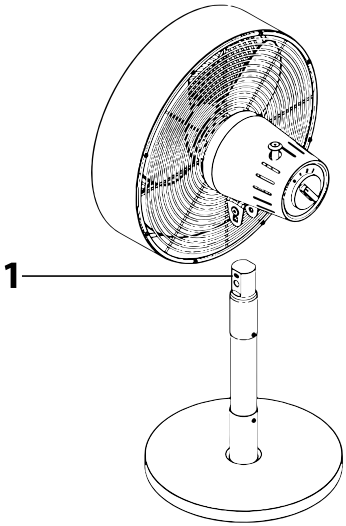

C

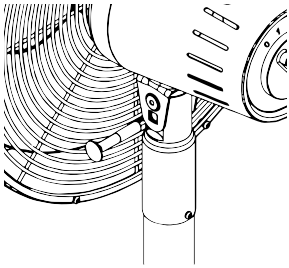

D

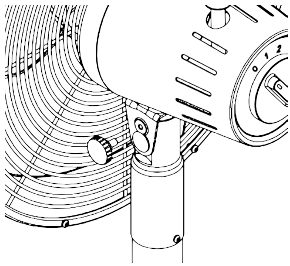

E

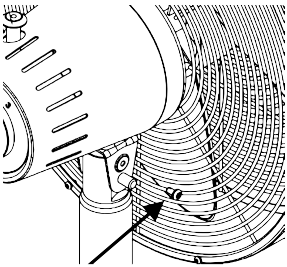

F

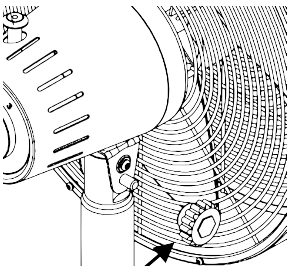

G

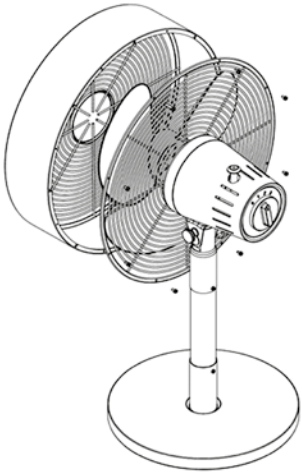

LT Metalinis stalinis ventiliatorius

Naudojimo instrukcija

- Prieš pradėdami naudoti šį buitinį prietaisą, atidžiai perskaitykite šią naudojimo instrukciją net ir tuo atveju, jeigu anksčiau jau esate susipažinę su panašaus tipo buitiniais prietaisais. Prietaisą naudokite tik taip, kaip aprašyta šiame naudotojo vadove. Laikykite šį naudotojo vadovą saugioje vietoje, kad ateityje galėtumėte jį lengvai peržiūrėti.
- Rekomenduojame išsaugoti originalią pakuotės dėžę, pakuotės medžiagas, pirkimo kvitą ir pardavėjo atsakomybės pareiškimą bei garantijos kortelę bent tokį laikotarpį, kuriuo galima kreiptis į gamintoją dėl nepatenkinamos kokybės ar veikimo. Jei prietaisą pervežate, rekomenduojame jį supakuoti į originalią gamintojo pakuotę.

PRIETAISO APRAŠYMAS

A1 Horizontalaus svyravimo perjungiklis
A2 Ventiliatoriaus greičio nustatymo ir išjungimo ratukas
0 – išj., I – mažas greitis, II – vidutinis greitis, III – didelis greitis
A3 Mažas ratukas nustatyti ventiliatoriaus galvutės pakreipimo kampą
A4 Jungiamasis varžtas
A5 Galvutės laikiklio viršutinė dalis
A6 Ventiliatoriaus galvutės laikiklis
A7 Pagrindo poveržlė
A8 Pagrindo varžtas
A9 Ventiliatoriaus galvutė
A10 Ventiliatoriaus galvutės aptaisai
A11 Tvirtinimo varžtas
A12 Didelis ratukas nustatyti ventiliatoriaus galvutės pakreipimo kampą
A13 Pagrindas

B1 Viršutinė siaura anga

Pastaba.
ventiliatorius tiekiamas išrinktas. Jo dalys sukurtos taip, kad deramai tiktų ir prireikus leistų jums lengvai išrinkti, valyti ir laikyti ventiliatorių.

PRIEŠ SURENKANT

- Išpakuokite prietaisą ir priedus. Prieš išmesdami pakavimo medžiagas, įsitikinkite, ar netrūksta jokių prietaiso dalių.

PRIETAISO SUMONTAVIMAS

- Išsukite didelį ratuką **A12** ir jungiamąjį varžtą **A4** iš ventiliatoriaus galvutės laikiklio **A6**. Tada išsukite pagrindo varžtą **A8** iš laikiklio ir nuimkite poveržlę **A7**. Atidėkite.
- Uždėkite ventiliatoriaus galvutės laikiklį **A6** ant pagrindo **A13** ir į angą pagrindo **A13** apačioje įsukite varžtą **A8** su poveržle **A7**, o tada gerai priveržkite. Pastatykite pagrindą **A13** su ventiliatoriaus galvutės laikikliu **A6** ant horizontalaus, stabilaus ir švaraus paviršiaus.
- Išsukite tvirtinimo varžtą **A11** ir mažą ratuką **A3** ir ventiliatoriaus galvutės aptaisų **A10**.
- Yra 4 angos viršutinėje ventiliatoriaus galvutės laikiklyje **A5 –** 2 viršuje ir 2 apačioje. Tvirtinimo varžtas **A11** įkišamas į plačią viršutinę angą; mažas ratukas **A3** įkišamas į siaurą viršutinę angą. Viršutinės angos yra apskritos, ir jungiamasis varžtas **A4** kišamas iš vienos pusės, o didelis ratukas **A12** – iš kitos.
- Montuojant ventiliatoriaus galvutę **A9** svarbu, kad pagrindas **A13** būtų pasuktas tinkama kryptimi – žr. B pav. (įsitikinkite, kad pusė su siaura anga **B1** yra gerai pasukta). Sumontuokite ventiliatoriaus galvutę **A9** ant viršutinės ventiliatoriaus laikiklio **A5** dalies. Perkiškite jungiamąjį varžtą **A4** per apatinę angą, per ventiliatoriaus galvutės aptaisus ir viršutinę ventiliatoriaus galvutės laikiklio **A5** dalį, – žr. C pav. Tada į siaurą angą įsukite mažą ratuką **A3** ir priveržkite – žr. D pav. Atsuktuvu įsukite tvirtinimo varžtą **A11** – žr. E pav. Galiausiai įsukite didelį ratuką **A12** – žr. F pav.

PRIETAISO VALDYMAS

- Pastatykite ventiliatorių ant sauso stabilaus horizontalaus paviršiaus šalia elektros tinklo lizdo. Prijunkite maitinimo laidą prie elektros lizdo. Prieš prijungdami ventiliatorių prie elektros lizdo, įsitikinkite, ar jis tinkamai surinktas.

VENTILIATORIAUS SUKIMOSI GREIČIO NUSTATYMAS IR IŠJUNGIMAS

- Nustatykite oro srauto greitį, sukdami rankenėlę **A2**. Toliau aprašytos atskiros rankenėlės **A2** padėtys:
  0 – išjungia ventiliatorių;
  I – mažo oro srauto greičio nuostata;
  II – vidutinio oro srauto greičio nuostata;
  III – didelio oro srauto greičio nuostata.
- Pabaigę naudotis ventiliatoriumi, visada jį išjunkite, nustatydami rankenėlę **A2** į 0 (išjungimo) padėtį ir atjungdami jį nuo elektros lizdo.

HORIZONTALAUS SUKIOJIMOSI NUSTATYMAS

- Horizontalų ventiliatoriaus galvutės **A9** svyravimą galima nustatyti perjungikliu **A1**. Ventiliatoriui veikiant paspauskite perjungiklį **A1** žemyn, kad ventiliatorius pradėtų sukiotis horizontaliai. Ventiliatoriaus galvutė **A9** sukiosis iš šono į šoną maždaug 80° kampu.
- Norėdami išjungti svyravimą, patraukite perjungiklį **A1** aukštyn.

VENTILIATORIAUS GALVUTĖS PAKREIPIMO KAMPO NUSTATYMAS

- Prieš nustatydami ventiliatoriaus galvutės **A9** pakreipimo kampą, įsitikinkite, kas ventiliatorius išjungtas. Atlaisvinkite mažą ir didelį ratuką, ir, prilaikydami ventiliatoriaus galvutę, nustatykite pageidaujamą pakreipimo kampą, o tada mažą ir didelį ratuką priveržkite.

Pastaba.
Ventiliatoriaus galvutę **A9** galima pakreipti aukštyn ir žemyn tam tikrose ribose. Nustatydami pakreipimo kampą, nenaudokite daug jėgos.

VALYMAS IR PRIEŽIŪRA

- Prieš valydami ventiliatorių, įsitikinkite, ar jis yra išjungtas ir atjungtas nuo elektros tinklo.
- Pasirūpinkite, kad ventiliatorius būtų švarus. Prieš valydami, išjunkite ventiliatorių ir atjunkite maitinimo laidą nuo elektros lizdo. Neardykite ventiliatoriaus.
- Išorinį ventiliatoriaus paviršių valykite švaria, šiek tiek drėgna šluoste. Paskui viską kruopščiai jas nusausinkite. Valydami užtikrinkite, kad nepatektų vandens į variklio bloką **A7**.
- Niekada nemerkite ventiliatoriaus ir jo maitinimo adapterio į vandenį ir neplaukite jo tekančiu vandeniu.

Copyright © 2018, Fast ČR, a.s.

- Valymui nenaudokite plieno vatos, šveičiamųjų valymo priemonių, benzino ir kitų tirpiklių.
- Ventiliatoriaus sparnus taip pat galima valyti dulkių siurbliu, užtaisius šepetėlinį antgalį. Pirma, išsukus išoriniuose galinių grotelių kraštuose esančius varžtus, reikės nuimti apsaugines groteles – žr. G pav.

SAUGOJIMAS

- Jei ventiliatoriaus nenaudosite ilgesnį laiką, laikykite jį švarioje sausoje, vaikams nepasiekiamoje vietoje.

TECHNINĖS SPECIFIKACIJOS

SFE 3080WH

Nominali įtampa ..... 220–240 V
Nominalus dažnis ..... 50 / 60 Hz
Nominali galia ..... 35 W
Triukšmo lygis ..... 62 dB(A)
Ventiliatoriaus menčių skersmuo ..... 30 cm
Maksimalus ventiliatoriaus oro srautas ..... 36,13 m^3/min
Eksploatacinė vertė ..... 1,23 (m^3/min)/W
Maksimalus oro srauto greitis ..... 2,54 m/s
Energijos sąnaudų prietaisui
veikiant matavimo standartas ..... IEC 60879:1986+cor1:1992
Dėl papildomos informacijos
kreipkitės adresu ..... FAST ČR, a.s., Černokostelecká 1621,
251 01 Říčany, Czechia (Čekija)

Pripažintas ventiliatoriaus modelio SFE 3080WH skleidžiamas triukšmo lygis yra 62 dB(A), kuris atitinka akustinės galios A lygį (standartinė garso galia: 1 pW).

Mes pasiliekame teisę keisti tekstą ir technines specifikacijas.

NURODYMAI IR INFORMACIJA, SUSIJUSI SU PANAUDOTOS PAKUOTĖS MEDŽIAGŲ ŠALINIMU

Pakuotės medžiagas išmeskite tik atliekoms perdirbti skirtose vietose.

PANAUDOTŲ ELEKTRINIŲ IR ELEKTRONINIŲ PRIETAISŲ ŠALINIMAS

Ant produktų ar dokumentų nurodytas simbolis rodo, kad elektrinių ar elektroninių prietaisų negalima išmesti su buitinėmis atliekomis. Norėdami juos utilizuoti tinkamai, atiduokite perdirbti ar utilizuoti į specialius tokios įrangos surinkimo taškus. Kai kuriose Europos Sąjungos valstybėse arba kitose Europos valstybėse gaminius galima grąžinti pardavėjui perkant lygiavertį naują gaminį.
Tinkamas produkto utilizavimas padeda taupyti gamtinius išteklius, saugo gamtą ir žmonių sveikatą. Daugiau informacijos teiraukitės vietinėje atsakingoje institucijoje.
Pagal valstybinius įstatymus už netinkamą tokių atliekų išmetimą gali būti taikomos baudos.
Verslo įmonėms ES šalyse
Jei norite utilizuoti elektrinių ar elektroninių prietaisų atliekas, reikalingos informacijos teiraukitės pardavėjo ar tiekėjo.
Utilizavimas ne Europos Sąjungos šalyse
Šis simbolis galioja Europos Sąjungoje. Jei norite išmesti šį gaminį, reikiamos informacijos apie tinkamą šalinimo būdą teiraukitės vietinių vyriausybinių departamentų arba savo pardavėjo.

CE Šis prietaisas atitinka visas atitinkamų ES direktyvų nuostatas.

Copyright © 2018, Fast ČR, a.s.