SENCOR® SVC 8501TI

ES ▪ Aspirador con bolsa

Copyright © 2017, Fast ČR, a.s.

Aspirador con bolsa

Instrucciones importantes de seguridad

LÉALAS DETENIDAMENTE Y CONSÉRVELAS PARA SU POSTERIOR USO.

- Este aspirador puede ser utilizado por niños a partir de 8 años de edad y por personas con discapacidades físicas o intelectuales, o carentes de experiencia, siempre y cuando se las supervise adecuadamente o se las instruya acerca del uso seguro del aspirador y comprendan los posibles peligros. No se debe permitir que los niños jueguen con el aspirador. No se debe permitir que niños sin supervisión realicen las tareas de mantenimiento y limpieza que son responsabilidad del usuario. Mantenga el aspirador y sus accesorios fuera del alcance de los niños menores de 8 años de edad.
- Este aspirador está diseñado para el uso en entornos domésticos, oficinas y otros lugares parecidos. No debe utilizarse en entornos industriales.
- El aspirador no se debe exponer a la luz directa del sol ni debe colocarse cerca del fuego ni de aparatos que emitan calor.
- Antes de conectar el cable de alimentación a una toma de corriente, se debe comprobar que los datos técnicos que aparecen en la etiqueta de clasificación del aspirador coincidan con la tensión eléctrica de la toma de corriente.
- Asegúrese de que el cable de alimentación no toque ninguna superficie caliente u objeto afilado.
- El aspirador no se debe sumergir en agua ni en ningún otro líquido, ni debe limpiarse en agua corriente.
- Antes de encender el aspirador, compruebe que la bolsa de polvo esté montada en el interior y que el microfiltro de la entrada de aire y el filtro HEPA de la salida estén instalados correctamente.
- Cuando el aspirador esté en marcha, asegúrese de que no haya obstrucciones en las salidas de aire ni la abertura de aspiración.
- No utilice el aspirador para aspirar los objetos que se indican a continuación:
  – Cigarrillos incandescentes, objetos con fuego, cerillas y brasas;
  – Agua y otros líquidos;
  – Materiales inflamables o volátiles;
  – Objetos afilados, como cristales rotos, agujas, chinchetas, etc.;
  – Harina, masilla para paredes, cemento u otros materiales de construcción;
  – Trozos grandes de bolsas de papel o de plástico, ya que podrían obstruir fácilmente la abertura de aspiración.
- Al aspirar determinados tipos de suelos o superficies se puede crear una descarga electrostática peligrosa para el usuario.
- No permita que el tubo y la boquilla de aspiración toquen ninguna parte de la cara.

Copyright © 2017, Fast ČR, a.s.

- Siempre que vaya a dejar el aspirador sin vigilancia, cuando termine de usarlo y antes de limpiarlo, apáguelo y desconéctelo de la toma de corriente.
- Desconecte el cable de alimentación de la toma de corriente tirando del enchufe del cable de alimentación, nunca del propio cable. De lo contrario, podrían producirse daños en el cable de alimentación o en la toma de corriente. Cuando enrolle el cable de alimentación, sujételo con la mano.
- Si el cable de alimentación resulta dañado, debe encargarse su sustitución a un centro de servicio técnico autorizado o a otra persona que esté igualmente cualificada, ya que de lo contrario se produciría una situación peligrosa. Se prohíbe el uso del aspirador si el cable de alimentación está dañado.
- El aspirador no se debe utilizar si no funciona correctamente, si está dañado o si se ha sumergido en agua. No intente reparar ni realizar ajustes en el aspirador por cuenta propia. Lleve el aparato a un centro de servicio técnico autorizado para realizar todas las reparaciones o ajustes. Si se altera el aparato, se corre el riesgo de perder los derechos legales derivados de la garantía por calidad o rendimiento insatisfactorios.

Copyright © 2017, Fast ČR, a.s.

A

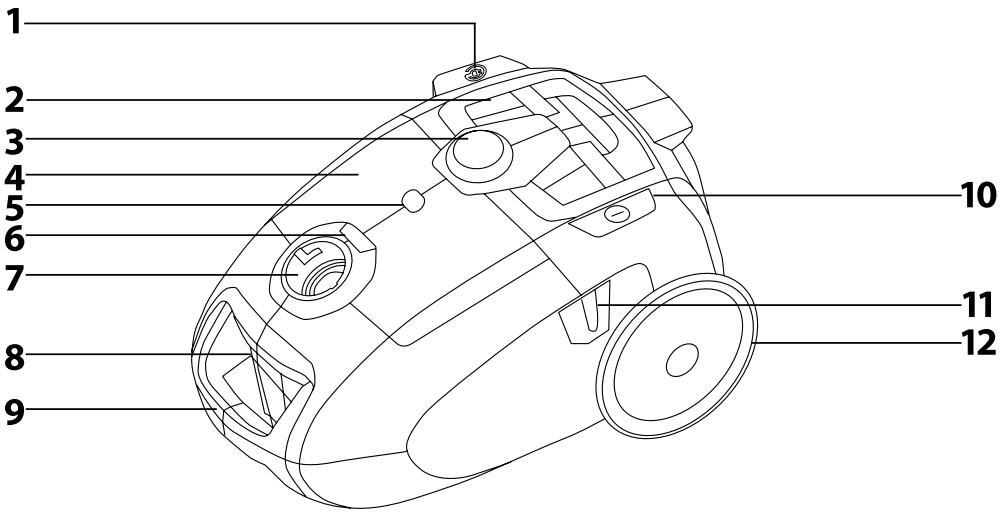
1
2
3
4
5
6
7
8
9
10
11
12

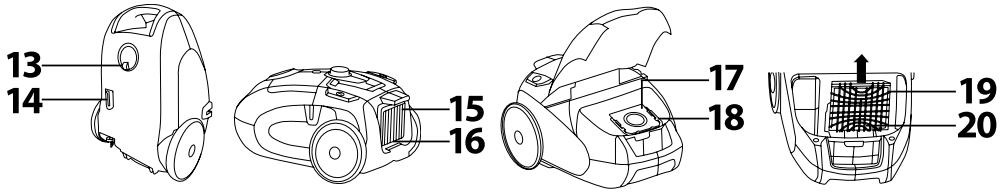
13
14
15
16
17
18
19
20

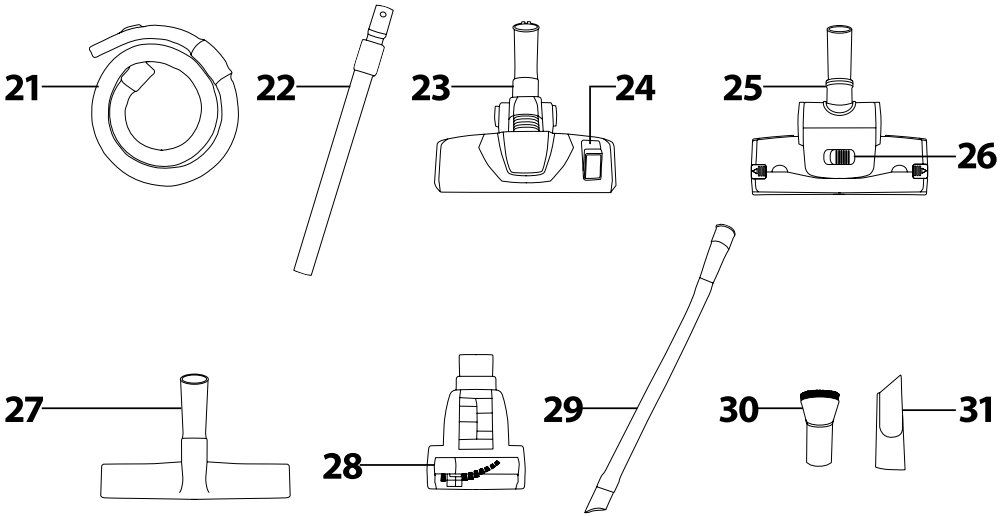
21
22
23
24
25
26
27
28
29
30
31

B

1

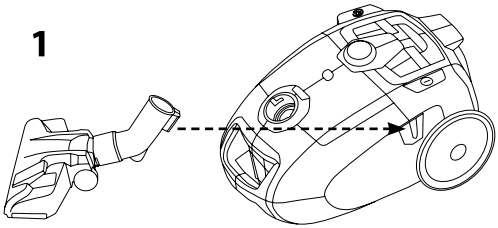

2

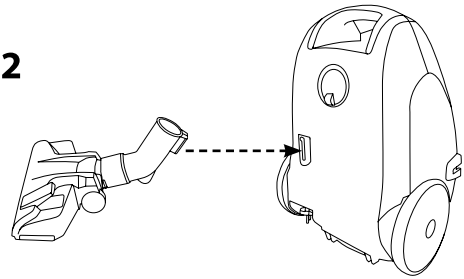

C

1

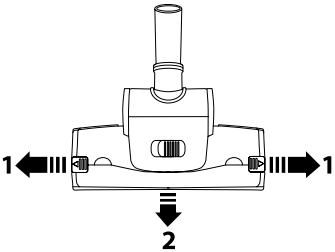

2

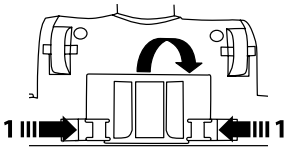

ES Aspirador con bolsa
Manual de uso

- Antes de utilizar este aparato, lea detenidamente el manual de uso, aunque previamente ya se haya familiarizado con el funcionamiento de otros de aparatos similares. Utilice el aparato solamente de la forma descrita en este manual de uso. Conserve este manual de uso en un lugar seguro, donde pueda recuperarse fácilmente para utilizarlo de nuevo en el futuro.
- Le recomendamos que conserve la caja de cartón, los materiales de embalaje, el recibo de compra, la declaración de responsabilidad del vendedor y la tarjeta de garantía originales durante, al menos, la duración de la responsabilidad legal por calidad o rendimiento insatisfactorios. Si lo va a transportar, le recomendamos que guarde el aparato en la caja original del fabricante.

DESCRIPCIÓN DEL ASPIRADOR Y SUS ACCESORIOS

A1 Botón de enrollamiento automático del cable de alimentación
A2 Rejilla de acero inoxidable
A3 Control electrónico de la potencia de aspiración
A4 Tapa del compartimento de almacenamiento del cepillo recogepolvo y la boquilla ranurada
A5 Indicador de bolsa de polvo llena
A6 Cierre de la tapa del compartimento de almacenamiento
A7 Orificio de conexión del tubo flexible
A8 Cierre de la cubierta superior
A9 Asa integrada
A10 Botón de encendido y apagado del aspirador
A11 Hueco para la posición de estacionamiento horizontal
A12 Rueda trasera de goma
A13 Rueda delantera giratoria
A14 Hueco para la posición de estacionamiento vertical
A15 Rejilla extraíble del filtro HEPA de la salida de aire
A16 Filtro HEPA lavable de la salida de aire
se encuentra detrás de la rejilla.
A17 Bolsa de polvo*
A18 Soporte de la bolsa de polvo
A19 Rejilla del microfiltro de la entrada de aire
A20 Microfiltro lavable de la entrada de aire
se encuentra en la rejilla.
A21 Tubo flexible con control mecánico de la potencia de succión en el asa
A22 Tubo metálico XXL telescópico
A23 Boquilla para suelos con cepillo extensible
A24 Solapa para extender y retraer el cepillo
A25 Cepillo Turbo
A26 Control de la potencia de aspiración
A27 Boquilla para suelos duros
A28 Minicepillo Turbo
A29 Boquilla ranurada larga y flexible
A30 Cepillo recogepolvo
A31 Boquilla ranurada

***Nota:**
Junto con el producto se incluye una bolsa de polvo sintética desechable. Las bolsas de polvo sintéticas duran más tiempo, son más resistentes y proporcionan una mejor filtración que las bolsas de papel convencionales.

Nota:
El cepillo recogepolvo **A30** y la boquilla ranurada **A31** se guardan en el compartimento de almacenamiento que hay debajo de la tapa **A4**.

USO PREVISTO DE LOS ACCESORIOS

- La boquilla para suelos básica con cepillo extensible **A23** sirve para aspirar superficies duras lisas y moquetas. Extienda el cepillo para aspirar suelos duros lisos, y retráigalo para aspirar moquetas. Para extender y retraer el cepillo, utilice la solapa **A24**.
- El cepillo Turbo **A25** sirve para aspirar superficies duras lisas y moquetas de pelo corto. Gracias al cepillo giratorio, puede utilizarse para limpiar de forma rápida y efectiva la suciedad agarrada, hilos, pelo de animales, cabello, etc. Utilice el control deslizante de la potencia de aspiración **A26** para ajustar la intensidad de aspiración.
- Gracias a la composición del cepillo, que está hecho de cerda 100 % natural, la boquilla para suelos duros **A27** asegura una aspiración perfecta pero cuidadosa de las superficies duras lisas. Puede utilizarse para aspirar suelos sensibles a los arañazos, como por ejemplo suelos de madera o flotantes, de mármol, de baldosas, de linóleo, etc.
- El minicepillo Turbo **A28** es ideal para limpiar pelo de animales, cabello, etc., así como para aspirar lugares de difícil acceso. Además, su uso no se limita al ámbito doméstico, si no que también va muy bien para aspirar el interior de los vehículos. Permite limpiar de forma rápida y eficaz el pelo de animales y otros materiales de los asientos de automóviles, tapizados, cojines y otras superficies textiles.
- La boquilla ranurada larga y flexible **A29** sirve para aspirar los lugares de más difícil acceso de un automóvil.
- La boquilla ranurada **A31** puede utilizarse para aspirar lugares de difícil acceso, y el cepillo recogepolvo **A30** para aspirar distintos tipos de muebles.

PREPARACIÓN PARA EL USO

- Compruebe que la bolsa de polvo **A17**, el microfiltro de la entrada de aire **A20** y el filtro HEPA de la salida de aire **A16** estén instalados correctamente.
- Introduzca el extremo del tubo flexible **A21** en el orificio **A7** y gírelo en sentido horario para fijarlo.

Nota:
Para desmontarlo, gire el extremo del tubo **A21** en sentido antihorario y extráigalo del orificio **A7**.

- Instale el tubo telescópico **A22** en el asa del tubo flexible **A21**. Deslice el anillo del tubo telescópico **A22** en dirección al asa del tubo flexible **A21** para soltar el cierre de la extensión del tubo telescópico **A22**. Después de soltar el cierre, mueva la parte extensible del tubo **A22** hacia dentro o hacia fuera para ajustar la longitud. Cuando se suelte el anillo, se bloqueará a la longitud ajustada.
- Seleccione el accesorio que quiera utilizar e instálelo en el extremo libre del tubo telescópico **A22**. Determinados accesorios, como por ejemplo el **A28, A29, A30** o **A31**, se instalan directamente en el asa del tubo flexible **A21**.

USO DEL ASPIRADOR

- Tire de la clavija de alimentación para desenrollar la longitud que necesite de cable de alimentación y conéctela a una toma de corriente.

Atención:
La marca amarilla del cable de alimentación indica que se está aproximando al final de la longitud disponible, y la marca roja significa que se ha llegado al final del cable. No intente continuar tirando del cable más allá de esta marca.

- Para encender el aspirador, presione el botón **A10**. La potencia de aspiración se puede ajustar con la corredera de control electrónico **A3** o con la solapa mecánica que hay en el mango del tubo flexible **A21**.
- Cuando termine de utilizar el aspirador, pulse el botón **A10** para apagarlo y luego desconecte el cable de alimentación de la toma de corriente. Para volver a enrollar el cable de alimentación en el aspirador, mantenga pulsado el botón **A1** hasta que se haya enrollado completamente. Mientras se enrolla el cable de alimentación, sujételo suavemente con la mano.

Nota:
Si el cable de alimentación no se enrolla completamente, suelte el botón **A1**, extraiga aproximadamente 50 cm de cable del aspirador e intente enrollarlo de nuevo.

POSICIÓN DE ESTACIONAMIENTO DEL ASPIRADOR

- Cuando no utilice el aspirador, puede colocarlo en la posición de estacionamiento. Para colocar el aspirador en la posición de estacionamiento horizontal, inserte el tope de la boquilla **A23** o **A27** o del cepillo Turbo **A25** en el hueco **A11**, véase la Figura B1.
- Para colocarlo en la posición de estacionamiento vertical, primero debe acortar al máximo el tubo telescópico **A22**. Para colocar el aspirador en la posición de estacionamiento vertical, inserte el tope de la boquilla **A23** o **A27** o del cepillo Turbo **A25** en el hueco **A14**, véase la Figura B2.

MANTENIMIENTO Y LIMPIEZA

- Antes de limpiar el aspirador, compruebe siempre que esté apagado y desconectado de la toma de corriente.

Cambio de la bolsa de polvo

- El indicador de color rojo **A5** señala que es necesario cambiar la bolsa de polvo **A17**.
- Suelte el cierre **A8** y abra la cubierta superior del aspirador. Extraiga la bolsa de polvo **A17** usada del soporte **A18** y coloque una bolsa nueva que sea compatible con este modelo de aspirador. Cuando haya cambiado la bolsa **A17**, cierre la cubierta superior del aspirador. Si la bolsa no está colocada correctamente en el soporte **A18**, la cubierta superior del aspirador no se podrá cerrar.
- Si la bolsa de polvo no se cambia a tiempo, el aspirador perderá potencia de aspiración.

Limpieza y cambio del microfiltro de la entrada de aire y del filtro HEPA de la salida de aire

- Suelte el cierre **A8** y abra la cubierta superior del aspirador. Extraiga la rejilla **A19** del aspirador y saque el microfiltro **A20**. Lávelo con agua corriente tibia y deje que se seque al natural. A continuación, vuélvalo a instalar y cierre la cubierta. Si el microfiltro **A20** tiene signos de desgaste o está excesivamente sucio, cámbielo por uno nuevo.
- Desbloquee y extraiga la rejilla **A15**. Extraiga el filtro HEPA **A16** del aspirador. Si está poco sucio, golpéelo suavemente para que se desprenda la suciedad. Le recomendamos que realice esta operación fuera de los espacios habitables. Si está muy sucio, lávelo en agua corriente tibia, asegurándose de que el agua quite la suciedad de los pliegues del filtro. Deje que el filtro HEPA **A16** se seque al natural, vuélvalo a montar y asegúrelo con la rejilla **A15**. Se recomienda cambiar el filtro HEPA por un filtro nuevo cada 6 meses de uso.
- Limpiar los filtros es muy importante, ya que cuando están sucios el aspirador pierde eficacia.

Atención:
Antes de volver a montar los filtros en el aspirador, compruebe que estén totalmente secos.

Limpieza del tubo flexible, el tubo telescópico, la boquilla para suelos, la boquilla para suelos duros, el minicepillo Turbo, la boquilla ranurada flexible, la boquilla ranurada pequeña y el cepillo recogepolvo

- Si los accesorios están sucios, extráigalos y quite toda la suciedad (polvo, cabello, pelo de animales, etc.).

Limpieza del cepillo Turbo

- Suelte los enganches laterales del cepillo Turbo **A25**, véase la Figura C1. Extraiga la cubierta frontal y retire toda la suciedad, cabellos, pelo de animales, etc. del cepillo giratorio y del interior. Cuando haya quitado toda la suciedad, vuelva a montar la cubierta y fíjela con los enganches de bloqueo.

Copyright © 2017, Fast ČR, a.s.

- Presione los enganches de la cubierta que hay en la parte inferior del cepillo Turbo **A25** para soltarlos, véase la Figura C2. Extraiga la cubierta y retire la suciedad del interior del cepillo Turbo **A25**. Vuelva a montar la cubierta. Cuando encaje en su posición se escuchará un chasquido.

Limpieza de la superficie exterior del aspirador

- Limpie la superficie exterior con un paño seco o ligeramente humedecido. A continuación, séquelo con un paño.
- No utilice lana de acero, productos de limpieza abrasivos, disolventes, etc. para limpiar el aspirador.
- El aspirador no se debe sumergir en agua ni en ningún otro líquido, ni debe limpiarse en agua corriente.

ESPECIFICACIONES TÉCNICAS

Intervalo de tensión nominal ..... 220–240 V
Frecuencia nominal ..... 50/60 Hz
Potencia de entrada nominal ..... 600 W
Clase de protección frente a descargas eléctricas II
Nivel de ruido ..... 69 dB(A)
Capacidad de la bolsa de polvo ..... 3 l
Clase de eficiencia del filtro HEPA H13
Longitud del cable de alimentación ..... 8 m
Radio de funcionamiento ..... 11 m

El nivel declarado de emisión de ruido es de 69 dB(A), lo que representa el nivel A de potencia acústica respecto de una potencia acústica de referencia de 1 pW.

Explicación de la terminología técnica

Clase de seguridad para protección frente a descargas eléctricas:
La Clase II de protección frente a descargas eléctricas se obtiene por un aislamiento doble o de alta resistencia.

Nos reservamos el derecho a modificar el texto y las especificaciones técnicas.

FICHA INFORMATIVA DEL PRODUCTO

Nombre/marca comercial	Sencor
Número de identificación del modelo	SVC 8501TI
Clase de eficiencia energética*	A+
Consumo de potencia anual (en kWh)**	20,7
Clase de eficiencia para la limpieza de moquetas	B
Clase de eficiencia para la limpieza de suelos duros	A
Clase de emisión de polvo del aspirador	A
Nivel de potencia acústica en dB(A)	69
Potencia de entrada nominal (W)	600

* De la Clase A+++ (clase de eficiencia máxima, consumo de potencia bajo) a la Clase D (clase de eficiencia mínima, consumo de potencia alto).
** Consumo de potencia anual aproximado en kWh por año, en base a 50 ciclos de limpieza. El consumo de potencia real depende del uso del aparato.

Los valores se determinan de conformidad con el reglamento delegado (UE) n.º 665/2013 - II.

INSTRUCCIONES E INFORMACIÓN ACERCA DE LA ELIMINACIÓN DE LOS MATERIALES DE EMBALAJE USADOS

Elimine el material de embalaje usado en un emplazamiento de su municipio designado para el depósito de residuos.

ELIMINACIÓN DE EQUIPOS ELÉCTRICOS Y ELECTRÓNICOS USADOS

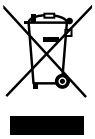

Este símbolo que aparece en productos o documentos originales significa que los productos eléctricos o electrónicos usados no se deben depositar junto con los residuos municipales. Para una eliminación, regeneración y reciclaje correctos, deposite estos aparatos en puntos de recolección determinados. Alternativamente, en algunos estados de la Unión Europea u otros países europeos, puede devolver sus aparatos a minoristas locales si adquiere un aparato nuevo equivalente.
La correcta eliminación de este producto ayuda a ahorrar valiosos recursos naturales y evita los posibles efectos negativos en el medio ambiente y la salud humana que podrían resultar de una incorrecta eliminación de los residuos. Diríjase a las autoridades locales o los lugares de recogida para obtener más detalles.
De acuerdo con la normativa nacional, se podrán imponer sanciones por la eliminación incorrecta de este tipo de residuos.

Para entidades empresariales de los estados de la Unión Europea

Si desea eliminar aparatos eléctricos o electrónicos, pida a su minorista o proveedor la información necesaria.

Eliminación en países fuera de la Unión Europea.

Este símbolo es válido en la Unión Europea. Si desea eliminar este producto, solicite a su ayuntamiento o minorista la información necesaria sobre el método de eliminación correcto.

Este producto satisface todos los requisitos básicos de las directivas de la UE relacionadas con este aspecto.

Copyright © 2017, Fast ČR, a.s.