SENCOR® SVC 8501TI

IT ▪ Aspirapolvere con sacco

Copyright © 2017, Fast ČR, a.s.

Aspirapolvere con sacco

Istruzioni di sicurezza importanti

LEGGERE ATTENTAMENTE E CONSERVARE PER FUTURE CONSULTAZIONI.

- Questo aspirapolvere può essere utilizzato da bambini dagli otto anni in su e da persone con capacità mentali, fisiche o sensoriali ridotte o prive di esperienza, purché siano opportunamente sorvegliate o abbiano ricevuto una formazione adeguata per utilizzare l'apparecchio in maniera sicura e ne abbiamo compreso i rischi potenziali. Non lasciare che i bambini giochino con l'aspirapolvere. Le operazioni di pulizia e manutenzione eseguibili dall'utilizzatore non dovranno essere svolte da bambini senza la sorveglianza di un adulto. Tenere l'aspirapolvere e i rispettivi accessori lontano dalla portata di bambini di età inferiore a 8 anni.
- Questo aspirapolvere è destinato all'uso in ambienti domestici, uffici e aree simili. Non utilizzarlo in ambienti industriali.
- Non esporre l'aspirapolvere alla luce solare diretta e non collocarlo in prossimità di fiamme libere o di apparecchi che producono calore.
- Prima di collegare il cavo di alimentazione a una presa di corrente verificare che la tensione elettrica riportata sull'etichetta dei valori nominali corrisponda a quella della presa.
- Assicurarsi che il cavo di alimentazione non tocchi una superficie calda od oggetti appuntiti.
- Non immergere l'aspirapolvere in acqua o altri liquidi e non risciacquarlo sotto l'acqua corrente.
- Prima di accendere l'aspirapolvere, assicurarsi che il sacchetto raccoglipolvere sia inserito e che il microfiltro per l'aria in entrata e il filtro H.E.P.A. per l'aria in uscita siano installati in posizione.
- Mentre l'aspirapolvere è in funzione, assicurarsi che le aperture di scarico dell'aria e l'apertura di aspirazione non siano ostruite
- Non utilizzare l'aspirapolvere per aspirare i seguenti oggetti e materiali:
  – mozziconi di sigaretta ancora accesi, prodotti o materiali ardenti, fiammiferi o braci;
  – acqua e altri liquidi;
  – materiali infiammabili o volatili;
  – oggetti appuntiti, come vetri rotti, aghi, spilli, ecc.;
  – farina, malta, cemento e altri materiali per l'edilizia;
  – pezzi di carta di grandi dimensioni o sacchetti di plastica, che possono facilmente ostruire l'apertura di aspirazione.
- Aspirare alcuni tipi di pavimenti o superfici di pavimentazioni può creare una scarica elettrostatica, pericolosa per l'utilizzatore.
- Non posizionare la bocchetta o il tubo di aspirazione contro parti del viso.

Copyright © 2017, Fast ČR, a.s.

- Spegnere sempre e scollegare dalla presa di corrente l'aspirapolvere quando lo si lascia incustodito, dopo l'uso e prima di pulirlo.
- Scollegare il cavo di alimentazione dalla presa di corrente estraendo delicatamente la spina del cavo di alimentazione, senza mai tirare il cavo. In caso contrario, il cavo di alimentazione o la presa di corrente potrebbero danneggiarsi. Quando si avvolge il cavo di alimentazione tenerlo con una mano.
- Se il cavo di alimentazione è danneggiato, farlo sostituire presso un centro di assistenza autorizzato da un tecnico analogamente qualificato, per prevenire eventuali situazioni di pericolo. Non usare l'aspirapolvere se il cavo di alimentazione è danneggiato.
- Non usare l'aspirapolvere se non funziona correttamente, è danneggiato o è stato immerso nell'acqua. Non effettuare alcuna riparazione o regolazione dell'aspirapolvere autonomamente. Farlo riparare o regolare presso un centro di assistenza autorizzato. La manomissione della macchina comporta il rischio di decadenza dei diritti di garanzia in caso di prestazioni o qualità del prodotto insoddisfacenti.

Copyright © 2017, Fast ČR, a.s.

A

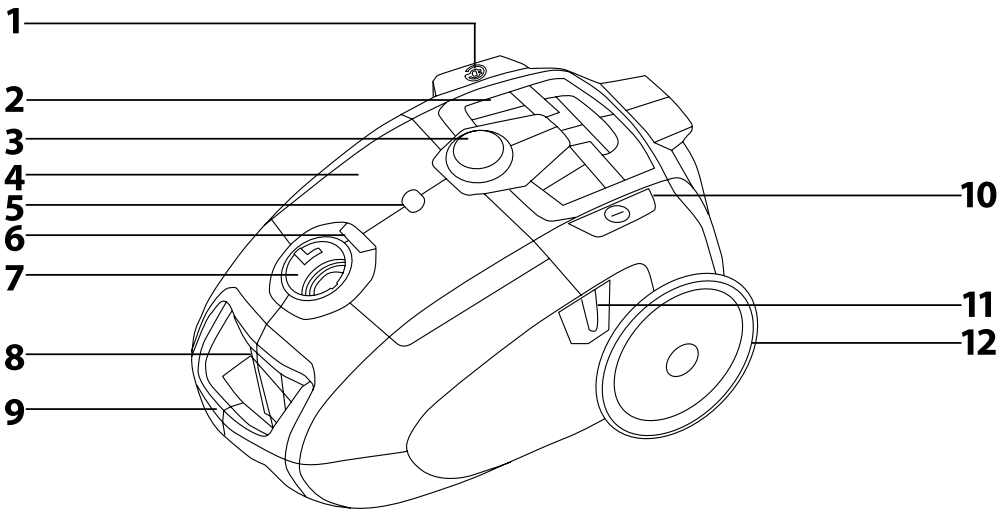
1
2
3
4
5
6
7
8
9
10
11
12

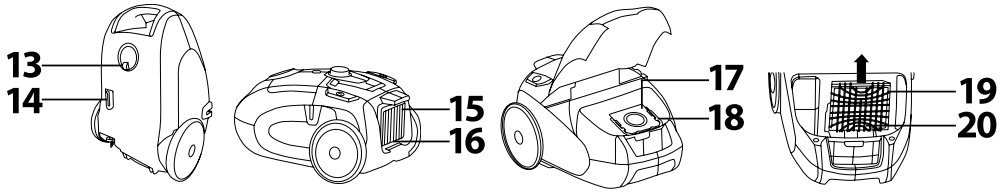
13
14
15
16
17
18
19
20

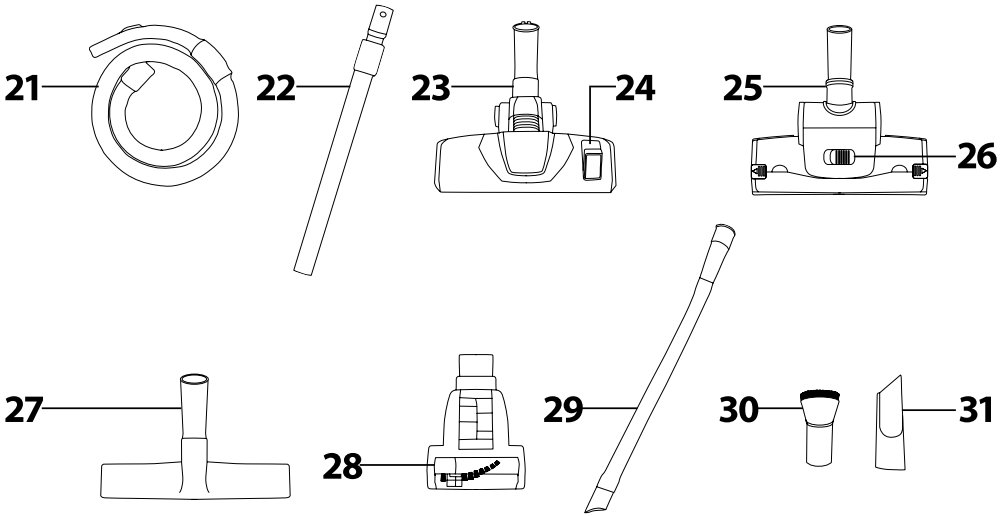
21
22
23
24
25
26
27
28
29
30
31

B

1

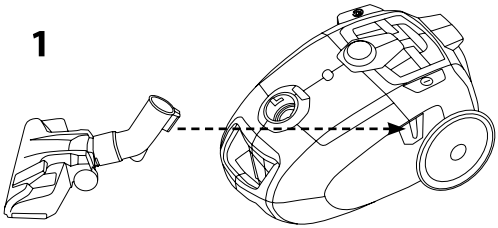

2

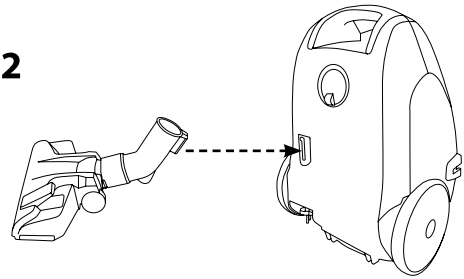

C

1

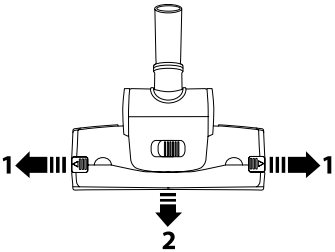

2

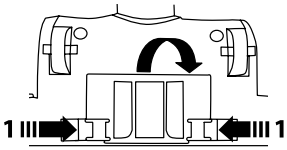

IT Aspirapolvere con sacco

Manuale per l'utente

- Prima di utilizzare questo apparecchio, leggere attentamente il manuale per l'utente, anche nei casi in cui si abbia familiarità con il funzionamento di apparecchi simili. Utilizzare l'apparecchio esclusivamente nella modalità descritta nel presente manuale per l'utente. Riporre il presente manuale per l'utente in un luogo sicuro, in cui sia possibile recuperarlo facilmente per future consultazioni.
- Si raccomanda di conservare la scatola di cartone originale, il materiale di imballaggio, lo scontrino di acquisto, la dichiarazione di responsabilità del venditore o la scheda di garanzia almeno per la durata del periodo di responsabilità giuridica in caso di prestazioni o qualità del prodotto insoddisfacenti. In caso di trasporto, si raccomanda di imballare l'apparecchio nella scatola originale fornita dal produttore.

DESCRIZIONE DELL'ASPIRAPOLVERE E DEI RISPETTIVI ACCESSORI

A1 Pulsante di avvolgimento automatico del cavo di alimentazione
A2 Griglia in acciaio inossidabile
A3 Controllo elettronico della potenza di aspirazione
A4 Coperchio per riporre la spazzola per spolverare e la bocchetta a lancia
A5 Indicatore di sacchetto pieno
A6 Blocco per il coperchio del vano
A7 Foro di attacco del tubo flessibile
A8 Blocco del coperchio superiore
A9 Manico integrato
A10 Pulsante di accensione/ spegnimento dell'aspirapolvere
A11 Scanalatura per posizione di «parcheggio» in orizzontale
A12 Ruote posteriori rivestite in gomma
A13 Ruota anteriore
A14 Scanalatura per posizione di «parcheggio» in verticale
A15 Griglia del filtro H.E.P.A. per l'aria in uscita rimovibile
A16 Il filtro H.E.P.A. per l'aria in uscita lavabile è posto dietro la griglia.
A17 Sacchetto raccoglipolvere*
A18 Supporto del sacchetto raccoglipolvere
A19 Griglia del microfiltro per l'aria in entrata
A20 Il microfiltro per l'aria in entrata lavabile è posto nella griglia.
A21 Tubo flessibile con controllo meccanico della potenza di aspirazione nell'impugnatura
A22 Tubo telescopico metallico XXL
A23 Bocchetta per pavimenti con spazzola estensibile
A24 Linguetta per estendere e ritrarre la spazzola
A25 Spazzola turbo
A26 Controllo della potenza di aspirazione
A27 Bocchetta per pavimenti duri
A28 Spazzola mini turbo
A29 Bocchetta a lancia flessibile lunga
A30 Spazzola per spolverare
A31 Bocchetta a lancia

***Nota:**
Un sacchetto sintetico monouso è compreso con il prodotto. I sacchetti raccoglipolvere sintetici durano più a lungo, sono più resistenti e forniscono una filtrazione migliore dei sacchetti di carta standard.

Nota:
La spazzola per spolverare **A30** e la bocchetta a lancia **A31** vengono riposte nell'apposito vano sotto il coperchio **A4**.

USO PREVISTO DEGLI ACCESSORI

- La bocchetta per pavimenti normali con spazzola estensibile **A23** è adatta per aspirare superfici dure e lisce e tappeti. Durante l'aspirazione di pavimenti con superfici dure e lisce, estendere la spazzola, e ritrarla durante l'aspirazione di tappeti. Utilizzare la linguetta **A24** per estendere e ritrarre la spazzola.
- La spazzola turbo **A25** è adatta per aspirare superfici dure e lisce e tappeti a pelo corto. Grazie alla spazzola rotante, rimuove molto rapidamente ed efficacemente lo sporco più tenace, fili, peli di animali, capelli, ecc. Utilizzare il controllo della potenza di aspirazione **A26** per impostare l'intensità di aspirazione.
- La bocchetta per pavimenti duri **A27** garantisce una perfetta e al contempo delicata aspirazione delle superfici lisce e dure grazie alla spazzola costituita da setole naturali al 100%. Può essere utilizzata per aspirare pavimenti sensibili ai graffi, come i pavimenti in legno o flottanti, i pavimenti in marmo, le piastrelle, il linoleum, ecc.
- La spazzola mini turbo **A28** è l'assistente ideale per la rimozione di peli di animali, capelli, ecc, e allo stesso tempo è adatta per l'aspirazione dei luoghi difficili da raggiungere. Il suo utilizzo non è limitato alla casa, in quanto può essere utilizzata anche per aspirare l'auto. Rimuove in maniera rapida ed efficace capelli, peli di animali e altri materiali da sedili auto, tappezzeria, cuscini e altre superfici in tessuto.
- La bocchetta a lancia flessibile lunga **A29** serve per aspirare i luoghi più difficili da raggiungere nella vostra auto.
- La bocchetta a lancia **A31** può essere usata per aspirare superfici difficili da raggiungere e la spazzola per spolverare **A30** viene utilizzata per aspirare vari tipi di mobili.

PREPARAZIONE PER L'USO

- Assicurarsi che il sacchetto raccoglipolvere **A17**, il microfiltro per l'aria in entrata **A20** e il filtro H.E.P.A. per l'aria in uscita **A16** siano installati correttamente.
- Inserire l'estremità del tubo flessibile **A21** nel foro **A7** e ruotare in senso orario per fissarlo in posizione.

Nota:
Per la rimozione, ruotare l'estremità del tubo **A21** in senso antiorario ed estrarlo dal foro **A7**.

- Fissare il tubo telescopico **A22** sul manico del tubo flessibile **A21**. Far scorrere l'anello che si trova sul tubo telescopico **A22** verso il manico del tubo flessibile **A21** per rilasciare il blocco di estensione sul tubo telescopico **A22**. Dopo avere rilasciato il blocco, regolare la lunghezza del tubo **A22** facendo scorrere la sua parte estensibile verso l'esterno o l'interno. Quando l'anello viene rilasciato il tubo si blocca alla lunghezza regolata.
- Selezionare il tipo di accessorio che si desidera utilizzare e fissarlo all'estremità libera del tubo telescopico **A22.** Alcuni tipi di accessori quali ad esempio **A28, A29, A30** e **A31** sono fissati direttamente al manico del tubo flessibile **A21**.

USO DELL'ASPIRAPOLVERE

- Tirare la spina per estrarre il cavo di alimentazione alla lunghezza desiderata e collegarlo alla presa di corrente.

Attenzione!
Il segno giallo sul cavo d'alimentazione indica che ci si sta avvicinando alla lunghezza massima, mentre il segno rosso indica che è stata raggiunta la lunghezza massima. Non tentare di tirare il cavo di alimentazione oltre questo. segno

- Per avviare l'aspiratore premere il pulsante **A10**. La potenza di aspirazione può essere regolata mediante il cursore di controllo elettronico **A3** o la linguetta meccanica posta sull'impugnatura del tubo flessibile **A21**.
- Dopo l'uso dell'aspirapolvere spegnerlo premendo il pulsante **A10** e scollegare il cavo di alimentazione dalla presa di corrente. Per riavvolgere il cavo, premere e mantenere premuto il pulsante **A1** finché il cavo è riavvolto per l'intera lunghezza. Quando si avvolge il cavo di alimentazione tenerlo delicatamente con una mano.

Nota:
Se il cavo di alimentazione non è completamente avvolto, rilasciare il pulsante **A1**, estrarre il cavo dall'aspirapolvere di circa 50 cm e riprovare ad avvolgerlo.

POSIZIONE DI «PARCHEGGIO» DELL'ASPIRAPOLVERE

- Quando non si utilizza l'aspirapolvere, è possibile metterlo in posizione di «parcheggio». Per la posizione di parcheggio in orizzontale, far scorrere il fermo sul tubo **A23** o **A27** o la spazzola turbo **A25** nella scanalatura **A11**, vedi fig. B1.
- Per la posizione di «parcheggio» in verticale, regolare il tubo telescopico **A22** alla lunghezza minima. Quindi mettere l'aspirapolvere in posizione verticale e far scorrere il fermo sulla bocchetta **A23** o **A27** o la spazzola turbo **A25** nella scanalatura **A14**, vedi fig. B2.

PULIZIA E MANUTENZIONE

- Prima di pulire il lavavetri aspiragocce assicurarsi sempre che sia spento e che il cavo di alimentazione sia scollegato dalla presa di corrente.

Sostituzione del sacchetto raccoglipolvere

- L'indicatore di colore rosso **A5** segnala la necessità di sostituire il sacchetto raccoglipolvere **A17**.
- Rilasciare il blocco **A8** e inclinare il coperchio superiore dell'aspirapolvere per aprirlo. Rimuovere il sacchetto raccoglipolvere **A17** consumato dal rispettivo supporto **A18** e sostituirlo con un nuovo sacchetto adatto per questo tipo di aspirapolvere. Dopo aver sostituito il sacchetto **A17,** chiudere il coperchio superiore dell'aspirapolvere. Non sarà possibile chiudere il coperchio superiore dell'aspirapolvere a meno che il sacchetto non sia correttamente inserito nel supporto **A18**.
- Se il sacchetto raccoglipolvere non viene sostituito quando è il momento, la potenza di aspirazione dell'aspirapolvere si riduce.

Pulizia e sostituzione del microfiltro per l'aria in entrata e del filtro H.E.P.A. per l'aria in uscita

- Rilasciare il blocco **A8** e inclinare il coperchio superiore dell'aspirapolvere per aprirlo. Rimuovere la griglia **A19** facendola scorrere verso l'esterno ed estrarre il microfiltro **A20**. Risciacquare il microfiltro sotto l'acqua corrente tiepida e lasciarlo asciugare all'aria, Quindi rimontarlo e chiudere il coperchio. Nel caso in cui il microfiltro**A20** mostri segni di usura o sia molto sporco, sostituirlo con uno nuovo.
- Sbloccare e rimuovere la griglia **A15**. Rimuovere il filtro H.E.P.A. **A16** dall'aspirapolvere. In caso di sporco leggero rimuoverlo con dei colpetti leggeri sul filtro. Si raccomanda di eseguire questa operazione lontano dalle aree in cui si soggiorna. In caso di sporco più consistente, lavare il filtro sotto un getto debole di acqua corrente tiepida, in modo che l'acqua rimuova lo sporco dalle pieghe. Lasciare asciugare il filtro H.E.P.A. **A16** all'aria, rimontarlo e fissarlo in posizione con la griglia **A15**. Si raccomanda di sostituire il filtro H.E.P.A. con uno nuovo dopo 6 mesi di utilizzo.
- Se i filtri sono sporchi la loro efficacia si riduce, perciò non bisogna dimenticarsi di pulirli.

Attenzione!
Prima di rimontare i filtri nell'aspirapolvere, assicurarsi che siano completamente asciutti.

Copyright © 2017, Fast ČR, a.s.

Pulizia del tubo flessibile, del tubo telescopico, della bocchetta per pavimenti, della bocchetta per pavimenti duri, della spazzola mini turbo, della bocchetta a lancia flessibile, della mini bocchetta a lancia e della spazzola per spolverare

- Se gli accessori sono sporchi, estrarli e rimuovere tutto lo sporco (polvere, capelli, peli di animali, ecc.).

Pulizia della spazzola turbo

- Sbloccare i fermi lungo i lati della spazzola turbo **A25,** vedi figura C1. Rimuovere il coperchio anteriore e rimuovere lo sporco, i capelli, i peli di animali, ecc dalla spazzola rotante e dalla zona interna. Dopo la pulizia, riposizionare il coperchio anteriore e fissarlo in posizione utilizzando i fermi di bloccaggio.
- Premere i fermi del coperchio posti sul lato inferiore della spazzola turbo **A25** per rilasciarli, vedi figura C2. Rimuovere il coperchio e rimuovere i residui di sporco dalla zona interna della spazzola turbo **A25**. Riposizionare il coperchio. Si udirà uno scatto quando scorre nuovamente in posizione.

Pulizia della superficie esterna dell'aspirapolvere

- Pulire la superficie esterna utilizzando un panno asciutto o leggermente umido, quindi, sempre con un panno, asciugare tutto con cura.
- Per pulire l'aspirapolvere non utilizzare pagliette metalliche, prodotti detergenti abrasivi, solventi, ecc.
- Non immergere l'aspirapolvere in acqua o altri liquidi e non risciacquarlo sotto l'acqua corrente.

SPECIFICHE TECNICHE

Intervallo di tensione nominale ..... 220–240 V
Frequenza nominale ..... 50/60 Hz
Potenza nominale assorbita ..... 600 W
Classe di protezione dalle scosse elettriche II
Livello di rumorosità ..... 69 dB(A)
Capacità del sacchetto raccoglipolvere ..... 3 l
Classe di efficienza del filtro H.E.P.A. H13
Lunghezza del cavo di alimentazione ..... 8 m
Raggio operativo ..... 11 m

Il livello di emissioni sonore dell'apparecchio dichiarato è di 69 dB(A), che corrisponde a un livello A di potenza sonora, rispetto a una potenza sonora di riferimento di 1 pW.

Spiegazione della terminologia tecnica
Classe di protezione dalle scosse elettriche:
Classe II – La protezione dalle scosse elettriche è assicurata da un isolamento doppio o rinforzato.

Ci riserviamo il diritto di apportare modifiche al testo e alle specifiche tecniche.

SCHEDA TECNICA DEL PRODOTTO

Nome / marchio commerciale	Sencor
Codice identificativo del prodotto	SVC 8501TI
Classe di efficienza energetica*	A+
Consumo di corrente medio annuale (in kWh)**	20,7
Classe di efficacia pulente sui tappeti	B
Classe di efficacia pulente sui pavimenti	A
Classe di riemissione della polvere	A
Livello di potenza sonora in dB(A)	69
Potenza nominale assorbita (W)	600

* Dalla Classe A+++ (classe di efficienza energetica massima, basso consumo di corrente) alla Classe D (classe di efficienza energetica minima, alto consumo di corrente).

** Consumo di corrente approssimativo annuale espresso in kWh/anno calcolato su 50 cicli di pulizia. Il consumo di corrente effettivo dipende dal modo in cui viene utilizzato l'elettrodomestico.

I valori sono determinati in base al Regolamento (EU) n. 665/2013 - II.

ISTRUZIONI E INFORMAZIONI RIGUARDANTI LO SMALTIMENTO DEL MATERIALE DI IMBALLAGGIO USATO

Smaltire il materiale di imballaggio usato presso un sito dedicato per lo smaltimento dei rifiuti nel proprio comune di residenza.

SMALTIMENTO DI APPARECCHIATURE ELETTRICHE ED ELETTRONICHE

Questo simbolo riportato su prodotti e documenti originali indica che le apparecchiature elettriche ed elettroniche non devono essere smaltite insieme ai rifiuti urbani generici. Per lo smaltimento, il ricondizionamento e il riciclo corretti, portare l'apparecchio presso gli appositi centri di raccolta stabiliti. In alternativa, in alcuni Stati dell'UE o in altri Paesi europei è possibile restituire l'apparecchio al proprio rivenditore di zona contestualmente all'acquisto di un dispositivo nuovo equivalente.
Il corretto smaltimento di questo prodotto contribuisce al risparmio di preziose risorse naturali e previene potenziali effetti negativi sull'ambiente e sulla salute umana, che potrebbero derivare dallo smaltimento improprio dei rifiuti. Per maggiori informazioni, rivolgersi alle autorità locali competenti o all'ente addetto alla raccolta differenziata di zona.

In conformità alle normative nazionali vigenti in materia, potrebbero essere applicate delle sanzioni in caso di scorretto smaltimento di questo tipo di rifiuti.
Per le aziende con sede nell'UE
Per smaltire apparecchiature elettriche o elettroniche, rivolgersi al proprio rivenditore o fornitore per ottenere le informazioni necessarie.
Smaltimento in paesi non appartenenti all'UE
Questo simbolo è valido nell'Unione Europea. Se si desidera smaltire questo prodotto, richiedere al proprio comune di residenza o al proprio rivenditore le informazioni necessarie per il suo corretto smaltimento.

CE Questo prodotto soddisfa tutti i requisiti di base previsti dalle direttive UE pertinenti.

Copyright © 2017, Fast ČR, a.s.