SENCOR® SVC 8501TI

PT ▪ Aspirador com saco

Copyright © 2017, Fast ČR, a.s.

Aspirador com saco

Instruções de segurança importantes

LEIA ATENTAMENTE ESTAS INSTRUÇÕES E GUARDE-AS PARA UTILIZAÇÃO FUTURA.

- Este aspirador pode ser utilizado por crianças com 8 anos de idade ou superior e por pessoas portadoras de deficiência física ou mental ou por pessoas inexperientes desde que sejam devidamente supervisionadas ou tenham sido informadas sobre como utilizar o aspirador de forma segura e compreendam os potenciais perigos envolvidos. As crianças não devem brincar com o aspirador. A limpeza e a manutenção realizada pelo utilizador não deve ser realizada por crianças sem supervisão. Mantenha o aspirador e os seus acessórios fora do alcance das crianças que têm idade inferior a 8 anos.
- Este aspirador foi concebido para utilização em residências, escritórios e tipos de áreas semelhantes. Não utilize o aparelho em ambientes industriais!
- Não exponha o aspirador à luz solar direta e não o coloque perto de um incêndio ou de aparelhos que são uma fonte de calor.
- Antes de ligar o cabo de alimentação a uma tomada elétrica, verifique se a as informações técnicas que consta na placa de características do aspirador correspondem à tensão elétrica da tomada.
- Certifique-se de que o cabo de alimentação não está a tocar numa superfície quente ou objetos cortantes.
- Não mergulhe o aspirador em água ou qualquer outro liquido e não enxague com água corrente.
- Antes de ligar o aspirador, certifique-se de que o saco de pó está inserido no interior e que o microfiltro de entrada e o filtro HEPA de saída estão instalados no devido local.
- Quando o aspirador estiver em execução, certifique-se de que as saídas de ar e a abertura de sucção não estão bloqueadas.
- Não utilize o aspirador para aspirar os seguintes itens:
  – cigarros acesos, itens a queimar, fósforos ou brasas;
  – água e outros líquidos;
  – materiais inflamáveis ou voláteis;
  – objetos afiados, por exemplo, vidro quebrado, agulhas, alfinetes, etc.;
  – farinha, reboco, cimento e outros materiais de construção;
  – pedaços maiores de papel ou sacos plásticos, que podem facilmente bloquear a abertura de sucção.
- A aspiração de alguns tipos de pisos ou superfícies de piso pode criar uma descarga eletrostática, que não apresenta nenhum perigo para o utilizador.

Copyright © 2017, Fast ČR, a.s.

- Não coloque o bocal de sucção ou o tubo da direção de qualquer parte do rosto.
- Desligue sempre o aspirador e retire da tomada elétrica quando o deixa sem supervisão, depois de terminar a sua utilização e antes de o limpar.
- Puxe o cabo de alimentação para desligar o jarro da tomada elétrica. Caso contrário, isto pode danificar o cabo de alimentação ou a tomada. Segure o cabo de alimentação na mão quando estiver a enrolá-lo.
- Se o cabo de alimentação estiver danificado, deve ser substituído por um centro de serviços autorizado ou por uma pessoa qualificada, sendo que esta ação irá evitar a criação de uma situação de perigo. É proibido utilizar o aspirador se o cabo de alimentação estiver danificado.
- Não utilize o aspirador se não estiver a funcionar corretamente, se estiver danificado ou se tiver sido submergido em água. Não tente reparar o aspirador ou fazer qualquer adaptação. Contacte um centro de serviço autorizado para realizar todas as reparações ou ajustes. Se manipular o aparelho sem autorização, corre o risco de anular os seus direitos legais associados à garantia de desempenho ou qualidade insatisfatórios.

Copyright © 2017, Fast ČR, a.s.

A

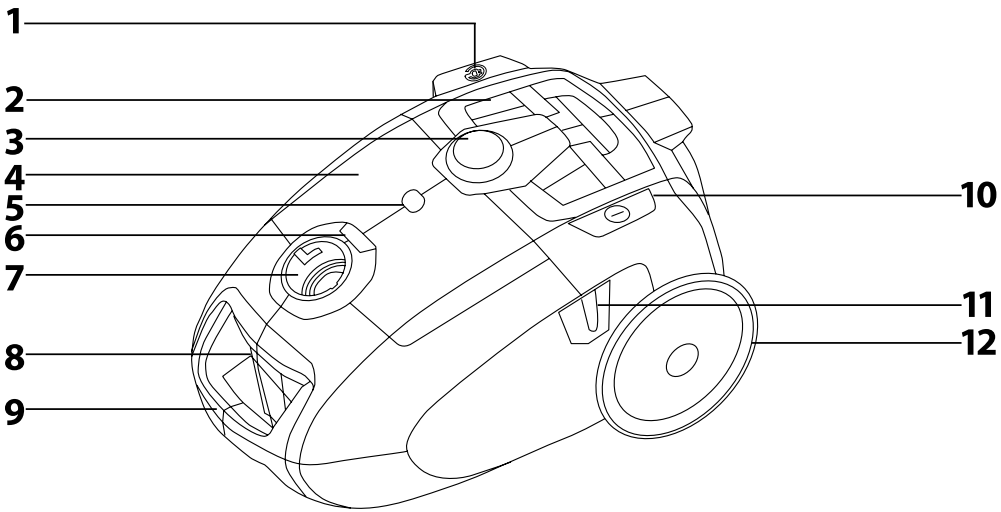
1
2
3
4
5
6
7
8
9
10
11
12

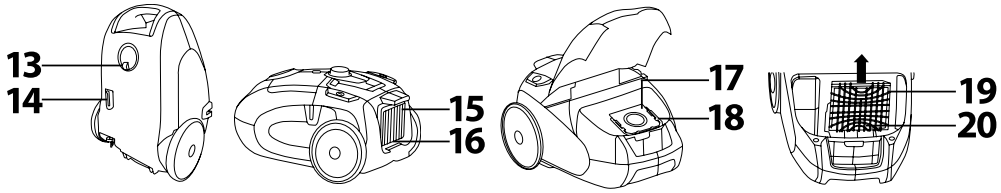
13
14
15
16
17
18
19
20

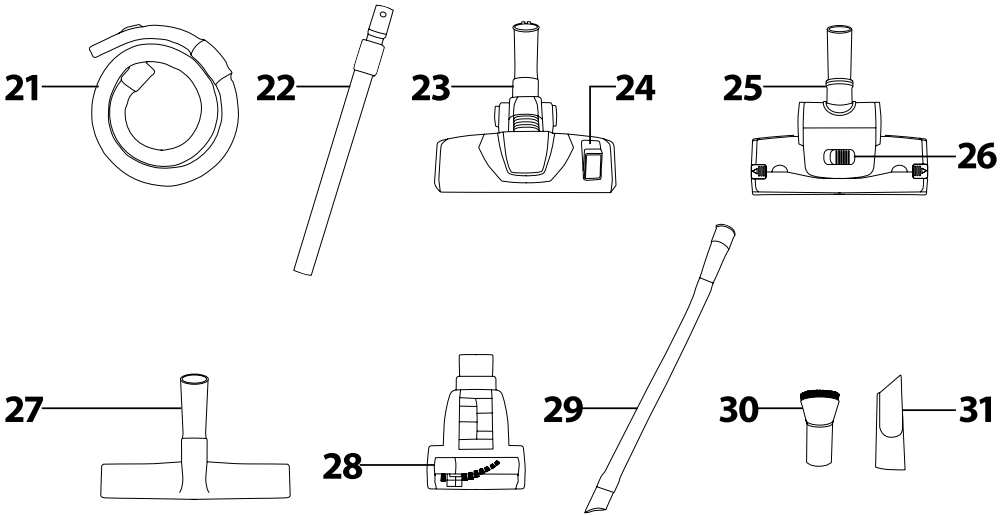
21
22
23
24
25
26
27
28
29
30
31

B

1

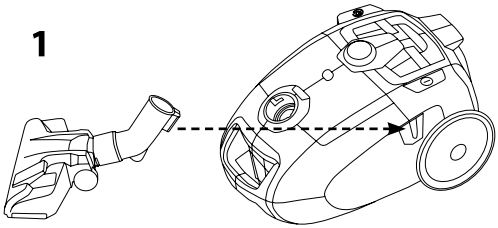

2

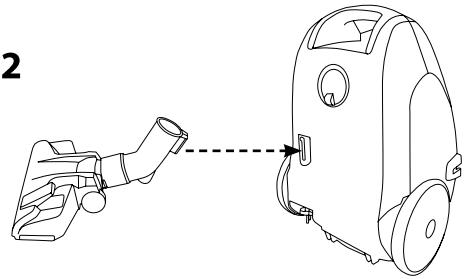

C

1

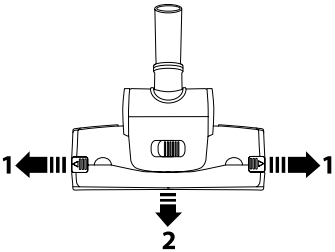

2

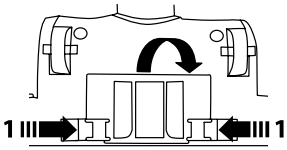

PT Aspirador com saco
Manual do utilizador

- Antes de utilizar este aparelho, leia o manual do utilizador atentamente, mesmo em casos que já esteja familiarizado com o funcionamento anterior de tipos semelhantes de aparelhos. Apenas utilize o aparelho conforme descrito neste manual do utilizador. Guarde este manual do utilizador num local seguro onda esteja facilmente acessível para utilização futura.
- Recomendamos que guarde a caixa de cartão original, o material de embalagem, o recibo da compra, a declaração de responsabilidades do fornecedor ou cartão da garantia pelo menos durante a vigência da responsabilidade legal por desempenho ou qualidade insatisfatórios. Em caso de transporte, recomendamos que embale o aparelho na caixa original do fabricante.

DESCRIÇÃO DO ASPIRADOR E DOS SEUS ACESSÓRIOS

A1 Botão de enrolamento automático do cabo de alimentação
A2 Grelha em aço inoxidável
A3 Controlo eletrónico da potência de sucção
A4 Tampa de área de armazenamento da escova para pó e bocal de ranhuras
A5 Indicador de saco de pó cheio
A6 Bloqueio para tampa da área de armazenamento
A7 Orifício de ligação do tubo flexível
A8 Bloqueio de tampa superior
A9 Pega integrada
A10 Botão ligar/desligar (on/off) do aspirador
A11 Ranhura para a posição de estacionamento horizontal
A12 Roda traseira de deslocação revestida de borracha
A13 Roda frotal de deslocação rotativa
A14 Ranhura para a posição de estacionamento vertical
A15 Grelha removível do filtro HEPA de saída
A16 O filtro HEPA de saída lavável está colocado atrás da grelha.
A17 Saco de pó*
A18 Suporte do saco de pó
A19 Grelha do microfiltro de entrada
A20 O microfiltro de entrada lavável está colocado na grelha.
A21 Tubo flexível com controlo mecânico de potência de sucção na pega
A22 Tubo de metal telescópico XXL
A23 Bocal com uma escova extensível
A24 Aba de extensão e recolha de escova
A25 Escova turbo
A26 Controlo da potência de sucção
A27 Bocal duro
A28 Escova turbo em miniatura
A29 Bocal longo de ranhuras flexível
A30 Escova para pó
A31 Bocal de ranhuras

***Nota:**
É incluído um saco de pó sintético descartável com o produto. Os sacos de pó sintéticos duram mais, são mais duradouros e proporcionam uma melhor filtração do que os sacos de papel padrão.

Nota:
A escova para pó **A30** e o bocal de ranhuras **A31** são gradados na área de armazenamento sob a tampa **A4**.

UTILIZAÇÃO PREVISTA DOS ACESSÓRIOS

- O bocal básico com uma escova extensível **A23** é adequado para limpar superfícies duras lisas e tapetes. Ao aspirar superfícies duras e lisas, estenda a escova, e, ao aspirar tapetes, recolha-a. Utilize a aba **A24** para estender e retrair a escova.
- A escova turbo **A25** é adequada para aspirar superfícies duras e lisas e tapetes com filamentos curtos. Graças à escova rotativa, remove rapidamente e de forma eficaz sujidade, fios, pelos de animais, cabelos, etc. Utilize o controlo deslizante de potência de sucção **A26** para definir a intensidade de sucção.
- O bocal para superfícies duras **A27** garante uma aspiração perfeito, mas suave, de superfícies lisas e duras, graças à escova possuir filamentos 100% naturais. Pode ser utilizado para aspirar superfícies sensíveis a riscos, como pisos de madeira ou flutuantes, pisos de mármore, azulejo, linóleo, etc.
- A escova turbo em miniatura **A28** é ideal na remoção de pelos de animais, cabelos, etc., sendo, ao mesmo tempo, adequada para aspiração em locais de difícil acesso. A sua utilização é muito limitada ao interior e pode ser utilizada na aspiração de automóveis. Remove rápida e eficazmente cabelos, pelos de animais e outros materiais de assentos de automóvel, estofos, almofadas e outras superfícies têxteis.
- O bocal longo flexível para ranhuras **A29** destina-se à aspiração em sítios de difícil acesso, em qualquer local do automóvel.
- O bocal de ranhuras **A31** pode ser utilizado para aspirar sítios de difícil acesso e a escova para pó **A30** é utilizada para aspirar vários tipos de mobiliário.

PREPARAÇÃO PARA UTILIZAÇÃO

- Certifique-se de que o saco de pó **A17**, o microfiltro de entrada **A20** e o filtro HEPA de saída **A16** estão instalados de forma adequada.
- Insira a extremidade do tubo flexível **A21** no orifício **A7** e gire para a direita para o fixar.

Nota:
Para remover, gire a extremidade do tubo **A21** para a esquerda e puxe-o do orifício **A7**.

- Anexar o tubo telescópico **A22** na pega do tubo flexível **A21**. Deslizar o anel localizado no tubo telescópico **A22** na direção da pega do tubo flexível **A21** para remover o bloqueio de extensão no tubo telescópico **A22**. Depois de remover o bloqueio, defina o comprimento do tubo **A22**, deslizando a sua parte extensível para dentro ou para fora. Quando o anel é solto, irá bloquear no comprimento definido.
- Selecione o tipo de acessório que pretender utilizar e fixe-o na extremidade livre do tubo telescópico **A22**. Alguns tipos de acessórios, como, por exemplo, **A28, A29, A30** ou **A31,** são fixados diretamente na pega do tubo flexível **A21**.

UTILIZAR O ASPIRADOR

- Puxe a ficha elétrica para retirar o comprimento de cabo de alimentação necessário e ligue a uma tomada elétrica.

Atenção:
A marcação amarela no cabo de alimentação indica a aproximação do fim do seu comprimento e a marcação vermelha indica o fim do seu comprimento. Não tente puxar o cabo alimentação depois de alcançar esta marcação.

- Para iniciar o aspirador, prima o botão **A10**. A potência de sucção pode ser definida através do indicador de controlo eletrónico **A3** ou da aba mecânica na pega do tubo flexível **A21**.
- Quando terminar a utilização do aspirador, prima o botão **A10** para desligar e puxe o cabo de alimentação da tomada elétrica. Para recolher o cabo de alimentação de volta para o aspirador, prima e mantenha o botão **A1** até todo o seu comprimento estar recolhido. Segure o cabo de alimentação com uma mão, com cuidado, enquanto estiver a enrolá-lo.

Nota:
Se o cabo de alimentação não estiver totalmente recolhido, solte o botão **A1** e puxe o cabo de alimentação do aspirador aproximadamente 50 cm e, de seguida, tente recolher novamente.

POSIÇÃO DE ESTACIONAMENTO DO ASPIRADOR

- Quando não estiver a utilizar o aspirado, pode colocá-lo na posição de estacionamento. Na posição de estacionamento horizontal, deslize a tampa do tubo **A23** ou **A27** ou da escova turbo **A25** na ranhura **A11**, consultar a fig. B1.
- Para a posição de estacionamento vertical, primeiro defina o comprimento mais curto do tubo telescópico **A22**. Na posição de estacionamento vertical, deslize a tampa do bocal **A23** ou **A27** ou da escova turbo **A25** na ranhura **A14**, consultar a fig. B2.

MANUTENÇÃO E LIMPEZA

- Antes de limpar, certifique-se sempre de que o aspirador está desligado e desligado da tomada elétrica.

Trocar o saco de pó

- O indicador vermelho **A5** assinala a necessidade de substituição do saco de pó **A17**.
- Remova o bloqueio **A8** e abra a tampa superior do aspirador. Retire o saco de pó **A17** utilizado do suporte **A18** e insira no seu local um saco novo destinado para este tipo de aspirador. Depois de substituir o saco **A17**, feche a tampa superior do aspirador. Não será possível fechar a tampa superior do aspirador, a não ser que o saco esteja inserido corretamente no suporte **A18**.
- Se o saco de pó não for substituído a tempo, a potência de sucção do aspirador será reduzida.

Limpar e substituir o microfiltro de entrada e o filtro HEPA de saída

- Remova o bloqueio **A8** e abra a tampa superior do aspirador. Retire a grelha **A19** do aspirador e remova o microfiltro **A20**. Enxague em água corrente morna e deixe secar naturalmente. De seguida, volte a inserir e feche a tampa. Se o microfiltro **A20** apresentar sinais de desgaste ou se estiver demasiado sujo, substitua por um novo.
- Solte e remova a grelha **A15**. Retire o filtro HEPA **A16** do aspirador. Se tiver pouca sujidade, sacuda. Recomendamos a fazê-lo longe das áreas habitáveis. Se tiver demasiada sujidade, lave com água morna com pouca corrente para a água lavar a sujidade das dobras. Deixe o filtro HEPA **A16** secar naturalmente e, de seguida, volte a inserir e coloque no local com a grelha **A15**. Recomenda-se que o filtro HEPA seja substituído por um novo após 6 meses de utilização.
- Quando os filtros estiverem sujos, a sua eficácia é reduzida, por isso não negligencie a sua limpeza.

Atenção:
Antes de voltar a colocar os filtros no aspirador, certifique-se de que estão completamente secos.

Limpeza do tubo flexível, tubo telescópico, bocal, bocal para superfícies duras, escova turbo em miniatura, bocal de ranhuras flexível, bocal de ranhuras pequeno e escova para pó

- Se os acessórios estiverem sujos, remova-os e limpe os resíduos (poeira, cabelos, pelos de animais, etc.).

Limpeza da escova turbo

- Desaperte os trincos nas partes laterais da escova turbo **A25**, consulte a figura C1. Remova a tampa frontal e remova toda a sujidade, cabelo, pelos de animais, etc. da escova rotativa e da área interior. Após a limpeza, coloque novamente a tampa frontal e fixe-a no lugar utilizando os trincos de bloqueio.
- Prima os trincos da tampa localizados debaixo da escova turbo **A25** para os libertar, consulte a figura C2. Remova a tampa e quaisquer sujidade da zona interior da escova turbo **A25**. Coloque novamente a tampa no seu lugar. Um clique audível será ouvido quando deslizar novamente para o seu lugar.

Copyright © 2017, Fast ČR, a.s.

Limpeza da superfície exterior do aspirador

- Limpe a superfície exterior utilizando um pano seco ou ligeiramente humedecido. De seguida, seque cuidadosamente.
- Para a limpeza do aspirador, não utilize palha de aço, produtos de limpeza abrasivos, solventes, etc.
- Não mergulhe o aspirador em água ou qualquer outro liquido e não enxague com água corrente.

ESPECIFICAÇÕES TÉCNICAS

Intervalo de tensão nominal ..... 220–240 V
Frequência nominal ..... 50/60 Hz
Potência nominal de entrada ..... 600 W
Classe de proteção contra choque elétrico II
Nível de ruído ..... 69 dB(A)
Capacidade do saco de pó ..... 3 L
Classe de eficiência do filtro HEPA H13
Comprimento do cabo de alimentação ..... 8 m
Raio de funcionamento ..... 11 m

O nível de emissão de ruído declarado é de 69 dB(A), o que representa um nível A de potência acústica em relação a uma potência acústica de referência de 1 pW.

Explicação de terminologia técnica
Classe de segurança para proteção contra choque elétrico:
Classe II – É oferecida proteção contra choque elétrico por isolamento duplo ou reforçado.

Reservamos o direito de alterar o texto e as especificações técnicas.

FICHA DE INFORMAÇÃO DO PRODUTO

Nome/marca	Sencor
Número de identificação do modelo	SVC 8501TI
Classe de eficiência energética*	A+
Consumo de energia anual (em kWh)**	20,7
Classe de eficiência de limpeza de tapetes	B
Classe de eficiência de limpeza de piso duro	A
Classe de emissão de pó do aspirador	A
Nível de potência acústica em dB(A)	69
Potência nominal de entrada (W)	600

* Classe A+++ (classe de eficiência mais elevada, baixo consumo de energia) a Classe D (classe de eficiência mais baixa, elevado consumo de energia).
** Consumo de energia anual aproximado em kWh por ano baseado em 50 ciclos de limpeza. O consumo de energia real irá depender de como o aparelho é utilizado.

Os valores são determinado de acordo com (UE) N.º 665/2013 - II.

INSTRUÇÕES E INFORMAÇÕES RELATIVAS À ELIMINAÇÃO DE MATERIAIS DE EMBALAGEM USADOS

Elimine materiais de embalagem usados levando-os até ao centro de resíduos designado do seu município.

ELIMINAÇÃO DE EQUIPAMENTO ELÉTRICO E ELETRÓNICO USADO

Este símbolo que surge nos produtos ou documentos originais significa que os produtos elétricos ou eletrónicos usados não devem ser eliminados juntamente com os resíduos urbanos comuns. Para efetuar a devida eliminação, renovação e reciclagem, entregue estes aparelhos aos pontos de recolha designados. Em alternativa, em alguns estados da União Europeia ou outros países europeus, pode devolver os aparelhos ao revendedor local quando comprar um aparelho novo equivalente.

A eliminação correta deste produto ajuda a poupar recursos naturais valiosos e evita os potenciais efeitos negativos ao ambiente e à saúde humana que podem ser causados por uma eliminação inadequada dos resíduos. Solicite mais informações às autoridades ou instalações de recolha locais.
De acordo com os regulamentos nacionais, poderão ser aplicadas sanções em caso de eliminação incorreta deste tipo de produto.

Para entidades empresariais dos estados da União Europeia
Se pretender eliminar aparelhos elétricos ou eletrónicos, solicite as informações necessárias ao seu revendedor ou fornecedor.

Eliminação de resíduos em outros países fora da União Europeia.
Este símbolo é válido na União Europeia. Se pretender eliminar este produto, solicite as informações necessárias sobre o método de eliminação correto à autarquia local ou ao seu revendedor.

Este produto cumpre todos os requisitos básicos das diretivas da UE relacionadas com o mesmo.

Copyright © 2017, Fast ČR, a.s.