SENCOR® SFE 2310WH

PT ▪ Ventoinha de mesa

Copyright © 2018, Fast ČR, a.s.

Revision 10/2018

Ventoinha de mesa

Instruções de segurança importantes

LEIA ATENTAMENTE ESTAS INSTRUÇÕES E GUARDE-AS PARA UTILIZAÇÃO FUTURA.

- Este aparelho pode ser utilizado por crianças com 8 anos de idade ou superior e por pessoas portadoras de deficiência física ou mental ou por pessoas inexperientes desde que sejam devidamente supervisionadas ou tenham sido informadas sobre como utilizar o produto de forma segura e compreendam os potenciais perigos envolvidos. A limpeza e a manutenção do utilizador não devem ser executadas por crianças, a menos que tenham idade superior a 8 anos e sob supervisão. Mantenha este aparelho e o cabo de alimentação fora do alcance das crianças que têm idade inferior a 8 anos. As crianças não devem brincar com o aparelho.
- Antes de ligar o aparelho a uma tomada elétrica, verifique se a tensão nominal que consta na placa de características do aparelho corresponde à tensão elétrica da tomada elétrica.
- Ligue o aparelho apenas a uma tomada com a devida ligação à terra.
- O aparelho foi concebido para utilização em residências, escritórios e tipos semelhantes de áreas. Não o utilize em divisões muito poeirentas ou húmidas como, por exemplo, lavandarias ou casas de banho, em áreas em que estejam armazenadas substâncias químicas ou explosivas, em ambientes industriais nem em espaços exteriores!
- Não coloque o aparelho perto de uma chama nua ou de aparelhos que sejam fonte de calor.
- Não coloque o aparelho sobre superfícies instáveis como, por exemplo, tapetes com fibras muito longas e grossas. Apenas coloque o aparelho em superfícies limpas, niveladas e lisas.
- Utilize apenas peças originais para montar o aparelho. Antes de começar a montar o equipamento, certifique-se sempre de que está desativado e desligado da tomada elétrica.
- Antes de ligar o equipamento a uma tomada elétrica, certifique-se de que o mesmo está montado corretamente de acordo com as instruções do manual do utilizador. Não ligue o aparelho sem as grades de proteção devidamente instaladas.
- Não cubra o aparelho de forma alguma enquanto estiver em funcionamento. Nunca introduza os dedos ou outros itens através da grelha de proteção.
- Evite entrar em contacto com as peças rotativas do aparelho.

Copyright © 2018, Fast ČR, a.s.

- Nunca mergulhe o aparelho ou o respetivo cabo de alimentação em água ou qualquer outro líquido e não o lave em água corrente.
- Certifique-se de que o cabo de alimentação não fica pendurado na extremidade de uma mesa e que não está em contacto com uma superfície quente.
- Desligue sempre o aparelho e desconecte da tomada elétrica quando o deixa sem supervisão, quando não estiver a ser utilizado e antes de o mover, desmontar ou limpar.
- Desligue o aparelho da tomada elétrica puxando a ficha e nunca o cabo de alimentação. Caso contrário, isto pode danificar o cabo de alimentação ou a tomada.
- Se o cabo de alimentação estiver danificado, deve ser substituído por um centro de serviços autorizado ou por uma pessoa qualificada, sendo que esta ação irá evitar a criação de uma situação de perigo. É proibido utilizar o aparelho se o cabo de alimentação estiver danificado.
- Não utilize o aparelho se não estiver a funcionar corretamente, se estiver danificado ou se tiver sido submergido em água. De modo a evitar uma situação de perigo, não repare nem modifique o dispositivo. Contacte um centro de serviço autorizado para realizar todas as reparações ou ajustes. Se manipular o aparelho sem autorização, corre o risco de anular os seus direitos legais associados à garantia de desempenho ou qualidade insatisfatórios.

Copyright © 2018, Fast ČR, a.s.

A

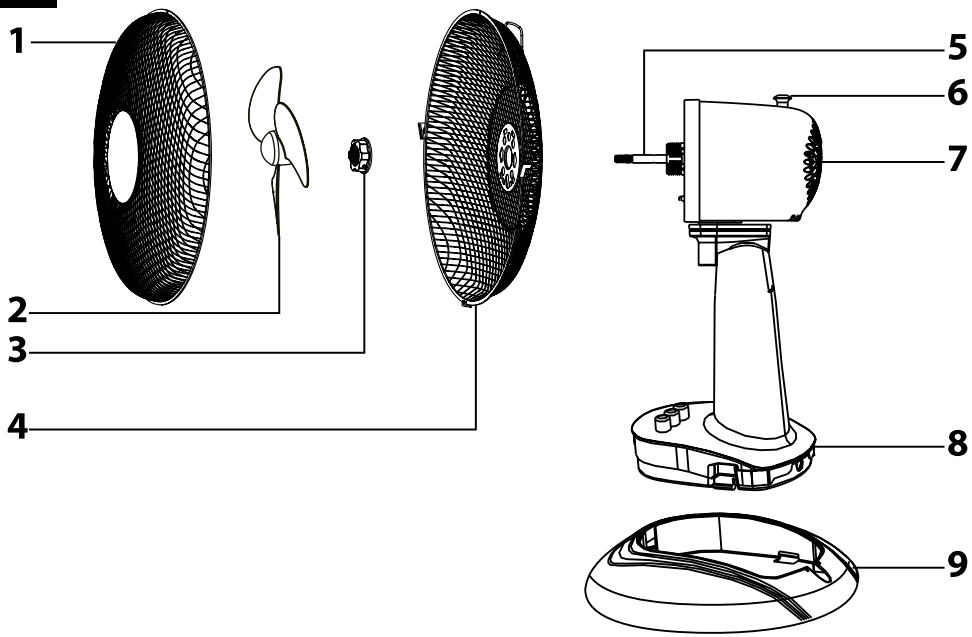

B

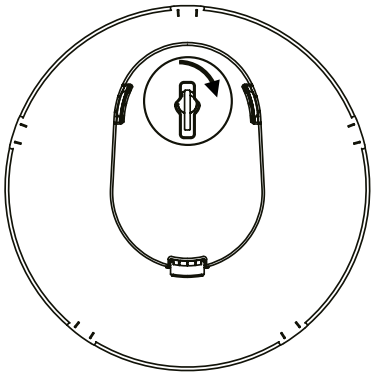

Copyright © 2018, Fast ČR, a.s.

PT

Ventoinha de mesa

Manual do utilizador

- Antes de utilizar este aparelho, leia o manual do utilizador atentamente, mesmo em casos que já esteja familiarizado com o funcionamento anterior de tipos semelhantes de aparelhos. Apenas utilize o aparelho conforme descrito neste manual do utilizador. Guarde este manual do utilizador num local seguro onda esteja facilmente acessível para utilização futura.
- Recomendamos que guarde a caixa de cartão original, o material de embalagem, o recibo da compra, a declaração de responsabilidades do fornecedor ou cartão da garantia pelo menos durante a vigência da responsabilidade legal por desempenho ou qualidade insatisfatórios. Em caso de transporte, recomendamos que embale o aparelho na caixa original do fabricante.

DESCRIÇÃO DO APARELHO

A1 Grelha de proteção dianteira
A2 Pás da ventoinha com diâmetro de 23 cm
A3 Porca para fixação da grelha de proteção posterior
A4 Grelha de proteção posterior com grampos de fixação e uma pega de transporte
A5 Veio da unidade do motor
A6 Comutador de oscilação horizontal
A7 Unidade do motor com ângulo de inclinação vertical ajustável
A8 Painel com botões de controlo
0 – desligado; 1 – velocidade baixa; 2 – velocidade alta
A9 Base

Nota:
Os acessórios incluem um parafuso e uma porca para unir as grelhas de proteção.

ANTES DE MONTAR

- Retire o aparelho e os respetivos acessórios da embalagem Antes de eliminar os materiais de embalagem, certifique-se de que nenhuma peça do aparelho está em falta.

MONTAGEM DO APARELHO

- Antes de começar a montar o equipamento, certifique-se sempre de que está desativado e desligado da tomada elétrica.
- Insira o painel de controlo **A8** na base **A9** e certifique-se de que está bem assente no interior. Segure a ventoinha sob a unidade do motor **A7** e vire-la para baixo. Gire o parafuso de orelhas que se encontra sob o painel de controlo **A8** a 90° para fixar o painel **A8** à base **A9** (consultar a fig. B). Volte a colocar a ventoinha na posição de funcionamento e coloque-a sobre uma superfície reta, limpa, seca, estável e lisa.
- Coloque a grelha de proteção posterior **A4** contra o lado dianteiro da unidade de motor **A7** de modo a que o manípulo fique acima da unidade do motor **A7** e que o alinhamento das abas do lado dianteiro da unidade do motor **A7** deslizem para os respetivos orifícios na grelha posterior **A4**. Coloque a porca **A3** no veio **A5** e aparafuse-a para a direita para fixar a grelha de proteção posterior **A4** à unidade do motor **A7**. Antes de apertar a porca **A3,** certifique-se de que a grelha posterior **A4** não se movimentou e que as abas de alinhamento ainda estão nos respetivos orifícios.
- No veio da unidade do motor **A5**, coloque as pás da ventoinha **A2** de modo a que o veio **A5** deslize corretamente para a parte central das pás da ventoinha **A2**. Empurre as pás da ventoinha **A2** em direção à unidade do motor **A7**. Agora, verifique se as pás da ventoinha **A2** giram livremente.
- Solte os grampos ao longo do perímetro da grelha de proteção posterior **A4**. Coloque a grelha de proteção dianteira **A1** contra a grelha de proteção posterior **A4** de modo a que a grelha dianteira **A1** encaixe nos ganchos de alinhamento na parte inferior da grelha de proteção posterior **A4** e que os orifícios dos parafusos na parte superior de ambas as grelhas estejam alinhados. Fixe os grampos soltos ao longo do perímetro das grelhas. Para garantir uma ligação sólida das duas grelhas, nos furos na parte superior das grelhas, é necessário aparafusar o parafuso fornecido e fixá-lo com a porca.

OPERAR O APARELHO

Ajuste da velocidade e desativação da ventoinha

- Coloque a ventoinha numa superfície nivelada, seca e lisa perto de uma tomada elétrica. Ligue o cabo de alimentação a uma tomada elétrica. Para definir a velocidade do fluxo de ar, utilize os botões no painel de controlo **A8**. As funções dos botões de controlo estão descritas abaixo:
0 – desligar o ventilador;
1 – definir uma velocidade de fluxo de ar baixa;
2 – definir uma velocidade de fluxo de ar alta.
- Quando terminar de utilizar a ventoinha, desligue-a e desconecte-a da tomada elétrica.

Definir uma oscilação horizontal

- A oscilação horizontal da unidade de motor **A7** pode ser definida utilizando o comutador **A6**. Para iniciar a oscilação horizontal, empurre o comutador **A6** para baixo. A unidade do motor **A7** oscilará de um lado para o outro com um ângulo de cerca de 90º.
- Para desligar a oscilação, puxe o comutador **A6** para cima. Isto irá desligar a oscilação.

Ajustar o ângulo de inclinação vertical da unidade do motor

- Antes de ajustar o ângulo de inclinação vertical da unidade do motor **A7**, primeiro desligue a ventoinha. Defina o ângulo desejado da unidade do motor **A7**, altura em que poderá voltar a ligar a ventoinha.

Nota:
a unidade de motor **A7** só pode ser inclinada para cima e para baixo numa amplitude limitada. Não defina o ângulo de inclinação da unidade do motor **A7** utilizando força.

LIMPEZA E MANUTENÇÃO

- Mantenha a ventoinha limpa. Antes da limpeza, desligue a ventoinha e retire o cabo de alimentação da tomada elétrica. Não desmonte a ventoinha.
- Para limpar a superfície exterior da ventoinha, utilize um pano limpo e ligeiramente humedecido. Em seguida, limpe tudo até estar completamente seco. Certifique-se de que não entra água na unidade do motor **A7** nem no painel de controlo **A8** durante a limpeza.
- Antes da remontagem, certifique-se de que todas as peças do aparelho estão secas.
- Não mergulhe o aparelho nem o respetivo cabo de alimentação em água nem o lave em água corrente.
- Para a limpeza, não utilize palha de aço, produtos de limpeza com um efeito abrasivo, gasolina e outros solventes.

Copyright © 2018, Fast ČR, a.s.

ARMAZENAMENTO

- Se não utilizar a ventoinha por um longo período de tempo, guarde-a num local limpo e seco.

ESPECIFICAÇÕES TÉCNICAS

Intervalo de tensão nominal ..... 220–240 V
Frequência nominal..... 50 Hz
Potência nominal.....25 W
Classe de proteção contra choque elétrico II
Nível de ruído .....51 dB(A)
Taxa de fluxo máxima da ventoinha ..... 13,37 m^3/min
Valor de serviço ..... 0,68 (m^3/min)/W
Velocidade máxima do ar .....2,93 m/s
Padrão de medição para
o valor de serviço .....IEC 60879:1986, EN 50564:2011, EN 60704-2-7:1998, EN 60704-1:2010
Dados de contacto para obter
mais informações ..... FAST ČR, a. s., Černokostelecká 1621, 251 01 Říčany, Czech Republic

O nível de emissão de ruído declarado do aparelho é de 51 dB(A), o que representa um nível A de potência acústica em relação a uma potência acústica de referência de 1 pW.

Explicação de terminologia técnica
Classe de segurança para proteção contra choque elétrico:
Classe II – É oferecida proteção contra choque elétrico por isolamento duplo ou reforçado.

Reservamos o direito de alterar o texto e as especificações técnicas.

INSTRUÇÕES E INFORMAÇÕES RELATIVAS À ELIMINAÇÃO DE MATERIAIS DE EMBALAGEM USADOS

Elimine materiais de embalagem usados levando-os até ao centro de resíduos designado do seu município.

ELIMINAÇÃO DE EQUIPAMENTO ELÉTRICO E ELETRÓNICO USADO

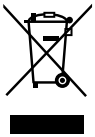

Este símbolo que surge nos produtos ou documentos originais significa que os produtos elétricos ou eletrónicos usados não devem ser eliminados juntamente com os resíduos urbanos comuns. Para efetuar a devida eliminação, renovação e reciclagem, entregue estes aparelhos aos pontos de recolha designados. Em alternativa, em alguns estados da União Europeia ou outros países europeus, pode devolver os aparelhos ao revendedor local quando comprar um aparelho novo equivalente.
A eliminação correta deste produto ajuda a poupar recursos naturais valiosos e evita os potenciais efeitos negativos ao ambiente e à saúde humana que podem ser causados por uma eliminação inadequada dos resíduos. Solicite mais informações às autoridades ou instalações de recolha locais.
De acordo com os regulamentos nacionais, poderão ser aplicadas sanções em caso de eliminação incorreta deste tipo de produto.
Para entidades empresariais dos estados da União Europeia
Se pretender eliminar aparelhos elétricos ou eletrónicos, solicite as informações necessárias ao seu revendedor ou fornecedor.
Eliminação de resíduos em outros países fora da União Europeia.
Este símbolo é válido na União Europeia. Se pretender eliminar este produto, solicite as informações necessárias sobre o método de eliminação correto à autarquia local ou ao seu revendedor.

CE Este aparelho cumpre todos os requisitos básicos das diretivas da UE relacionadas com o mesmo.

Copyright © 2018, Fast ČR, a.s.