SENCOR® SPR 6100BK

# RU ▪ Мультиварка и тиховарка

*Перевод оригинального руководства*

Copyright © 2019, Fast ČR, a.s.

Revision 05/2019

# Мультиварка и тиховарка

## Важные указания по технике безопасности

**ВНИМАТЕЛЬНО ПРОЧТИТЕ И СОХРАНИТЕ ДЛЯ ДАЛЬНЕЙШЕГО ИСПОЛЬЗОВАНИЯ.**

### Общие предупреждения

- Дети в возрасте от 0 до 8 лет не должны пользоваться этим электроприбором.
- Дети в возрасте 8 лет и старше, а также лица с нарушениями физических, умственных или психических способностей либо с недостаточным опытом и знаниями, могут пользоваться данным электроприбором при условии, что они находятся под присмотром или были проинструктированы об использовании электроприбора безопасным способом, а также осознают потенциальную опасность.
- Храните прибор и его привод питания в месте, недоступном для детей младше 8 лет. Чистку и уход в доступном пользователю объеме не должны выполнять дети без присмотра.
- Дети не должны играть с электроприбором
- Если кабель питания поврежден, замените его в специализированной сервисной мастерской для предотвращения возникновения опасной ситуации. Запрещено эксплуатировать электроприбор с поврежденным кабелем питания.
- Прибор должен быть размещен в устойчивом положении, а ручки расположить так, чтобы горячие жидкости не могли пролиться.

### Электробезопасность

- Перед подключением прибора к электрической розетке убедитесь, что напряжение, указанное на заводской табличке, соответствует напряжению в вашей сети.
- Подключайте электроприбор только к правильно заземленной розетке. Не используйте удлинительный кабель.
- Никогда не подключайте прибор к розетке эл. сети пока он не будет правильно собран.
- Перед использованием полностью размотайте кабель питания.
- Не подключайте кабель питания электроприбора к розетке и не отсоединяйте его от розетки мокрыми руками.

Copyright © 2019, Fast ČR, a.s.

- Следите, чтобы вилка кабеля питания не пришла в соприкосновение с водой или влагой.
- Не тяните за кабель питания, чтобы отключить прибор от розетки. Это может повредить кабель питания или розетку. Чтобы отсоединить кабель питания от розетки возьмитесь за саму вилку кабеля питания и аккуратно потяните.
- Не кладите тяжелые предметы на кабель питания. Следите за тем, чтобы кабель питания не свисал с края стола и не касался горячих поверхностей или острых предметов.
- Если кабель питания поврежден, он должен быть заменен производителем, его сервисным техником или аналогичным квалифицированным лицом для предотвращения возникновения опасной ситуации.
- Во избежание опасности поражения электрическим током не ремонтируйте и не модифицируйте прибор самостоятельно. Любой ремонт или настройку прибора выполняйте в профессиональной мастерской. Вмешательство в конструкцию электроприбора в течение гарантийного срока может привести к аннулированию гарантии.
- Во избежание поражения электрическим током никогда не погружайте корпус электроприбора, его кабель питания и вилку кабеля в воду или другие жидкости.
- Следите за тем, чтобы на вилку и на розетку не попадали брызги воды или другой жидкости, а также не был направлен поток горячего пара, выходящего из прибора. Если это произошло, выключите защитный автомат привода электроэнергии к розетке, а затем тщательно высушите розетку и вилку кабеля перед дальнейшим использованием.
- Всегда выключите прибор и отсоедините его от розетки эл. сети по окончании эксплуатации.

**Правильное применение мультиварки**

- Дання мультиварка предназначена для классического и медленного приготовления продуктов и приготовления на пару. Используйте её только по назначению.
- Мультиварка предназначена для использования в бытовых условиях и аналогичных помещениях, таких как:
  – кухонные уголки в магазинах, офисах и других рабочих помещениях;
  – в сельском хозяйстве;

- для постояльцев гостиниц, мотелей и в других гостиничных заведениях;
– предприятия, предоставляющие услуги ночлега и завтрака.

- Данный прибор предназначен только для использования внутри помещений. Никогда не используйте прибор на открытом воздухе или в промышленной среде.
- Используйте прибор только в соответствии с указаниями, приведенными в настоящем руководстве по эксплуатации.
- Используйте мультиварку только с оригинальными принадлежностями, содержащимися в комплекте.

**Предупреждение:**
Использование неоригинальных принадлежностей может привести к возникновению опасной ситуации

- Данная мультиварка не предназначена для управления при помощи программного модуля, внешнего таймера или пульта дистанционного управления.
- Не используйте мультиварку для обогрева помещения.
- Если вы оставляете мультиварку без присмотра либо перестаете ею пользоваться, перед извлечением чаши или паровой вставки, перед очисткой, уходом или переноской всегда отсоединяйте её от розетки эл. сети. Никогда не переносите работающую мультиварку.
- Не используйте мультиварку, если она не работает надлежащим образом, падала на пол, погружалась в воду, или была каким-либо образом повреждена. Сдайте ее в авторизованный сервисный центр для проверки или ремонта.
- Не подключайте мультиварку к электрической розетке и не включайте ее без съемной чаши, установленной внутри мультиварки.
- Не используйте мультиварку с пустой чашей для варки.
- Никогда не помещайте любые предметы между нагревательным элементом внутри мультиварки и съёмной чашей для варки.
- Запрещается любым образом изменять поверхность мультиварки, например с помощью самоклеящихся обоев, плёнок и т.п.

**Предупреждение:**
Не наливайте воду в корпус мультиварки и не кладите в него какие-либо продукты. Класть продукты и наливать воду можно только в съёмную чашу для варки.

## Размещение мультиварки

- Используйте мультиварку только на сухой, чистой устойчивой и термоустойчивой поверхности.
- Не ставьте мультиварку на край стола, на крыло кухонной мойки, на неустойчивую, наклонную или неровную поверхность, на электрическую или газовую плиту и другие источники тепла, либо возле них.
- Не используйте мультиварку на поверхности, чувствительной к теплу, поскольку она может быть повреждена.
- Во время приготовления пищи не ставьте мультиварку на столешницу, чувствительную к теплу – например, на каменную столешницу. Столешницы такого типа чувствительны к избыточному теплу и в случае точечного нагрева могут треснуть. Если нужно использовать мультиварку на столешнице, чувствительной к теплу, подложите под нее кухонную дощечку или термостойкий материал.
- Не размещайте мультиварку вблизи предметов, поверхностей или под предметами, которые могут быть повреждены паром - это, например, стены, кухонные шкафчики, шкафы для посуды, картины, шторы - выходящий пар может повредить их.

## Обращение со съёмной чашей для варки

- Используйте только съёмную чашу для варки, входящую в комплект мультиварки. Никогда не используйте иную ёмкость.
- Не используйте съёмную чашу для варки с трещинами, вмятинами или другими повреждениями. Поврежденную чашу для варки необходимо заменить новой чашей оригинального типа.
- Никогда не используйте чашу для варки отдельно от мультиварки, напр. для приготовления продуктов на электрической, газовой, индукционной плите или на открытом огне.
- Чашу для варки можно помещать в холодильник, использовать в духовке и мыть в посудомоечной машине. Однако не помещайте её в морозильную камеру - там она может быть повреждена.

Copyright © 2019, Fast ČR, a.s.

## Перед варкой

- Перед установкой съёмной чаши для варки в мультиварку убедитесь, что внешняя поверхность чаши и внутреннее пространство корпуса мультиварки абсолютно чистые и сухие. На внешней поверхности чаши для варки и на поверхности нагревательного элемента в мультварке не должны быть засохшие остатки продуктов и т.п. В ином случае присутствует опасность повреждения мультиварки.
- Перед подключением мультиварки в розетку эл. сети убедитесь, что съемная чаша для варки правильно установлена в мультиварку, наполнена водой и продуктами, а крышка правильно размещена на чаше для варки. Не переполняйте чашу для варки.

## Безопасность в процессе варки

- Нельзя оставлять работающую мультиварку без присмотра.
- Во время работы мультиварки крышка должна быть закрыта и надлежащим образом зафиксирована. Не кладите на крышку любые предметы (напр. кухонную рукавицу, полотенца), которые бы могли закрыть отверстие для отвода пара.
- В процессе использования должно быть обеспечено достаточное пространство для циркуляции воздуха над мультиваркой и вокруг нее. Не накрывайте мультиварку и не блокируйте ее вентиляционные отверстия.
- Следите, чтобы отверстие для выхода пара не было направлено на материалы, чувствительные к теплу, на вас или других людей. Горячий пар может вызвать серьезные ожоги.
- Во время варки не прикасайтесь к местам, в которых выходит горячий пар - опасность ожога горячими предметами и паром.
- Не оставляйте любые кухонные принадлежности в съёмной чаше для варки (напр. ложку для перемешивания и сервировки продуктов) в случае использования функции поддержания температуры (KEEP WARM).

**Предупреждение:**
Горячая по-верхность

**В процессе работы, а также в течение некоторого времени после ее завершения доступные поверхности мультиварки остаются горячими.**

- При поднятии крышки будьте осторожны и снимайте её всегда в направлении от себя.
- При открытии крышки обратите внимание на то, чтобы вода капала только в съёмную чашу для варки. Вода никогда не должна капать в корпус мультиварки.

**По окончании варки**

- После прекращения работы на поверхности нагревательного элемента сохраняется остаточное тепло.
- Перед снятием чаши для варки или паровой вставки и перед очисткой всегда подождите пока мультиварка полностью остынет.
- Не кладите нагретую крышку на чувствительные к воздействию тепла поверхности.

**Манипуляция с мультиваркой и её частями**

- При переноске мультиварки после завершения готовки следует соблюдать особую осторожность, чтобы не прикоснуться к корпусу или другим частям, поскольку они могут быть еще горячими под воздействием остаточного тепла.
- Не прикасайтесь к горячим поверхностям мультиварки. Выключив мультиварку и отсоединив ее от электрической розетки, используйте ручки корпуса для подъема и переноса. Для повышения безопасности рекомендуем использовать кухонные перчатки.
- Чтобы поднять и перенести крышку, используйте ручку крышки. Открывая крышку необходимо следить за тем, чтобы пар, выходящий из чаши для варки, не был направлен на вас - это может привести к ожогу паром. Для повышения безопасности рекомендуем использовать кухонные прихватки.
- Для изъятия чаши для варки по окончании приготовления используйте кухонные рукавицы или прилагаемые предохранительные прихватки.
- Следует быть особенно осторожными при переноске мультиварки, наполненной горячими продуктами и жидкостями.
- Для перемешивания и накладывания продуктов используйте кухонные принадлежности из пластмассы или древесины, так как металлические принадлежности могут повредить поверхность чаши для варки.

Copyright © 2019, Fast ČR, a.s.

## Безопасность в процессе ухода

- Регулярно чистите мультиварку после каждого использования, как описано в разделе Уход и очистка. Не осуществляйте никакого иного ухода за мультиваркой помимо описанного в разделе Уход и очистка.
- Чтобы не допустить царапин на антипригарной поверхности чаши для варки в процессе чистки, всегда используйте деревянные, силиконовые или пластмассовые принадлежности.
- Корпус прибора не предназначен для мытья в посудомоечной машине.
- Если крышка и съёмная чаша для варки горячие, не погружайте их в холодную воду и не мойте под проточной холодной водой. Резкое изменение температуры может привести к их повреждению.

# SENCOR® SPR 6100BK

A

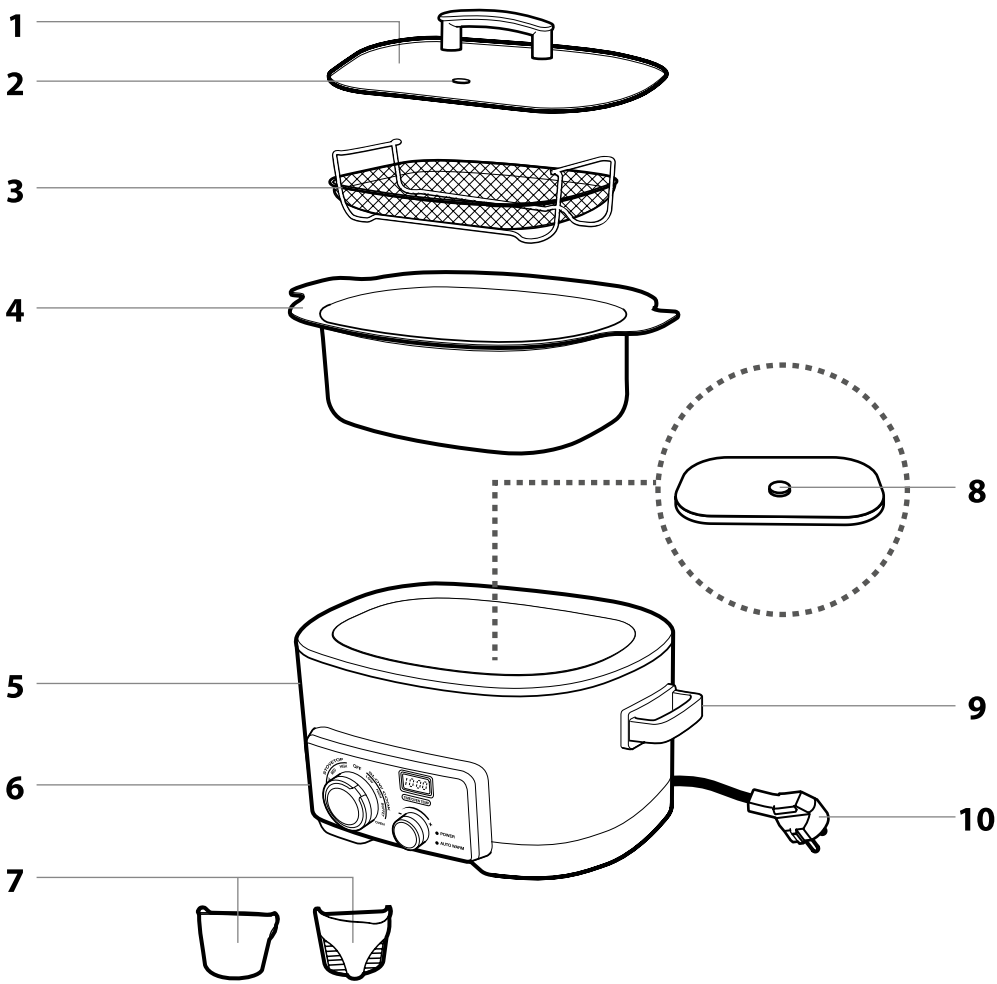

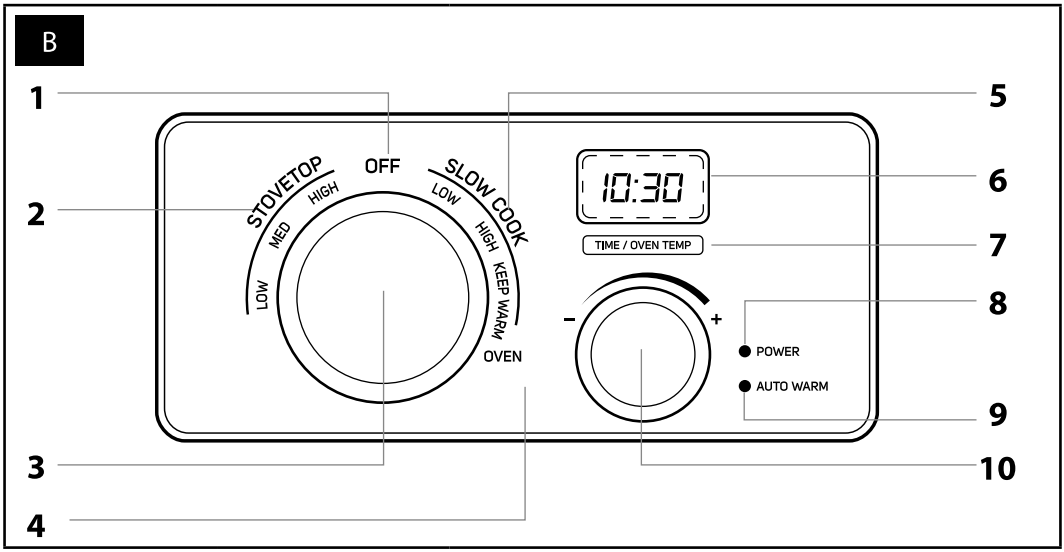
B
1
2
3
4
5
6
7
8
9
10
STOVETOP
LOW
MED
HIGH
OFF
SLOW COOK
LOW
HIGH
KEEP WARM
OVEN
10:30
TIME / OVEN TEMP
–
+
POWER
AUTO WARM

RU

# Мультиварка и тиховарка

## Руководство по эксплуатации

- Перед тем как использовать этот прибор, пожалуйста, внимательно прочтите руководство пользователя, даже если вы уже знакомы с использованием аналогичных приборов. Используйте электроприбор только так, как это описано в данном руководстве пользователя. Сохраните руководство для использования в будущем. В случае передачи прибора иному лицу обеспечьте, чтобы к прибору прилагалось данное руководство пользователя.
- Аккуратно распакуйте прибор и будьте внимательны, чтобы не выбросить какую-нибудь часть упаковки, прежде чем найдете все его части. Как минимум в течение действия установленного по закону срока устранения недостатков или гарантийных обязательств рекомендуется сохранять оригинальную коробку и упаковочный материал, кассовый чек и подтверждение о степени ответственности продавца или гарантийный талон. В случае перевозки рекомендуется снова упаковать прибор в оригинальную коробку.

## ОПИСАНИЕ МУЛЬТИВАРКИ

**A1** Крышка из закаленного стекла с рукояткой
**A2** Отверстие для отвода пара
**A3** Паровая вставка
Предназначена для приготовления на пару или готовки больших порций.
**A4** Съёмная алюминиевая чаша для варки объёмом 5,5 л
С антипригарным внутренним покрытием и ручками, предохраняющими от ожога.
**A5** Корпус мультиварки из нержавеющей пищевой стали
**A6** Панель управления
**A7** Предохранительные прихватки
**A8** Нагревательный элемент
**A9** Держатели корпуса мультиварки
Рукоятки теплозилированные и предотвращают любые ожоги, а также позволяют переносить горячую мультиварку без использования кухонных перчаток.
**A10** Привод питания

**B1** OFF (ВЫКЛЮЧЕНО):
Предназначен для выключения мультиварки
**B2** Режим STOVETOP (КЛАССИЧЕСКОЕ ПРИГОТОВЛЕНИЕ):
LOW – для бережного приготовления или тушения
MID – для отличного обжаривания
HIGH – для быстрого обжаривания
**B3** Поворотный регулятор режимов
**B4** Режим OVEN (ЗАПЕКАНИЕ):
Функция запекания с возможностью установки температуры (120 – 220 °C) и времени (0:05 – 6:00)
**B5** Режим SLOW COOK (МЕДЛЕННОЕ ПРИГОТОВЛЕНИЕ):
LOW – для очень медленного приготовления плотных видов мяса
HIGH –для медленного приготовления лёгких видов мяса
KEEP WARM – для поддержания температуры по окончании приготовления с возможностью установки времени до 12 часов
**B6** Цифровой LED дисплей для отображения времени/температуры
**B7** Переключатель установки времени/температуры
**B8** Индикатор питания мультиварки
**B9** Индикатор автоматического поддержания температуры
**B10** Поворотный регулятор времени/температуры

## НАЗНАЧЕНИЕ МУЛЬТИВАРКИ

- Мультиварка и тиховарка предназначена для приготовления таких продуктов как супы, гуляш, соусы, тушеные овощи, фаршированный перец, картофель по французски, мясные рулеты, макароны и целый ряд остальных блюд, которые можно готовить в обычной кастрюле, скороварке или в посуде для тушения и приготовления на пару.
- Паровая вставка из нержавеющей стали дополнительно позволяет готовить рыбу, кнедлики и овощи на пару для сохранения максимального объёма питательных веществ

## ДЛЯ ЧЕГО ИСПОЛЬЗОВАТЬ РЕЖИМ ТОМЛЕНИЯ

- Томление - это способ приготовления, при котором сохраняются все вкусы, он не требует использования растительного масла, экономит время и деньги а также позволяет вам приготовить отличные блюда, даже из более дешевых видов мяса. Он предотвращает любое пригорание, так так не требует высокой температуры приготовления, при которой продукты пригорают, уменьшает расход воды благодаря приготовлению блюда в одной посуде.
- Преимущества режима томления:
  - Простота и экономия времени – просто поместите все ингредиенты в мультиварку и позвольте ей сделать всю работу.
  - Экономия воды и энергии – благодаря специальной конструкции мультиварки из алюминиевого сплава передача тепла происходит эффективнее, чем у традиционной керамической посуды, что означает экономию энергии.
  - Яркие вкусы и никакой потери витаминов – по сравнению с традиционной готовкой, благодаря томлению при низких температурах вы сохраните вкусы и витамины.
  - Сочное мясо – при томлении сок сохраняется внутри мяса.
  - Возможность приготовления жесткого мяса – при томлении более жёсткие виды мяса приобретают отличный вкус
  - Приготовление продуктов без жира – благодаря низким температурам нет необходимости использовать масло, поэтому получаются легкие блюда, обладающие лучшим вкусом.

## ПЕРЕД ПЕРВЫМ ИСПОЛЬЗОВАНИЕМ

- Перед первым использованием вымойте чашу **A4**, стеклянную крышку **A1** и паровую вставку **A3** горячим раствором с моющим средством для посуды. Затем сполосните их чистой водой и тщательно насухо вытрите мягким полотенцем. Эти детали также можно мыть в посудомоечной машине.
- Слегка влажным кухонным полотенцем также вымойте внутреннюю и внешнюю часть мультиварки **A5** и вытрите насухо. Никогда не погружайте мультиварку **A5** в воду или другие жидкости!

## ПРИМЕНЕНИЕ МУЛЬТИВАРКИ

### ПОДГОТОВКА К ИСПОЛЬЗОВАНИЮ

- Достаньте из мультиварки чашу для варки **A4**, поместите в неё необходимые ингредиенты с помощью мерки или ложки и заполните её водой по соответствующему рецепту. Общий объём продуктов не должен превышать 4/5 объёма ёмкости. При приготовлении блюда, которое увеличивается в объёме во время варки, заполните ёмкость максимально до значения 3/5. Минимальный объём вареного продукта не должен быть меньше чем 1/5 объёма ёмкости.

**Предупреждение:**
Никогда не нарезайте продукты прямо в чаше для варки **A4**. Никогда не вкладывайте продукты прямо в корпус мультиварки **A5**.

- Подходящей тканью или бумажной салфеткой очистите верхний край чаши для варки и, при необходимости, все остальные части, которые были загрязнены продуктами при заполнении.
- Перед вкладыванием чаши для варки в мультиварку **A5** убедитесь, что внутренняя часть мультиварки, и прежде всего, нагревательный элемент **A8** и пространство вокруг него чистые и там нет остатков продуктов.
- Поместите чашу для варки в мультиварку. После вкладывания чашу для варки слегка поверните в обе стороны так, чтобы она хорошо села на нагревательный элемент.

**Предупреждение:**
Никогда не используйте мультиварку без правильно вставленной чаши для варки.
Чашу для варки разрешается использовать в духовке до температуры макс. 260 °C. Однако не разрешается её использовать для варки или нагрева на горелках или конфорках газовых, электрических или керамических плит.

- На чашу для варки поместите крышку **A1**. После этого мультиварка готова к использованию.

### ПОДГОТОВКА ПРОДУКТОВ И СОВЕТЫ ПО ВАРКЕ

- Объём продуктов для варки всегда выбирайте таким образом, чтобы не превысить максимальный объём чаши для варки. Под продукт всегда залейте достаточное количество воды, в ином случае мультиварка может перегреться без воды перед окончанием процесса варки.
- Если Вы готовите мясо целым куском, то залейте достаточный объём воды. С мяса всегда обрежьте лишний жир. Мясо, рыбу и морепродукты тщательно проварите.
- В чашу для варки можно вложить и замороженное мясо, однако к нему необходимо добавить около 0,2 л тёплой воды или бульона, чтобы между мясом и чашей возник тепловой промежуточный слой, защищающий чашу от быстрого изменения температуры. Одновременно учтите, что время варки увеличится на несколько часов.
- В общем продукты нарезайте на кусочки одинакового размера, чтобы они готовились равномерно.
- Овощи, например морковь, лук, турнепс и т.д. готовятся дольше чем мясо, поэтому режьте их на достаточно мелкие кусочки.
- Замороженные овощи размораживайте и добавляйте в последние полчаса - час приготовления. В результате овощи сохранят цвет и структуру. Одновременно смесь в мультиварке не будет слишком сильно охлаждена.
- В случае предварительного обжаривания мяса и овощей на сильном огне на отдельной сковороде Вы устраните часть жира из мяса а также улучшится внешний вид и вкус мяса и овощей.
- Молочные изделия, например сливки, сметана или йогурт а также макароны при томлении сбегаются или распадаются, поэтому добавляйте их в самом конце приготовления.
- Никогда не варите бобовые (напр. сухая фасоль и чечевица) в мультиварке, всегда сначала замочите их приблизительно на 10 часов в воде.
- Такие жиры как растительные масла, сливочное масло, сало можно вообще не использовать, особенно если необходимо приготовить диетическое блюдо. Если без жиров не обойтись, то будет достаточно 2-3 ложки растительного масла в зависимости от количества приготавливаемых порций.
- Во время варки как можно реже поднимайте крышку, так как при поднятии крышки выходит тепло и испаряются жидкости. Если во время варки вы часто

Copyright © 2019, Fast ČR, a.s.

поднимаете крышку или снимете её на длительное время, то необходимо учесть что мультиварка автоматически продлит время варки.

### РАЗМЕЩЕНИЕ МУЛЬТИВАРКИ

- Разместите мультиварку на ровную, сухую, чистую и, прежде всего, стабильную и термоустойчивую поверхность. Если нужно использовать мультиварку на столешнице, чувствительной к теплу, подложите под нее кухонную дощечку или термостойкий материал.
- В непосредственной близости к мультиварке не должны быть предметы или поверхности, которые могут быть повреждены выходящим паром, напр. стены, кухонные шкафчики, шкафы для посуды, картины, шторы и т.п.
- Держатели мультиварки направьте таким образом, чтобы никто не мог о них зацепиться и, тем самым, сбросить, перевернуть мультиварку или разлить её горячее содержимое.

### ВКЛЮЧЕНИЕ

- Вилку кабеля питания мультиварки подключите в розетку эл. сети. Если при этом поворотный регулятор **B3** установлен в любое иное положение, отличающееся от OFF (выключено), то на дисплее **B6** будет отображено сообщение „Err". В этом случае поверните регулятор **B3** в положение OFF, и только после этого установите на требуемый режим.

### РЕЖИМ КЛАССИЧЕСКОГО ПРИГОТОВЛЕНИЯ (STOVETOP)

- Поворотным регулятором **B3** выберете одну из возможностей LOW/MED/HIGH классической варки. Индикатор питания мультиварки **B8** включится и на дисплее **B6** будет отображено „On" (включено) вместе с одной или несколькими горизонтальными линиями. Линии представляют собой интенсивность режима. Для интенсивности LOW отображается одна линия, для MED отображаются две линии, а для HIGH отображаются три линии.
- Интенсивность LOW используйте для медленного приготовления или тушения продуктов, MID для отличной обжарки или лёгкой обжарки продуктов, а HIGH для быстрого обжаривания на сильном огне или запекания продуктов.
- После выбора интенсивности мультиварка автоматически начнёт приготовление.

**Примечание**:
В этом режиме нельзя изменять время или температуру приготовления, мультиварка автоматически управляет процессом.

### РЕЖИМ ТОМЛЕНИЯ (SLOW COOK)

- Поворотным регулятором **B3** выберете одну из возможностей LOW/HIGH режима медленной варки.
- Возможность LOW предназначена для очень медленного приготовления, напр. приготовления плотных видов мяса. Возможность HIGH предназначена для медленного приготовления лёгких видов мяса и т.п.
- Индикатор питания мультиварки **B8** включится и на дисплее **B6** будет отображено значение времени приготовления для выбранного варианта. Значение сначала несколько раз замигает и после этого будет гореть постоянно.
- Исходное значение времени для варианта LOW составляет 8:00 часов, для варианта HIGH это 4:00 часа. Исходное значение времени можно менять поворотным регулятором **B10** с шагом 30 минут в диапазоне от 00:30 до 12:00.

**Примечание**:
В этом режиме нельзя изменять температуру приготовления, мультиварка автоматически управляет температурой.
Если исполняется процесс медленного приготовления, а до конца готовки остается менее 30 минут и вы вручную увеличите время регулятором **B10**, потом будет невозможно вернуть время обратно на значение менее 30 минут.

- После достижения установленного времени мультиварка закончит процесс варки и автоматически перейдет в режим поддержания температуры. Включится индикатор **B9** и на дисплее будет отображено «On». В зависимости от объёма и вида продуктов температура может поддерживаться до 12 часов.

### РЕЖИМ ЗАПЕКАНИЯ (OVEN)

- Режим опекания (OVEN) идеально подходит для запекания различных видов мяса или овощей и позволяет установить как температуру, так и время запекания.
- Поворотный регулятор **B3** установите в положение OVEN. На дисплее несколько раз замигает и далее зафиксируется исходная температура режима, что составляет 180 °C. Регулятором **B10** можно изменить значение температуры с шагом 10 градусов в диапазоне от 120 °C до 220 °C.
- Нажатием кнопки **B7** изображение температуры переключится в изображение времени. На дисплее **B6** будет отображено исходное значение времени 1:00 час. Поворотным регулятором **B10** можно изменять значение времени от 0:05 до 6:00 с шагом 5 минут.
- Температуру и время можно изменить в любое время в процессе приготовления.

**Предупреждение:**
Во время приготовления блюд во всех режимах поверхность мультиварки будет очень горячей, поэтому не прикасайтесь к поверхности без кухонных рукавиц. Во время работы прикасайтесь только к элементам управления на панели **A6** и рукояткам **A9**. Особо обратите внимание на то, чтобы к горячей мультиварке не прикасались дети!
При поднятии крышки будьте очень осторожны, так как выходящий пар очень горячий. Крышку всегда наклоните в направлении от себя таким образом, чтобы пар не выходил на вас и вода стекала обратно в мультиварку.

- Как только варка закончена, на дисплее 2 минуты будет мигать значение 0:00 а после этого мультиварка автоматически выключится. Индикатор **B8** погаснет. Для активации мультиварки достаточно повернуть регулятор **B3** в любой режим.

### ИСПОЛЬЗОВАНИЕ ПАРОВОЙ ВСТАВКИ

- Паровую вставку можно использовать практически в каждом режиме приготовления всегда, когда необходимо приготовить продукты на пару. Лучше всего при этом использовать режим запекания (OVEN), в котором можно установить время и температуру приготовления по необходимости.
- В паровую вставку поместите продукт и установите вставку в ёмкость для варки.
- Налейте в чашу для варки **A4** воду таким образом, чтобы уровень воды был непосредственно под уровнем паровой вставки. Вода не должна соприкасаться с продуктом. Ёмкость с вставкой закройте крышкой.
- Если необходимо в процессе варки на пару дополнить воду, то осторожно снимите крышку и дополните воду по необходимости. При поднятии крышки возникает утечка тепла, поэтому необходимо учитывать продление времени приготовления на 10 - 20 минут (в зависимости от продукта).

### РЕЖИМ ПОДДЕРЖАНИЯ ТЕМПЕРАТУРЫ (KEEP WARM)

- Режим поддержания температуры (KEEP WARM) предназначен для поддержания температуры сервировки продукта с возможностью установки времени.
- Режим активируется автоматически по окончании варки в режиме томления или его можно выбрать вручную поворотом регулятора **B3** в режим KEEP WARM. На дисплее **B6** будет отображено исходное значение времени 6:00 час. Регулятором **B10** можно изменять исходное время с шагом 30 минут в диапазоне от 00:30 до 12:00.

### ЗАЩИТА ОТ ПЕРЕГРЕВА

- Мультиварка оборудована предохранителем от перегрева. Как только в чаше для приготовления уже нет воды или сока из продукта и в результате этого возникла слишком большая температура, мультиварка автоматически выключится. В этом случае достаньте вилку питания из розетки и подождите пока мультиварка остынет. После этого её снова можно использовать.

### ОКОНЧАНИЕ ВАРКИ И ВЫКЛЮЧЕНИЕ

- По окончании варки поверните регулятор **B3** в положение OFF (выключено) и подождите пока мультиварка полностью остынет.
- Отсоедините вилку кабеля питания от розетки эл. сети, мультиварку очистите в соответствии с главой ОЧИСТКА И УХОД и поместите на хранение в подходящее место.

## ПЕРЕЧЕНЬ СООБЩЕНИЙ О НЕИСПРАВНОСТИ НА ДИСПЛЕЕ

| ПРОБЛЕМА | ПРИЧИНА | РЕШЕНИЕ |
|---|---|---|
| Err | После подключения вилки кабеля питания поворотный регулятор **B3** не был в положении OFF (выключено). | Поверните регулятор в положение OFF (выключено) и после этого в требуемый режим. |
| E01 | В мультиварку не вставлена чаша для варки | Поместите чашу для варки в мультиварку. |
| E02 или E03 | Неисправность внутренней системы мультиварки. | Обратитесь в авторизованный сервисный центр. |

## ОЧИСТКА И УХОД

**Предупреждение:**
Перед проведением любой очистки или ухода всегда установите поворотный регулятор **B3** в положение OFF (выключено) и отключите мультиварку от эл. сети. Перед снятием крышки и изъятием чаши для варки всегда подождите пока мультиварка полностью остынет.

- Съёмную чашу для варки, крышку и паровую вставку вымойте в горячей воде с моющим средством, сполосните и тщательно высушите мягким кухонным полотенцем. Эти детали также можно мыть в посудомоечной машине.
- Слегка влажным кухонным полотенцем также вымойте внутреннюю и внешнюю часть мультиварки и вытрите насухо.

Copyright © 2019, Fast ČR, a.s.

**Предупреждение:**
Корпус мультиварки и её кабель питания не предназначены для мытья в посудомоечной машине.
Не брызгайте водой или иной жидкостью на корпус мультиварки и ее кабель и не погружайте их в воду или другие жидкости.

**Предупреждение:**
Если съемная чаша и стеклянная крышка горячие, то не погружайте их в холодную воду или под струю холодной воды.

- Если нужно удалить из чаши для варки пригоревшие остатки пищи, замочите ее на 20–30 минут в горячей воде со средством для мытья посуды. Затем можно будет легко удалить остатки пищи мягкой кухонной щеточкой.

**Предупреждение:**
Для чистки внешней стороны корпуса мультиварки или чаши для варки никогда не используйте химические средства, проволочную мочалку для посуды, металлические мочалки или чистящие средства с абразивными компонентами, поскольку они могут повредить корпус мультиварки или чашу для варки.

## ХРАНЕНИЕ

- Перед размещением на хранение мультиварка должна полностью остыть, её необходимо выключить и отсоединить от эл. сети, она должна быть чистой и сухой.
- В чашу для варки поместите паровую вставку и вставьте чашу для варки в мультиварку. На ёмкость установите крышку.
- После этого поместите мультиварку в чистое, сухое и недоступное для детей место.

**Предупреждение:**
Во время хранения не подвергайте мультиварку воздействию экстремальных температур, прямых солнечных лучей, повышенной влажности и не держите ее в очень пыльной среде. Во время хранения ничего не кладите на мультиварку.

## ТЕХНИЧЕСКИЕ ДАННЫЕ

Номинальный диапазон напряжения.....220–240 В AC
Номинальная частота.....50–60 Гц
Номинальная потр. мощность.....1200 Вт
Объём съёмной чаши для варки.....5,5 л

Производитель оставляет за собой право на внесение изменений в текст и технические характеристики.

## УКАЗАНИЯ И ИНФОРМАЦИЯ ПО ОБРАЩЕНИЮ С ИСПОЛЬЗОВАННОЙ УПАКОВКОЙ

Использованный упаковочный материал поместите в место сбора коммунальных отходов.

## УТИЛИЗАЦИЯ ИСПОЛЬЗОВАННЫХ ЭЛЕКТРИЧЕСКИХ И ЭЛЕКТРОННЫХ ПРИБОРОВ

Этот символ на изделии или сопроводительной документации означает, что по окончании эксплуатации электрические и электронные изделия не следует выбрасывать вместе с бытовым мусором. Для надлежащей обработки, утилизации и переработки сдайте эти изделия в предназначенные пункты сбора отходов. В качестве альтернативы в некоторых странах Европейского Союза и других европейских странах можно вернуть свои изделия местному продавцу в случае приобретения эквивалентного нового продукта. Правильная утилизация данного изделия поможет сохранить ценные природные ресурсы и предотвратить возможные отрицательные последствия для окружающей среды и здоровья человека, которые могут возникнуть в результате неправильной утилизации отходов. Для получения более подробной информации обратитесь в местные инстанции или ближайший пункт сбора отходов. Неправильная утилизация отходов данного типа может повлечь за собой штраф в соответствии с национальным законодательством.

**Для субъектов предпринимательской деятельности в странах Европейского Союза**
Если вы собираетесь утилизировать электрическое и электронное оборудование, запросите необходимую информацию у своего продавца или поставщика.

**Утилизация в других странах за пределами Европейского Союза**
Действие этого символа распространяется на Европейский Союз. Если вы собираетесь утилизировать данный продукт, запросите необходимую информацию о надлежащем способе утилизации у местных властей или у своего дилера.

Это изделие отвечает всем распространяющимся на него основным требованиям директив ЕС.