Catler®

STAND MIXER

Instruction Manual
STAND MIXER

Návod k obsluze
KUCHYŇSKÝ ROBOT

Návod na obsluhu
KUCHYNSKÝ ROBOT

Használati útmutató
KONYHAI ROBOTGÉP

KM 8012

TARTALOM

2 AZ ÖN BIZTONSÁGA AZ ELSŐ HELYEN

9 ISMERJE MEG A KM 8012 ROBOTGÉPET

9 A robotgép leírása

10 A tartozék leírása

12 A KM 8012 ROBOTGÉP HASZNÁLATA

12 Az első használat előtt

12 Lehajtható kar

12 Bekapcsolás és kikapcsolás

12 Sebességszabályzó

13 Használat a turmixedénnyel

14 A húsdaráló használata

16 A KOLBÁSZKÉSZÍTŐ fej használata

17 A kekszkészítő fej használata

18 A szeletelő és reszelő fej használata

20 A tésztakészítő fej használata

21 KARBANTARTÁS ÉS TISZTÍTÁS

AZ ÖN BIZTONSÁGA AZ ELSŐ HELYEN

Tisztában vagyunk vele, milyen fontos a biztonság, ezért a kezdeti ötlettől magáig a gyártásig ügyelünk az Ön biztonságára. Mindazonáltal kérjük, a készülék használata során óvatosan járjon el, és tartsa be a következő utasításokat.

- Ezt a berendezést csak 8 évnél idősebb gyerekek használhatják, és olyan csökkent fizikai, szellemi vagy mentális képességű személyek, akik felügyelet alatt vannak, vagy megismertették velük a berendezés biztonságos használati módját és tisztában vannak az esetleges veszélyekkel.
- Gyermekeknek tilos a készülékkel játszani. A tisztítást és karbantartást nem végezhetik gyermekek felügyelet nélkül.
- Ha a tápkábel sérült, cseréjét bízza szervizközpontra, hogy elkerülje veszélyes helyzetek kialakulását.
- Sérült hálózati kábellel a készüléket tilos használni.
- Ezt a készüléket csak olyan csökkent mentális és fizikai képességű személyek használhatják, akik felügyelet alatt vannak vagy ismertették nekik a készülék biztonságos használati módját és tisztában vannak az esetleges veszélyekkel. A gyerekeknek tilos a készülékkel játszani.

- Ezt a készüléket gyermekek nem használhatják. A készüléket és a tápkábelt gyermekektől távol kell tartani.
- A készülékeket az ebben a használati útmutatóban ismertetett utasításoknak megfelelően használja. Ellenkező esetben sérülés következhet be.
- Csak a mellékelt, illetve a gyártó által kifejezetten javasolt tartozékokat használja. Tilos a készülékkel más tartozékot használni, mint amit mellékeltek vagy javasoltak.
- Azokat a tartozékokat, amelyek érintkezésbe kerülnek az élelmiszerekkel, minden használat után tisztítsa meg az útmutató „Ápolás és tisztítás" fejezetében leírt instrukcióknak megfelelően. A készüléket és tartozékait tartsa tisztán.
- A készüléket mindig áramtalanítsa, ha nem használja és ha felügyelet nélkül hagyja, összeszerelés, szétszerelés, tisztítás vagy áthelyezés előtt. A készülék szétszerelése, tartozék vagy használatkor mozgó részek cseréje előtt és szétszerelés előtt várja meg, míg a mozgó részek leállnak.

- A készülék csak otthoni használatra való. A készülék nem kereskedelmi használatra készült. Ne használja a készüléket mozgó gépjárműben vagy hajón, ne használja szabad téren, ne használja más célra, mint amire szolgál. Ellenkező esetben sérülés következhet be.
- A készülék hálózatba csatlakoztatása előtt győződjön meg róla, hogy a típuscímkén jelzett feszültség megfelel a hálózati feszültségnek.
- Helyezze a készüléket stabil, hőálló, sima és száraz felületre, távol a munkalap peremétől.
- Ne tegye a készüléket hőforrásra, pl. főzőlapra, sütőre vagy gázégőre, vagy ezek közelébe. A működés közben fellépő rezgés miatt a készülék elmozdulhat.
- Soha ne használjon egyszerre többféle típusú fejet.
- Ne használja a készüléket programozóval, időkapcsolóval vagy bármilyen más tartozékkal, ami a készüléket önműködően kapcsolja.
- Biztonsági okokból a berendezés olyan biztosítékkal van felszerelve, amely megakadályozza a motor elindítását, ha a készülék rosszul van összeállítva vagy a karja fel van hajtva.

- A készülék bekapcsolása előtt győződjön meg róla, hogy jól van összeállítva, és a karja vízszintesen áll.
- A forró folyadékokat vagy élelmiszereket feldolgozás előtt hagyja kihűlni.
- Ne akarjon csontot, diófélék héját vagy más kemény anyagokat őrölni.
- A vágókéssel és a darálókkal legyen óvatos, nehogy megsérüljön az élüktől.
- Nagy terhelés alatt ne hagyja a készüléket 15 percnél tovább folyamatosan működni. Újabb bekapcsolás előtt hagyja legalább 10 percig kihűlni.
- Amíg a készülék működésben van, ne hajtsa ki a kart, és ne tegye a keverőedénybe a kezét vagy tárgyakat, mint pl. konyhai kést, villát vagy főzőkanalat. Ne érjen hozzá a készülék forgó alkatrészeihez, és ügyeljen rá, hogy ne kerüljenek a közelükbe idegen tárgyak, pl. ruha, haj stb. Ez sérülést okozhat vagy kárt tehet a berendezésben.
- Ha valamilyen tárgy, pl.kanál vagy fakanál, beleesik a keverőedénybe, miközben a készülék működésben van, azonnal kapcsolja ki a készüléket a be-/kikapcsoló gomb

megnyomásával, húzza ki a vezetéket a hálózati aljzatból, várja meg, míg a forgó alkatrészek megállnak, és ezután vegye ki a tárgyat.

- Ha az edény falát vagy a fejet le kell törölni, kapcsolja ki a készüléket, és húzza ki a hálózati aljzatból. Várja meg, amíg a forgó alkatrészek teljesen megállnak. A spatulával tisztítsa meg a fejet és az edény falát. Azután folytathatja a munkát.
- Ahhoz, hogy az alapanyagokat a húsdaráló, a kolbászkészítő fej, a kekszkészítő fej vagy a szeletelő és reszelő fej töltőnyílásán átnyomja, soha ne használja a kezét vagy más tárgyat. Mindig a készülékhez mellékelt nyomórudat használja.
- A készüléket soha ne kapcsolja be üresen. Megsérülhet.
- Mielőtt a készüléket elteszi, győződjön meg róla, hogy a készülék és a tartozékok tiszták, és a kar fel van hajtva.
- Ne a tápkábelnél fogva húzza ki a készüléket a hálózati aljzatból. Ezzel megsérülhet a tápkábel vagy a csatlakozó. A kábelt a csatlakozónál húzva húzza ki az aljzatból.

FONTOS BIZTONSÁGI UTASÍTÁSOK MINDEN ELEKTROMOS KÉSZÜLÉK HASZNÁLATÁHOZ

- A használatba vétel előtt a tápkábelt teljesen tekerje szét.
- A készülék hálózati vezetéke nem lóghat le az asztalról vagy a munkalapról, illetve nem érhet hozzá forró tárgyakhoz, továbbá nem tekeredhet össze. Ne tegyen nehéz tárgyakat a hálózati kábelre.
- Biztonsági okokból a készüléket külön áramkörbe javasolt csatlakoztatni, más készülékektől elkülönítve. A készülék csatlakoztatásához ne használjon elosztót vagy hosszabbító kábelt.
- Áramütés elkerülése érdekében ne tegye a készüléket, az alapzatát vagy a tápkábelt vízbe vagy más folyadékba.
- Ajánljuk, hogy a készüléket rendszeresen ellenőrizze le. A készüléket ne használja, ha bármilyen módon sérült vagy hibás a tápkábel vagy a csatlakozódugó. Minden javítást bízzon a legközelebbi Catler szakszervizre.
- A mindennapos tisztítás kivételével minden karbantartást Catler szakszervizre kell bízni.

- Javasoljuk, hogy szereljen fel áramvédőt (normál biztonsági kapcsolókat a konnektorban), hogy ezzel nagyobb védelmet biztosítson a készülék használata során. Javasoljuk, hogy az áramvédőt (névleges hibaáram leoldási értéke ne legyen több, mint 30 mA) arra az áramkörre szerelje fel, amelyre a készüléket fogja csatlakoztatni. További szakmai tanácsért forduljon a villanyszerelőjéhez.

ISMERJE MEG A KM 8012 ROBOTGÉPET

A ROBOTGÉP LEÍRÁSA

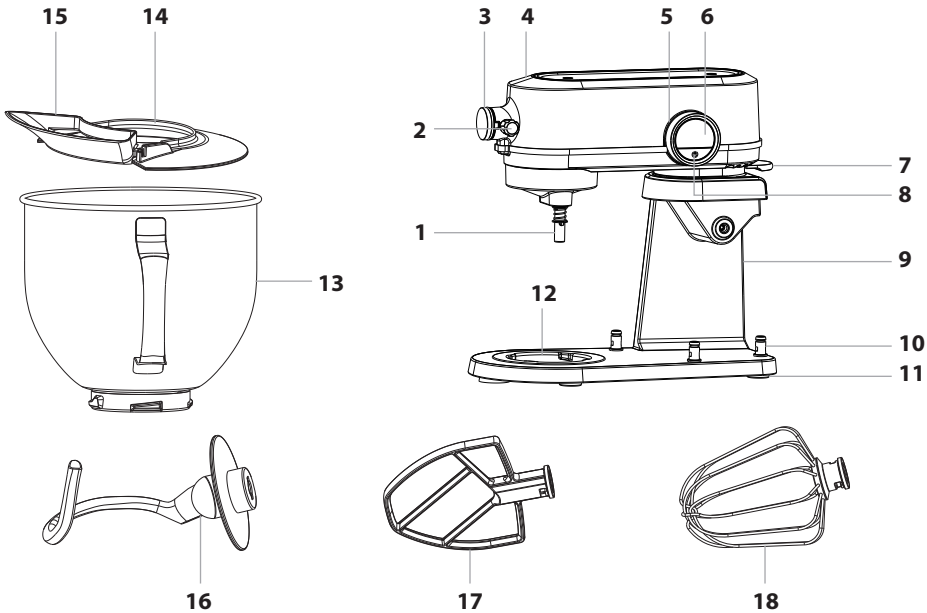

1. Hajtótengely
2. Biztosítócsavar
3. Első borítás
4. Lehajtható kar
5. Sebességszabályzó
6. Kijelző
7. A kar kihajtó és felhajtó biztosítógombja
8. Be-/kikapcsolás gomb ⏻
9. A robotgép alapzata
10. Tüskék a tartozék rögzítésére
11. Csúszásmentes lábak
12. A keverőedény felhelyezésére szolgáló nyílás
13. Keverőedény
14. Védőfedél
15. Töltőnyílás
16. Dagasztókar
17. Lapos keverőlapát
18. Habverő

A TARTOZÉK LEÍRÁSA

HÚSDARÁLÓ

1. Darálókamra
2. Töltőnyílás
3. Csigatengely
4. Rögzítőgyűrű
5. Adagolótálca
6. Húsdaráló kés
7. Húsdaráló rostély
8. Lenyomó
9. A lenyomó fedele

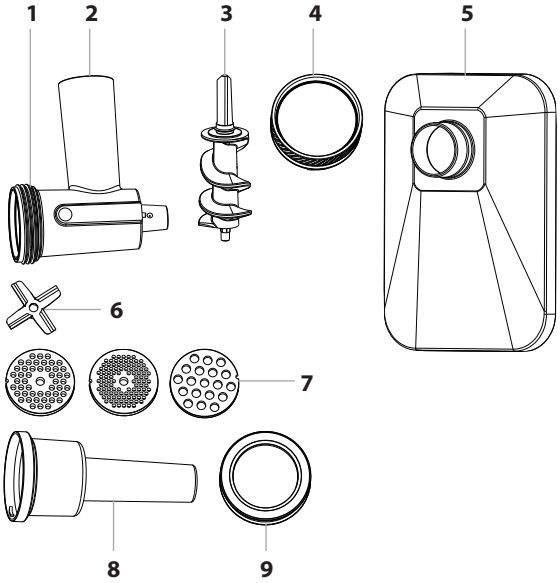

KOLBÁSZKÉSZÍTŐ FEJ

1. Virslikészítő fej
2. Kolbászkészítő fej
3. A fej foglalata
4. Elválasztó

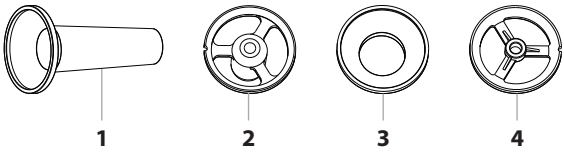

KEKSZKÉSZÍTŐ FEJ

1. Kekszkészítő fej
2. Formázó

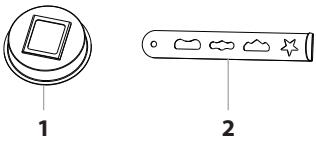

SZELETELŐ ÉS RESZELŐ FEJ

1. Reszelőfej
2. Töltőnyílás
3. Lenyomó
4. Finom reszelő
5. Szeletelő
6. Durva reszelő

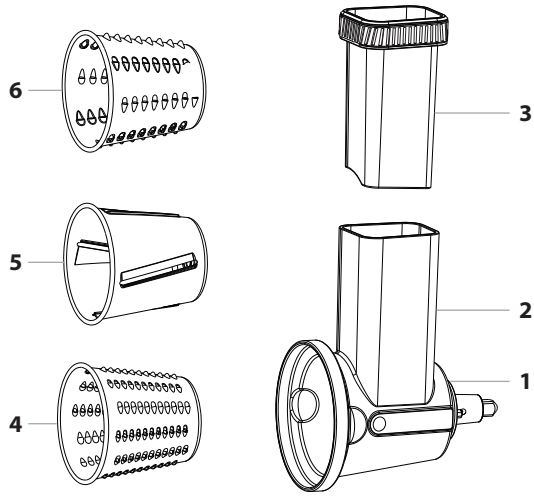

TÉSZTAKÉSZÍTŐ FEJ

1. Hengeres tésztakészítő fej
2. Fettuccine-készítő fej
3. Spagettikészítő fej

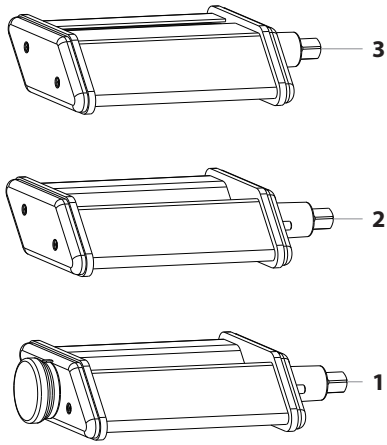

A KM 8012 ROBOTGÉP HASZNÁLATA

AZ ELSŐ HASZNÁLAT ELŐTT

Az első használat előtt távolítson el a készülékről minden csomagolást, reklámmatricát/ címkét. Bizonyosodjon meg róla, hogy a csomagolásból kivett minden tartozékot.

A robotgép alapzatát törölje le meleg vízben enyhén megnedvesített puha szivaccsal. Tiszta törlőronggyal törölje szárazra.
A keverőedényt, a védőborítást, a lapátokat, a dagasztókart és a többi tartozékot mossa el meleg vízben egy kevés mosogatószerrel. Öblítse le tiszta vízzel, és törölje szárazra.
A robotgép összeállítása előtt győződjön meg róla, hogy minden alkatrész teljesen száraz.

LEHAJTHATÓ KAR

Ahhoz, hogy a kart kezelni (lehajtani és felemelni) tudja, mindig meg kell nyomni a kar hátoldalán lévő biztosítógombot. Mindig bizonyosodjon meg róla, hogy a tápkábel csatlakozója ki van húzva, mielőtt a kart lehajtja vagy felemeli.

FIGYELMEZTETÉS:
Semmiképpen se kísérelje meg a kar felemelését vagy lehajtását erővel. A készülék meghibásodhat.

BEKAPCSOLÁS ÉS KIKAPCSOLÁS

Miután a tápkábelt csatlakoztatta a hálózati aljzatba, nyomja meg röviden a ⏻ gombot. A készülék bekapcsol, és hangjelzést ad. A kijelzőn megjelenik a „0“ sebesség és a „00:00” idő.

A készülék kikapcsolásához nyomja meg újra röviden a ⏻ gombot. A kijelző kialszik. A készülék teljes kikapcsolásához húzza ki a hálózati kábel csatlakozóját a fali aljzatból.

MEGJEGYZÉS
A készülék automatikusan készenléti módba kapcsol 5 perc tétlenség után. Nyomja meg a ⏻ gombot a készülék bekapcsolásához.

SEBESSÉGSZABÁLYZÓ

A sebességszabályzóval 1 és 8 között állítsa be a szükséges sebességet, ahol az „1” a legalacsonyabb, a „8” a legmagasabb sebesség. Ha a szabályzót az óramutató járásával megegyező irányba forgatja, növeli a sebességet, ha a szabályzót az óramutató járásával ellentétes irányba forgatja, csökkenti a sebességet.

Ha a szabályzót legalább 3 percre az óramutató járásával megegyező irányba fordítja, miközben a készülék működésben van, az idő eltűnik a kijelzőről. Az idő számolása azonban nem marad abba. Fordítsa el ismét 3 másodpercre a szabályzót az óramutató járásával megegyező irányba, és az idő újra megjelenik a kijelzőn.
Ha az időt a kijelzőn vissza akarja állítani „00:00”-ra, mialatt a készülék működésben van, forgassa el a szabályzót legalább 3 másodpercre az óramutató járásával ellentétes irányba. Az idő „00:00”-ra módosul, és a számlálás újraindul.
Ha a készülék működését meg akarja szakítani, állítsa a szabályzót „0” sebességre. Az idő a kijelzőn megáll. A sebesség ismételt beállítását követően az idő számlálása folytatódik.
Ha az alapanyagok feldolgozása közben megnyomja a biztosítógombot, és felemeli a kart, a készülék megáll. A kijelzőn villogó hibaüzenet jelenik meg. Miután a kart vízszintes állásba állítja, a sebességet újra be kell állítani.

FIGYELEM!
Összeállítás vagy szétszedés előtt mindig győződjön meg róla, hogy a tápkábel ki van húzva van az elektromos hálózatból.

FIGYELEM!
Soha, semelyik tartozékkal ne használja a robotgépet folyamatosan 15 percnél hosszabb ideig. 15 perc folyamatos üzemeltetés után kapcsolja ki, húzza ki a hálózatból és hagyja kb. 10 percig hűlni.

HASZNÁLAT A TURMIXEDÉNNYEL

1. A robotgépet tiszta, száraz, szilárd és stabil felületre tegye egy fali aljzat közelébe.
2. A robotgép alapzatán lévő nyílásba helyezze be a keverőedényt úgy, hogy a fogantyú merőleges legyen Önre. Az edényt forgassa el az óramutató járásával azonos irányba, amíg nem érzi a nyílást.
3. A dagasztókar, lapos keverőlapát vagy habverő felhelyezéséhez fel kell emelni a kart. Nyomja meg a biztosítógombot a kar kiengedéséhez, és a másik kezével lassan emelje fel a kart.
4. A tengelyre úgy tegye fel a fejet, hogy a tengely kiálló részei beilleszkedjenek a fej vájataiba. Ezután forgassa el a fejet jobbra. Ezzel rögzíti a fejet a tengelyen.
5. Az edénybe tegye bele a feldolgozni kívánt alapanyagokat. Mindig tartsa be a maximum jelzést. A feldolgozható maximális alapanyagmennyiség 1,5 kg.
6. A kar lehajtásához nyomja meg a biztosítógombot, és lassan hajtsa le a kart.
7. Most csatlakoztassa a tápkábelt a hálózati aljzatba.
8. Nyomja meg a ⏻ gombot. Megszólal egy hangjelzés, és a kijelzőn megjelenik a „0" sebesség és a „00:00" idő.
9. Állítsa be a kívánt sebességet a sebességszabályzó elforgatásával. A sebességet a feldolgozandó alapanyagtól függően állítsa be – ld. az alábbi táblázatot.
10. Szükség esetén tegye fel az edényre a védőfedelet, és a töltőnyíláson keresztül tud hozzáadni alapanyagot. A védőfedél akkor hasznos, ha az edényben lévő keverékhez lisztet akar hozzáadni. Ezen kívül megakadályozza, hogy az alapanyagok kifröccsenjenek az edényből.
11. Ha le kell törölnie az edény falait, állítsa a sebességszabályzót „0"-ra, húzza

ki a tápkábelt a hálózati aljzatból, és várja meg, amíg a forgó alkatrészek teljesen megállnak. Nyomja meg a biztosítógombot, és emelje fel a kart. Szükség szerint spatulával vagy fakanállal törölje le a tartály falát.

12. Amikor az edényben lévő keverék megfelelő állagú lett, állítsa a sebességet „0”-ra, várja meg, amíg a forgó alkatrészek teljesen megállnak, és nyomja meg röviden a ⏻ gombot a készülék kikapcsolásához. Ezután húzza ki a tápkábelt a hálózati aljzatból. Nyomja meg a biztosítógombot, és emelje fel a kart. Fogja meg az edényt a fogantyújánál fogva, és forgassa el az óramutató járásával ellentétes irányba, hogy le tudja venni az alapzatról.
13. Vegye ki a keveréket az edényből.
14. Az edényt és a robotgépet az „Ápolás és tisztítás” fejezet instrukcióinak megfelelően tisztítsa meg.

SEBESSÉGTÁBLÁZAT

Sebesség	Fej	Használat
1 – 3	Dagasztókar	Kemény keverék kenyérhez vagy omlós tésztához
1 – 8	Dagasztókar, lapos keverőlapát, habverő	Palacsinta- vagy kuglóftészta, tejszínhab, tojásfehérje felverése stb.

FIGYELMEZTETÉS:
Kemény keverék, pl. kenyértészta feldolgozása esetén ne működtesse a készüléket 10 percnél hosszabb ideig. Azután kapcsolja ki a robotgépet, és hagyja kb. 10 percig hűlni.

A HÚSDARÁLÓ HASZNÁLATA

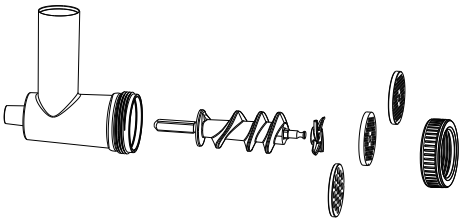

1. A robotgépet tiszta, száraz, szilárd és stabil felületre tegye egy fali aljzat közelébe.
2. A darálókamrába tegye be a csigatengelyt, majd a darálókést. Fontos, hogy az éle a darálókamrából kifelé nézzen.
3. A darálókésre tegye rá az egyik darálótárcsát. A darálótárcsát a darált hús kívánt finomsága és felhasználási módja alapján kell kiválasztani. Ügyeljen rá, hogy a darálókamra kiálló része illeszkedjen a darálótárcsa kivágásába.

FIGYELEM!
A darálókés felhelyezésénél fokozott óvatossággal járjon el, nehogy megsérüljön.

4. Most tegye fel a rögzítőgyűrűt, és alaposan csavarja be az óramutató járásával megegyező irányba.
5. Csavarja ki a biztosítócsavart, és vegye ki az elülső fedelet.
6. A karon lévő nyílásba illessze be az összeállított húsdarálót (a csigatengely végével előre).

7. Húzza be a biztosítócsavart. Bizonyosodjon meg róla, hogy a húsdaráló nem laza, és nem mozog.
8. A töltőnyílásra tegye fel a tölcsért – ld, az ábrát.
9. Most csatlakoztassa a tápkábelt a hálózati aljzatba.

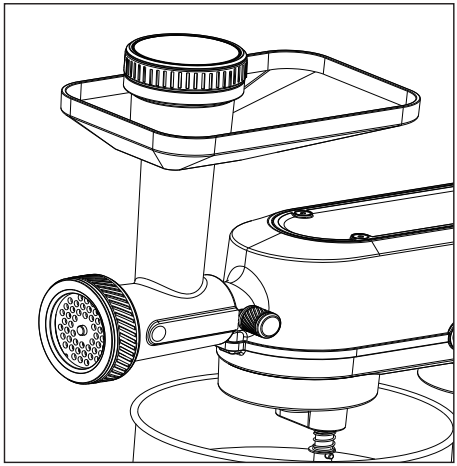

10. Nyomja meg a ⏻ gombot. Megszólal egy hangjelzés, és a kijelzőn megjelenik a „0" sebesség és a „00:00" idő.
11. A tölcsérbe tegye be a feldolgozni kívánt alapanyagot, és a daráló kivezetése alá tegyen egy edényt a feldolgozott alapanyag számára.
12. Állítsa be a kívánt sebességet a sebességszabályzó elforgatásával. Javasoljuk, hogy 4 – 5 sebességet válassza, és szükség szerint módosítsa a sebességet.
13. A lenyomó segítségével fokozatosan tegye be az alapanyagot a töltőnyílásba. Kerülje el, hogy a túl sok alapanyag miatt a töltőnyílás elduguljon. A húsmaradékot úgy távolíthatja el a darálókamrából, ha egy szelet kenyeret vagy egy kiflit tesz be, és megdarálja.

FIGYELEM!
A hús átnyomásához a töltőnyíláson csak a mellékelt lenyomót használja. Soha ne használja az ujjait vagy más tárgyat.

14. Amikor minden alapanyag feldolgozásra került, állítsa a sebességet „0"-ra, várja meg, amíg a forgó alkatrészek teljesen megállnak, és nyomja meg röviden a ⏻ gombot a készülék kikapcsolásához. Ezután húzza ki a tápkábelt a hálózati aljzatból.
15. Vegye ki a tölcsért a töltőnyílásból, és a tálat a feldolgozott alapanyaggal tegye félre.
16. Egyik kezével tartsa a húsdarálót, a másikkal csavarja ki a biztosítócsavart. A darálót óvatosan vegye le a karról, és tegye a munkalapra vagy a mosogatóba. A karon lévő nyilásba tegye be az elülső fedelet, és húzza meg a biztosítócsavart.
17. A húsdarálót és a robotgépet az „Ápolás és tisztítás" fejezet instrukcióinak megfelelően tisztítsa meg.

MEGJEGYZÉS:
Az optimális eredmények elérése érdekében javasoljuk, hogy az alapanyagokat egyforma méretű, kb. 2,5 x 2,5 cm-es kockákra vágja. Nem javasoljuk fagyott hús feldolgozását. Semmiképpen ne dolgozzon fel csontokat, inakat stb.

A KOLBÁSZKÉSZÍTŐ FEJ HASZNÁLATA

1. A robotgépet tiszta, száraz, szilárd és stabil felületre tegye egy fali aljzat közelébe.
2. A darálókamrába tegye be a csigatengelyt.
3. Ha virslit (vékony kolbászt) akar készíteni, tegye a csigatengelyre először az elválasztót, majd a virslikészítő fejet.

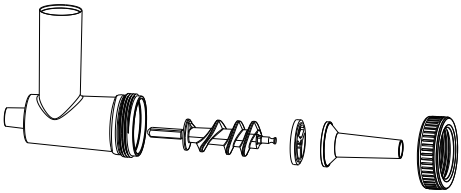

4. Ha kolbászt akar készíteni, akkor tegye a csigatengelyre a kolbászkészítő fejet, majd a fej fedelét.

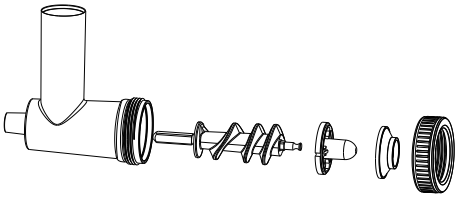

5. Tegye fel a rögzítőgyűrűt, és alaposan csavarja be az óramutató járásával megegyező irányba.
6. Csavarja ki a biztosítócsavart, és vegye ki az elülső fedelet.
7. A karon lévő nyílásba illessze be az összerakott kolbászkészítő fejet (a csigatengely végével előre).
8. Húzza be a biztosítócsavart. Bizonyosodjon meg róla, hogy a fej nem laza, és nem mozog.
9. A töltőnyílásra tegye fel a tölcsért.
10. Most csatlakoztassa a tápkábelt a hálózati aljzatba.
11. Nyomja meg a ⏻ gombot. Megszólal egy hangjelzés, és a kijelzőn megjelenik a „0" sebesség és a „00:00" idő.
12. A tölcsérbe tegye be a virsli/kolbász készítésére szánt keveréket.
13. A fej csúcsára húzza rá a (természetes vagy mű-)belet. Javasoljuk, hogy a szabad végét kösse össze vagy rögzítse egy hurkapálcával. Fontos, hogy az egész belet feltegye.
14. Állítsa be a kívánt sebességet a sebességszabályzó elforgatásával. Javasoljuk, hogy kezdetben az 1 – 2 sebességet válassza, és szükség szerint módosítsa a sebességet.
15. Egyik kezével tartsa a belet a fejen, a másikkal a lenyomó segítségével lassan nyomja át a keveréket a töltőnyíláson.

FIGYELEM!
A keverék átnyomásához a töltőnyíláson a mellékelt lenyomót használja. Soha ne használja az ujjait vagy más tárgyat.

16. Amint a virsli / kolbász eléri a kívánt hosszúságot, állítsa le a robotgépet. Nyomja az ujjaival a belet feszesre a fej kimeneténél, és a kolbászt forgassa el néhányszor a tengelye körül. Ezután újra kapcsolja be a robotgépet, és cselekedjen ugyanígy, míg az összes alapanyagot fel nem dolgozta.

MEGJEGYZÉS
A természetes belet használat előtt kb. 10 percre langyos vízbe kell áztatni. Ha a bél a töltés közben ragad a fejre, kissé nedvesítse meg langyos vízzel. A töltés során fontos, hogy a keverék a bélben lazán, de egyenletesen osztódjon el. Ha a bélbe túl sok keverék kerül, főzés vagy sütés közben kirepedhet.

17. Amikor minden alapanyagot felhasznált, állítsa a sebességet „0”-ra, várja meg, amíg a forgó alkatrészek teljesen megállnak, és nyomja meg röviden a ⏻ gombot a készülék kikapcsolásához. Ezután húzza ki a tápkábelt a hálózati aljzatból.
18. A töltőnyílásból távolítsa el a tölcsért.
19. Egyik kezével tartsa a kolbászkészítő fejet, a másikkal csavarja ki a biztosítócsavart. A fejet óvatosan vegye le a karról, és tegye a munkalapra vagy a mosogatóba. A karon lévő nyilásba tegye be az elülső fedelet, és húzza meg a biztosítócsavart.
20. A kolbászkészítő fejet és a robotgépet az „Ápolás és tisztítás” fejezet instrukcióinak megfelelően tisztítsa meg.

A KEKSZKÉSZÍTŐ FEJ HASZNÁLATA

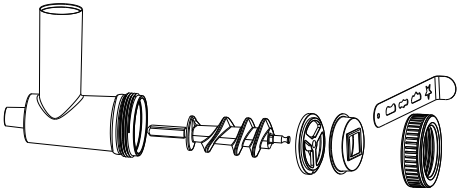

1. A robotgépet tiszta, száraz, szilárd és stabil felületre tegye egy fali aljzat közelébe.
2. A darálókamrába tegye be a csigatengelyt. Erre tegye rá az elválasztót, a kekszkészítő fejet, és dugja bele a formázót.
3. Tegye fel a rögzítőgyűrűt, és alaposan csavarja be az óramutató járásával megegyező irányba.
4. Csavarja ki a biztosítócsavart, és vegye ki az elülső fedelet.
5. A karon lévő nyílásba illessze be az összerakott kekszkészítő fejet (a csigatengely végével előre).
6. Húzza be a biztosítócsavart. Bizonyosodjon meg róla, hogy a fej nem laza, és nem mozog.
7. A töltőnyílásra tegye fel a tölcsért.
8. Most csatlakoztassa a tápkábelt a hálózati aljzatba.
9. Nyomja meg a ⏻ gombot. Megszólal egy hangjelzés, és a kijelzőn megjelenik a „0“ sebesség és a „00:00” idő.
10. A tölcsérbe tegye be a keksztésztát.
11. Csúsztassa úgy a formázót, hogy a kívánt forma a fej közepén legyen.
12. Állítsa be a kívánt sebességet a sebességszabályzó elforgatásával. Javasoljuk, hogy kezdetben a 2 – 3 sebességet válassza, és szükség szerint módosítsa a sebességet.
13. Egyik kezét tegye a fej kivezetése alá, a másikkal a lenyomó segítségével lassan nyomja át a keveréket a töltőnyíláson. A kekszet szükség szerint vágja le késsel, és tegye a tepsire.

FIGYELEM!
A tészta átnyomásához a töltőnyíláson mindig a mellékelt lenyomót használja. Soha ne használja az ujjait vagy más tárgyat.

14. Miután az összes tésztát felhasználta, állítsa a sebességet „0”-ra, várja meg, amíg a forgó alkatrészek teljesen megállnak, és nyomja meg röviden a ⏻ gombot a készülék kikapcsolásához. Ezután húzza ki a tápkábelt a hálózati aljzatból.
15. A töltőnyílásból távolítsa el a tölcsért.
16. Egyik kezével tartsa a kekszkészítő fejet, a másikkal csavarja ki a biztosítócsavart. A fejet óvatosan vegye le a karról, és tegye a munkalapra vagy a mosogatóba. A karon lévő nyilásba tegye be az elülső fedelet, és húzza meg a biztosítócsavart.
17. A fejet és a robotgépet az „Ápolás és tisztítás” fejezet instrukcióinak megfelelően tisztítsa meg.

MEGJEGYZÉS
A keksztészta nem lehet túl lágy.

A SZELETELŐ ÉS RESZELŐ FEJ HASZNÁLATA

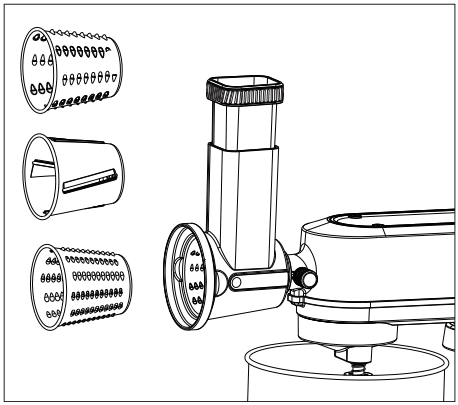

1. A robotgépet tiszta, száraz, szilárd és stabil felületre tegye egy fali aljzat közelébe.
2. A fej belső kamrájába tegye be az egyik reszelőt. Az alapanyag feldolgozási módjának megfelelő reszelőt használja.

FIGYELEM!
A reszelő használatánál fokozott óvatossággal járjon el, nehogy megsérüljön.

3. Csavarja ki a biztosítócsavart, és vegye ki az elülső fedelet.
4. A kar nyílásába tegye be az összerakott szeletelő és reszelő fejet.

5. Húzza be a biztosítócsavart. Bizonyosodjon meg róla, hogy a fej nem laza, és nem mozog.
6. Most csatlakoztassa a tápkábelt a hálózati aljzatba.
7. Nyomja meg a ⏻ gombot. Megszólal egy hangjelzés, és a kijelzőn megjelenik a „0" sebesség és a „00:00" idő.
8. A fej kivezetése alá tegyen egy tálat.
9. Állítsa be a kívánt sebességet a sebességszabályzó elforgatásával. Javasoljuk, hogy kezdetben az 5. sebességet válassza, és szükség szerint módosítsa a sebességet.
10. A töltőnyílásba tegye bele a feldolgozni kívánt hozzávalókat. A mellékelt lenyomóval nyomja át az alapanyagokat a töltőnyíláson.

FIGYELEM!
Az alapanyagok átnyomásához a töltőnyíláson mindig a mellékelt lenyomót használja. Soha ne használja az ujjait vagy más tárgyat.

11. Amikor az összes alapanyagot feldolgozta, állítsa a sebességet „0"-ra, várja meg, amíg a forgó alkatrészek teljesen megállnak, és nyomja meg röviden a ⏻ gombot a készülék kikapcsolásához. Ezután húzza ki a tápkábelt a hálózati aljzatból.
12. A feldolgozott alapanyagot tartalmazó tálat tegye félre.
13. Egyik kezével tartsa a szeletelő és reszelő fejet, a másikkal csavarja ki a biztosítócsavart. A fejet óvatosan vegye le a karról, és tegye a munkalapra vagy a mosogatóba. A karon lévő nyilásba tegye be az elülső fedelet, és húzza meg a biztosítócsavart.
14. A fejet és a robotgépet az „Ápolás és tisztítás" fejezet instrukcióinak megfelelően tisztítsa meg.

A TÉSZTAKÉSZÍTŐ FEJ HASZNÁLATA

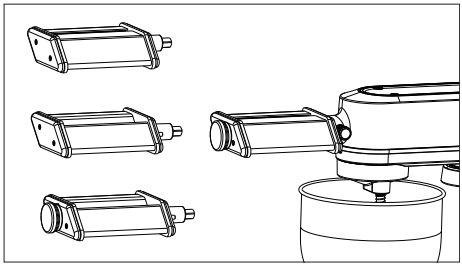

1. A robotgépet tiszta, száraz, szilárd és stabil felületre tegye egy fali aljzat közelébe.
2. Csavarja ki a biztosítócsavart, és vegye ki az elülső fedelet.
3. A karon lévő nyílásba tegye be az egyik tésztakészítő fejet (tengellyel előre).
4. Húzza be a biztosítócsavart. Bizonyosodjon meg róla, hogy a fej nem laza, és nem mozog.
5. Most csatlakoztassa a tápkábelt a hálózati aljzatba.
6. Nyomja meg a ⏻ gombot. Megszólal egy hangjelzés, és a kijelzőn megjelenik a „0" sebesség és a „00:00" idő.
7. Állítsa be a kívánt sebességet a sebességszabályzó elforgatásával. Javasoljuk, hogy kezdetben az 5. sebességet válassza, és szükség szerint módosítsa a sebességet.
8. Amikor az összes alapanyagot feldolgozta, állítsa a sebességet „0"-ra, várja meg, amíg a forgó alkatrészek teljesen megállnak, és nyomja meg röviden a ⏻ gombot a készülék kikapcsolásához. Ezután húzza ki a tápkábelt a hálózati aljzatból.
9. Egyik kezével tartsa a fejet, a másikkal csavarja ki a biztosítócsavart. A fejet óvatosan vegye le a karról, és tegye a munkalapra vagy a mosogatóba. A karon lévő nyilásba tegye be az elülső fedelet, és húzza meg a biztosítócsavart.
10. A fejet és a robotgépet az „Ápolás és tisztítás" fejezet instrukcióinak megfelelően tisztítsa meg.

KARBANTARTÁS ÉS TISZTÍTÁS

A készülék tisztítása előtt először mindig húzza ki a tápkábel csatlakozóját a hálózati aljzatból, és várja meg, míg a készülék teljesen kihűl.

FIGYELEM!
A KÉSZÜLÉKET, A TÁPKÁBELÉT ÉS A TÁPKÁBEL CSATLAKOZÓJÁT NE MOSSA FOLYÓ VÍZ ALATT, ÉS NE MERÍTSE VÍZBE VAGY MÁS FOLYADÉKBA.

FIGYELMEZTETÉS:
A tisztításhoz ne használjon éles eszközöket, vegyszert, oldószert, benzint vagy egyéb hasonló anyagot. Semmi esetre se tisztítsa a konyhai robotgépet gőzkészülékkel.

MEGJEGYZÉS
A robotgép egyetlen alkatrésze sem mosható mosogatógépben.

AZ ALAPEGYSÉG TISZTÍTÁSA

Az alapzatot törölje le kevés semleges mosogatószerrel kevert meleg vízben megnedvesített szivaccsal. Tiszta törlőronggyal törölje szárazra.

A keverőedény, a dagasztókar, a lapos keverőlapát és a habverő tisztítása

A keverőedényt, a dagasztókart, a lapos keverőlapátot és a habverőt közvetlenül használat után mossa el enyhén mosogatószeres meleg vízben. Alaposan öblítse le tiszta vízzel, és törölje szárazra. Ha az edényre vagy a tartozékra rászáradna az alapanyagmaradék, beáztathatja meleg vízbe egy kevés mosogatószerrel kb. 10 percre.

A HÚSDARÁLÓ SZÉTSZEDÉSE ÉS TISZTÍTÁSA

Miután a húsdarálót levette a robotgépről, csavarja le a rögzítőgyűrűt és óvatosan vegye ki a darálótárcsát, a darálókést és a csigatengelyt. A húsdaráló valamennyi részét, beleértve a töltőgaratot és a lenyomót is, mossa el egy kevés semleges mosogatószert tartalmazó meleg vízben. Alaposan öblítse le tiszta vízzel, és törölje szárazra.
A darálókamra és a töltőnyílás tisztításához használhat puha üvegmosó kefét is.
A maradványok darálótárcsából történő eltávolításához használjon puha kefét vagy fogpiszkálót.

FIGYELEM!
A darálókés használatánál fokozott óvatossággal járjon el, nehogy megsérüljön.

A KOLBÁSZKÉSZÍTŐ FEJ SZÉTSZEDÉSE ÉS TISZTÍTÁSA

Miután a kolbászkészítő fejet levette a robotgépről, csavarja le a rögzítőgyűrűt és óvatosan vegye ki a fejet, az elválasztót és a csigatengelyt. Valamennyi alkatrészt, beleértve a töltőgaratot és a lenyomót is, mossa el egy kevés semleges mosogatószert tartalmazó meleg vízben. Alaposan öblítse le tiszta vízzel, és törölje szárazra.
A darálókamra és a töltőnyílás tisztításához használhat puha üvegmosó kefét is.

A KEKSZKÉSZÍTŐ FEJ SZÉTSZEDÉSE ÉS TISZTÍTÁSA

Miután a kekszkészítő fejet levette a robotgépről, óvatosan vegye ki a formázót. Csavarja le a rögzítőgyűrűt, és óvatosan vegye ki a fejet, az elválasztót és a csigatengelyt. Valamennyi alkatrészt, beleértve a töltőgaratot és a lenyomót is, mossa el egy kevés semleges mosogatószert tartalmazó meleg vízben. Alaposan öblítse le tiszta vízzel, és törölje szárazra.
A darálókamra és a töltőnyílás tisztításához használhat puha üvegmosó kefét is.

A SZELETELŐ ÉS RESZELŐ FEJ SZÉTSZEDÉSE ÉS TISZTÍTÁSA

Miután a szeletelő és reszelő fejet levette a robotgépről, óvatosan vegye ki a reszelőt a darálókamrából. Valamennyi alkatrészt, beleértve a lenyomót is, mossa el egy kevés semleges mosogatószert tartalmazó meleg vízben. Alaposan öblítse le tiszta vízzel, és törölje szárazra.
A darálókamra és a töltőnyílás tisztításához használhat puha üvegmosó kefét is.

FIGYELEM!
A reszelő használatánál fokozott óvatossággal járjon el, nehogy megsérüljön.

A TÉSZTAKÉSZÍTŐ FEJ TISZTÍTÁSA

Miután a tésztakészítő fejet levette a robotgépről, mossa el a fejet egy kevés semleges mosogatószert tartalmazó meleg vízben. Alaposan öblítse le tiszta vízzel, és törölje szárazra.

TÁROLÁS

Mielőtt elteszi, győződjön meg róla, hogy a robotgép tiszta, száraz és teljesen kihűlt. Jól szellőző száraz helyen tárolja, ahol gyermekek és állatok nem férhetnek hozzá.
A dagasztókart, a lapos keverőlapátot és a habverőt elhelyezheti a robotgép alapzatán levő tüskéken.
A darálótárcsákat, a darálókést, a virslikészítő fejet, a kolbászkészítő fejet, a fej foglalatát és az elválasztót beteheti a húsdaráló lenyomójába.

Távolítsa el a fedelet, és a belsejébe tegye bele egymás után az összes tartozékot. Így elkerülheti, hogy a darálókés sérülést okozzon vagy a tartozékok elvesszenek.

UTASÍTÁSOK ÉS TÁJÉKOZTATÓ A HASZNÁLT CSOMAGOLÓANYAGOKRA VONATKOZÓAN

A használt csomagolóanyagokat az önkormányzat által kijelölt hulladéklerakó helyre helyezze el!

HASZNÁLT ELEKTROMOS ÉS ELEKTRONIKUS BERENDEZÉSEK MEGSEMMISÍTÉSE

Ez a jelzés a terméken vagy a kísérő dokumentációban azt jelzi, hogy az elektromos vagy elektronikus termék nem dobható háztartási hulladék közé. A helyes megsemmisítéshez és újrafelhasználáshoz ezen termékeket kijelölt hulladékgyűjtő helyre adja le. Az EU országaiban vagy más európai országokban a termékek visszaválthatóak az eladóhelyen azonos új termék vásárlásánál. A termék helyes megsemmisítésével segít megelőzni az élőkörnyezetre és emberi egészségre kockázatos lehetséges veszélyek kialakulását amelyek a hulladék helytelen kezelésével adódhatnának. További részletekről érdeklődjön a helyi hatóságnál vagy a legközelebbi gyűjtőhelyen. Az ilyen fajta hulladék helytelen megsemmisítése a helyi előírásokkal összhangban bírsággal sújtható.

Vállalkozások számára a Európai Unióban
Ha meg akarja semmisíteni az elektromos vagy elektronikus berendezést, kérje a szükséges információkat az eladójától vgy beszállítójától.

Megsemmisítés Európai Unión kívüli országban
Ez a jelzés az Európai Unióban érvényes. Ha meg akarja semmisíteni a terméket, kérje a szükséges információkat a helyes megsemmisítésről a helyi hivataloktól vagy az eladójától.

Ez a termék teljesíti minden rá vonatkozó EU irányelv alapvető követelményét.

Változtatások a szövegben, kivitelben és műszaki jellemzőkben előzetes figyelmeztetés nélkül történhetnek és minden módosításra vonatkozó jog fenntartva.

A cseh nyelvű az eredeti változat.

A gyártó címe: FAST ČR, a.s., Černokostelecká 1621, Říčany CZ-251 01

Catler®

STAND MIXER

Because of continuous improvement of design and other properties, your product may slightly differ from the one shown on the pictures in this manual.

Z důvodu neustálého zdokonalování designu a dalších vlastností se může vámi zakoupený výrobek mírně lišit od výrobku uvedeného na obrázcích v tomto návodu.

Z dôvodu neustáleho zdokonaľovania dizajnu a ďalších vlastností sa môže vami kúpený výrobok mierne líšiť od výrobku uvedeného na obrázkoch v tomto návode.

A kivitel és más jellemzők állandó fejlesztése miatt a megvásárolt termék enyhén eltérhet az ezen útmutatóban található képeken mutatott terméktől.

WWW.CATLER.EU

CUSTOMER SERVICE • ZÁKAZNICKÝ SERVIS • ZÁKAZNICKÝ SERVIS • ÜGYFÉLSZOLGÁLAT

INFO@CATLER.EU