SENCOR®

SFH 7020WH
SFH 7021BK

RU ▪ Тепловентилятор

Перевод оригинального руководства

Этот прибор подходит только для хорошо изолированных помещений или для периодического использования.

Copyright © 2019, Fast ČR, a.s.

Revision 10/2019

RU

Тепловентилятор

Важные указания по технике безопасности

ВНИМАТЕЛЬНО ПРОЧТИТЕ И СОХРАНИТЕ ДЛЯ ДАЛЬНЕЙШЕГО ИСПОЛЬЗОВАНИЯ.

- Дети старше 8 лет, а также лица с нарушениями физических, умственных или психических способностей, либо обладающие недостаточным опытом и знаниями могут пользоваться данным электроприбором при условии, что они находятся под присмотром или были проинструктированы об
- использовании электроприбора безопасным способом, а также осознают потенциальную опасность.
- Дети не должны играть с электроприбором Чистку и уход не должны выполнять дети без присмотра.
- Если кабель питания поврежден, замените его в специализированной сервисной мастерской для предотвращения возникновения опасной ситуации. Запрещено эксплуатировать электроприбор с поврежденным кабелем питания.
- Доступ к электроприбору детям младше 3 лет должен быть предотвращен, если они не находятся под постоянным присмотром.
- Детям в возрасте от 3 до 8 лет разрешено включать и выключать этот электроприбор только при условии, что он собран и установлен в предусмотренном стандартном рабочем положении, они находятся под присмотром, либо проинструктированы об эксплуатации прибора безопасным способом и осознают возможные опасности. Детям в возрасте от 3 до 8 лет не разрешается подключать вилку сетевого шнура в розетку, чистить прибор или выполнять уход, доступный пользователю.

Предупреждение:
Во время работы некоторые части этого электроприбора могут сильно нагреваться и вызывать ожог. Особое внимание следует уделить присутствию детей и людей с физическими ограничениями.

Предупреждение:
Не закрывайте электроприбор - возможен его перегрев.

- Не размещайте прибор прямо под электрической розеткой.
- Не пользуйтесь электроприбором непосредственно возле ванны, душа или плавательного бассейна.
- Прибор не рассчитан на крепление к стене.
- Не направляйте на людей или животных поток теплого или холодного воздуха в течение

Copyright © 2019, Fast ČR, a.s.

длительного времени. Это может неблагоприятно сказаться на их здоровье.

- Перед подключением прибора к электрической розетке убедитесь, что номинальное напряжение, указанное на заводской табличке, соответствует напряжению в сети.
- Не подключайте электроприбор к удлинителю или тройнику.

Предупреждение:
Не используйте электроприбор вместе с программным модулем, таймером, системой дистанционного управления или с другими устройствами, автоматически отключающими электроприбор, поскольку при этом возникает опасность пожара, если электроприбор закрыт чем-либо или расположен в ненадлежащем месте.

- Прибор предназначен для использования в бытовых условиях, в офисах и других подобных помещениях.
- Не используйте его в помещениях с большой запыленностью или влажностью, напр. в прачечных, там где хранятся химические огнеопасные вещества, в промышленной среде или на улице.
- Когда прибор используется, он.не должен распоагаться на неустойчивой поверхности, такой как диван, ковер с густым ворсом и т. д. Прибор всегда должен стоять на ровной, сухой, устойчивой поверхности.
- Во время работы перед прибором должно быть свободное пространство приблизительно 50 см, а за ним – приблизительно 30 см, что необходимо для достаточной циркуляции воздуха. Не используйте электроприбор рядом с.мебелью, шторами, портьерами и другими воспламеняющимися материалами.
- Не просовывайте какие-либо предметы сквозь переднюю решетку для выхода воздуха или заднюю решетку для всасывания воздуха. Это может вызвать короткое замыкание или привести к повреждению прибора.
- Во избежание случайного поражения электрическим током не погружайте какую-либо часть этого прибора в воду или другие жидкости.
- Если электроприбор подключен к розетке, не прикасайтесь к нему мокрыми или влажными руками.
- Не оставляйте прибор включенным на время сна.
- Если вы перестали использовать прибор, а также перед чисткой обязательно выключите его и отсоедините от розетки эл. сети.
- Не сгибайте и не перекручивайте кабель питания, чтобы не повредить его. Следите, чтобы он не пришел в соприкосновение с горячими поверхностями или острыми предметами.
- Не тяните за кабель питания, чтобы отсоединить его от розетки. Это может повредить кабель питания или сетевую розетку. Чтобы отсоединить кабель питания от розетки, возьмитесь за саму вилку и аккуратно потяните.

Copyright © 2019, Fast ČR, a.s.

- Если кабель питания поврежден, во избежание опасной ситуации он должен быть заменен в профессиональной мастерской, либо это должен сделать квалифицированный специалист.
- Не пользуйтесь электроприбором, если он работает неправильно, если он был поврежден или погружался в воду. Во избежание риска поражения электрическим током не ремонтируйте и не модифицируйте прибор самостоятельно. Любой ремонт прибора выполняйте в авторизованном сервисном центре. Самостоятельное вмешательство в электроприбор может привести к аннулированию гарантийных обязательств или гарантии качества.
- Производитель не несет ответственности за возможный ущерб, вызванный ненадлежащим использованием данного электроприбора.

Copyright © 2019, Fast ČR, a.s.

SENCOR®

SFH 7020WH
SFH 7021BK

A

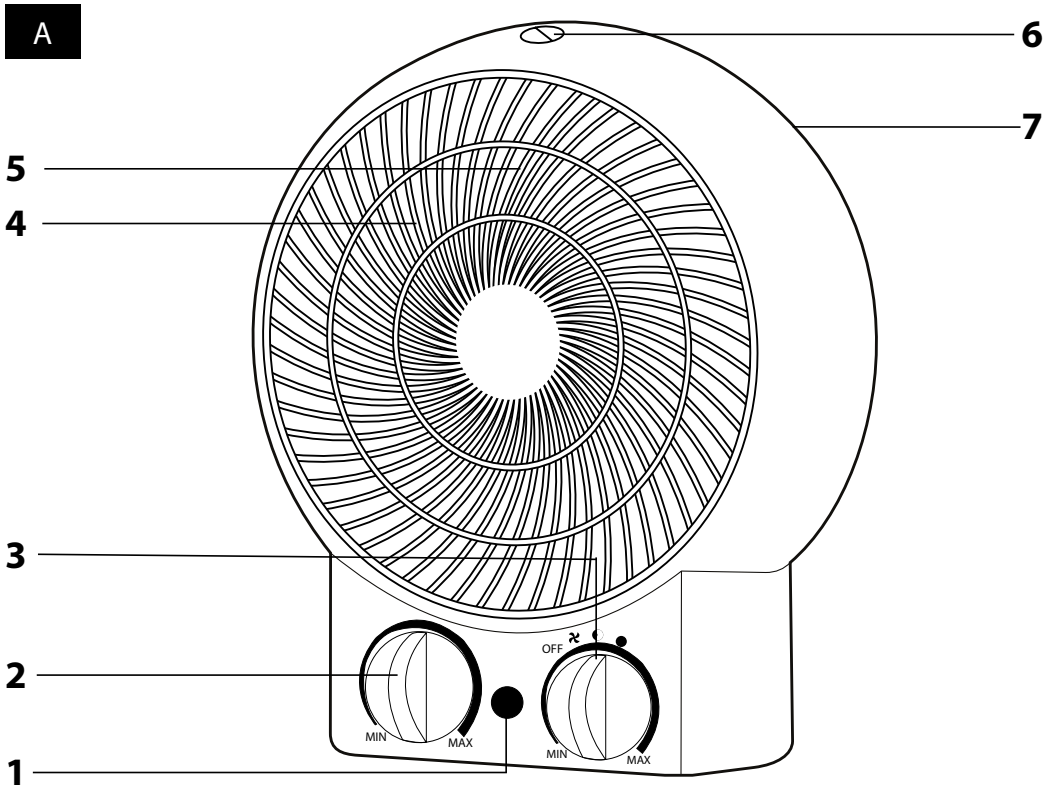

RU Тепловентилятор
Руководство по эксплуатации

- Перед тем как использовать этот прибор, пожалуйста, внимательно прочтите руководство пользователя, даже если вы уже знакомы с использованием аналогичных устройств. Используйте электроприбор только так, как это описано в данном руководстве по эксплуатации. Сохраните руководство для использования в будущем.
- Как минимум в течение действия установленного по закону срока устранения недостатков или гарантийных обязательств рекомендуется сохранять оригинальную коробку и упаковочный материал, кассовый чек и подтверждение о степени ответственности продавца или гарантийный талон. В случае перевозки рекомендуется снова упаковать прибор в оригинальную коробку.

ОПИСАНИЕ ЭЛЕКТРОПРИБОРА

A1 Индикатор питания
A2 Поворотный регулятор термостата
A3 Поворотный переключатель для отдельного включения вентилятора или работы прибора на I или II ступени мощности
A4 Решетка для выхода воздуха
A5 Вентилятор и нагревательные спирали
Эти части скрыты под решеткой.
A6 Встроенная ручка для переноски (не видна на картинке) находится в задней части прибора.
A7 Решетка для всасывания воздуха (не видна на картинке) находится в задней части прибора.

ИСПОЛЬЗОВАНИЕ ЭЛЕКТРОПРИБОРА

- Перед первым использованием снимите с электроприбора весь упаковочный материал, включая рекламные наклейки и этикетки.
- Поместите электроприбор на подходящее место, в соответствии с указаниями по безопасности. Убедитесь, что не заблокированы отверстия для всасывания или выхода воздуха **A7** или **A4**, что регулятор термостата **A2** установлен на минимум, а переключатель **A3** находится в позиции 0 (выключено). Подключите прибор к электрической розетке. После подключения прибора к источнику электропитания загорится индикатор **A1**.

1. НАСТРОЙКА РАБОЧЕГО РЕЖИМА

- Установите регулятор термостата **A2** на максимум и переключателем **A3** выберите нужный рабочий режим.

Настройки переключателя A3	Описание рабочего режима
0	Выключено
	Поток воздуха без нагрева. Работает только вентилятор. Нагревательные спирали отключены.
I	Установлена низкая степень мощности (1 200 Вт). Работает вентилятор и одна из двух нагревательных спиралей. Нагревательная спираль нагревает воздух, а вентилятор создает его поток, поступающий в помещение.
II	Установлена высокая степень мощности (2 000 Вт). Работает вентилятор и обе нагревательные спирали. Нагревательные спирали нагревают воздух, а вентилятор создает его поток, поступающий в помещение.

Примечание:
При первом включении или после длительного перерыва в использовании вентилятора может ощущаться легкий неприятный запах. Это совершенно обычное явление, которые вскоре прекратится.

2. НАСТРОЙКИ РЕГУЛЯТОРА ТЕРМОСТАТА

- Электроприбор оснащен встроенным термостатом, предназначенным для поддержания в помещении заданной температуры.
- Чтобы воздух в помещении нагрелся как можно быстрее, установите **A3** переключатель мощности на высокую степень, а термостат **A2** – на максимум. По мере достижения нужной температуры медленно поверните регулятор термостата **A2** против часовой стрелки, пока не услышите щелчок. Отрегулированный термостат будет автоматически включать и выключать вентилятор и нагревательные спирали **A5** для поддержания заданной температуры.

3. ВЫКЛЮЧЕНИЕ

- Завершив пользоваться электроприбором, установите на минимум регулятор термостата **A2**, переведите переключатель **A3** в позицию 0 (выключено) и отсоедините кабель питания от электрической розетки. После отключения прибора от розетки индикатор **A1** погаснет. Дайте прибору остыть.

ФУНКЦИЯ АВТОМАТИЧЕСКОГО ВЫКЛЮЧЕНИЯ

- Прибор оснащен предохранителем, который автоматически отключит его, если он перевернется. После возвращения прибора в нормальное рабочее положение он возобновит работу.

ЗАЩИТА ОТ ПЕРЕГРЕВА

- Прибор оснащен плавким предохранителем, который отключает его в случае перегрева. Если это произойдет, выключите прибор и отсоедините его от розетки. Убедитесь, что не перекрыты отверстия для всасывания или выхода воздуха **A7** или **A4**. Прежде, чем снова включить прибор, дайте ему остыть, чтобы плавкий предохранитель снова подготовился к работе.
- Если вам не удается включить прибор, обратитесь в профессиональную ремонтную мастерскую.

Copyright © 2019, Fast ČR, a.s.

ЧИСТКА И УХОД

- Перед чисткой убедитесь, что прибор выключен и отсоединен от эл. розетки. Если поверхность прибора нагрелась, дайте ей остыть.
- Для чистки используйте сухую или слегка увлажненную ткань. Затем тщательно вытрите все насухо. Пыль, скопившуюся внутри прибора, можно удалить пылесосом через решетку всасывания и выхода воздуха **A7** и **A4**.
- Не используйте для чистки чистящие средства с абразивным эффектом, растворители и т.п. Это может привести к повреждению поверхности прибора. Не погружайте прибор и его сетевой кабель в воду или иную жидкость.

ТЕХНИЧЕСКИЕ ДАННЫЕ

Диапазон номинального напряжения .....220 - 240 В~
Номинальная частота..... 50 Гц
Номинальная мощность ..... 2 000 Вт
Регулирование мощности.....1 200 Вт / 2 000 Вт
Класс защиты (от поражения электрическим током) II
Уровень шума ..... 55 дБ(А)

Декларируемый уровень шума составляет 55 дБ(А), что соответствует уровню акустической мощности А по сравнению с эталонной акустической мощностью 1 пВт.

Производитель оставляет за собой право на внесение изменений в текст и технические характеристики.

Пояснение технических терминов

Класс защиты от поражения электрическим током:
Класс II – Защита от поражения электрическим током обеспечивается двойной или усиленной изоляцией.

Производитель оставляет за собой право на внесение изменений в текст и технические характеристики.

УКАЗАНИЯ И ИНФОРМАЦИЯ ПО ОБРАЩЕНИЮ С ИСПОЛЬЗОВАННОЙ УПАКОВКОЙ

Использованный упаковочный материал поместите в место сбора коммунальных отходов.

УТИЛИЗАЦИЯ ИСПОЛЬЗОВАННЫХ ЭЛЕКТРИЧЕСКИХ И ЭЛЕКТРОННЫХ ПРИБОРОВ

Этот символ на изделии или сопроводительной документации означает, что по окончании эксплуатации электрические и электронные изделия не следует выбрасывать вместе с бытовыми отходами. Для надлежащей обработки, утилизации и переработки сдайте эти изделия в установленные пункты сбора отходов. Кроме того, в некоторых странах Европейского Союза и других европейских странах вы можете вернуть свои изделия местному продавцу в случае приобретения эквивалентного нового изделия.

Правильная утилизация данного изделия поможет сохранить ценные природные ресурсы и предотвратить возможные отрицательные последствия для окружающей среды и здоровья человека, которые могут возникнуть в результате неправильной утилизации отходов. Для получения более подробной информации, пожалуйста, обратитесь в местные органы власти или ближайший пункт сбора вторсырья.

Неправильная утилизация этих отходов может повлечь за собой штраф в соответствии с национальным законодательством.

Для субъектов предпринимательской деятельности в странах Европейского Союза

Если вы собираетесь утилизировать электрическое и электронное оборудование, запросите необходимую информацию у своего дилера или поставщика.

Утилизация в других странах за пределами Европейского Союза

Действие этого символа распространяется на Европейский Союз. Если вы собираетесь утилизировать данный продукт, запросите необходимую информацию о надлежащем способе утилизации у местных властей или у своего дилера.

CE Данное изделие соответствует всем основным действующим для него требованиям директив ЕС.

Copyright © 2019, Fast ČR, a.s.