SENCOR®

SVC 5501BK 3AAA
SVC 5500WH 3AAA

RU ▪ Пылесос

Перевод оригинального руководства

Copyright © 2019, Fast ČR, a.s.

Revision 12/2019

Пылесос

Важные указания по технике безопасности

ВНИМАТЕЛЬНО ПРОЧТИТЕ И СОХРАНИТЕ ДЛЯ ДАЛЬНЕЙШЕГО ИСПОЛЬЗОВАНИЯ.

- Дети в возрасте 8 лет и старше, а также лица с нарушениями физических, умственных или психических способностей либо с недостаточным опытом и знаниями, не могут пользоваться данным электроприбором, если они не находятся под присмотром или не были проинструктированы об использовании электроприбора безопасным способом и не осознают потенциальную опасность.
- Дети не должны играть с электроприбором Чистку и уход не должны выполнять дети без присмотра.
- Если кабель питания поврежден, замените его в специализированной сервисной мастерской для предотвращения возникновения опасной ситуации. Запрещено эксплуатировать электроприбор с поврежденным кабелем питания.
- Перед чисткой или техническим обслуживанием прибора выньте вилку кабеля питания из розетки.
- Пылесос предназначен для использования в бытовых условиях, в офисах и других подобных помещениях. Не используйте его в промышленных условиях.
- Не подвергайте пылесос попаданию прямого солнечного света и не помещайте его в близости открытого огня или приборов – источников тепла.
- Перед подключением прибора к электрической розетке убедитесь, что номинальное напряжение, указанное на заводской табличке, соответствуют напряжению в сети.
- Обратите внимание, чтобы сетевой кабель не касался горячей поверхности или острых предметов.
- Не погружайте пылесос в воду или другие жидкости и не мойте его под проточной водой.
- Перед тем, как включить пылесос, убедитесь, что в него вставлен мешок для сбора пыли, а все фильтры на входе и на выходе находятся на своих местах.
- Обратите внимание на то, чтобы во время работы пылесоса не были

Copyright © 2019, Fast ČR, a.s.

заблокированы отверстия для выхода воздуха или всасывающее отверстие.

- Не используйте пылесос для уборки:
  – тлеющих сигарет, горящих предметов, спичек или горячего пепла;
  – воды и прочих жидкостей;
  – огнеопасных или испаряющихся веществ;
  – острых предметов, таких как осколки, иглы, булавки и т. п.;
  – муки, штукатурки, цемента и прочих строительных материалов;
  – больших кусков бумаги или пластиковых пакетов, способных легко заблокировать всасывающее отверстие.
- При всасывании пыли с некоторых видов напольных покрытий может произойти образование электростатического заряда, который не представляет опасность для пользователя.
- Не прикладывайте всасывающую насадку или трубку к частям лица.
- Если вы оставляете пылесос без присмотра либо перестаете им пользоваться, а также перед чисткой всегда отсоединяйте его от электрической розетки.
- Чтобы отсоединить сетевой кабель от розетки потяните его за вилку, но ни в коем случае не за кабель. В противном случае можно повредить кабель питания или розетку. При наматывании рекомендуется придерживать сетевой кабель рукой.
- Не пользуйтесь пылесосом если он работает неправильно, если он был поврежден или погружался в воду. Не ремонтируйте пылесос самостоятельно и не регулируйте его настройки. Любой ремонт поручайте профессиональной мастерской. Самостоятельное вмешательство в устройство может привести к аннулированию гарантийных обязательств, например, гарантии качества.

Copyright © 2019, Fast ČR, a.s.

SENCOR®

SVC 5501BK 3AAA
SVC 5500WH 3AAA

A

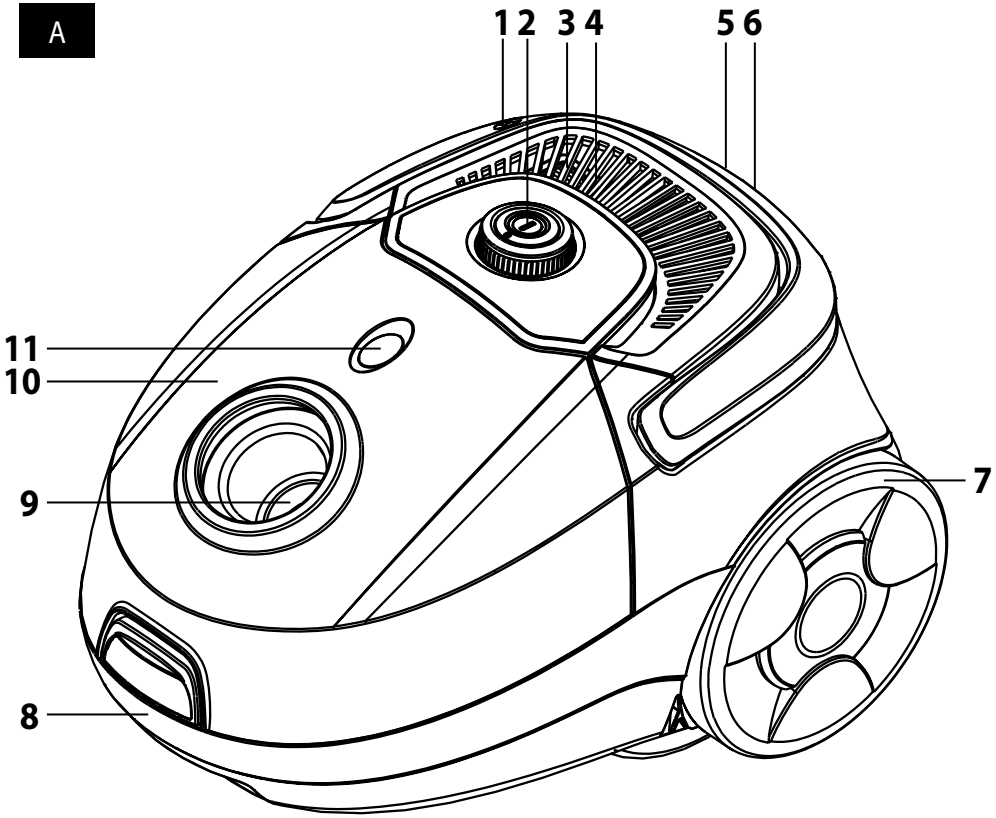

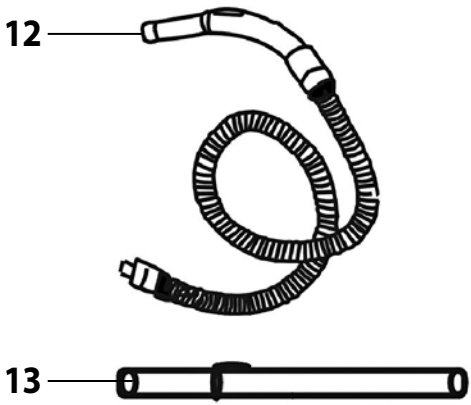

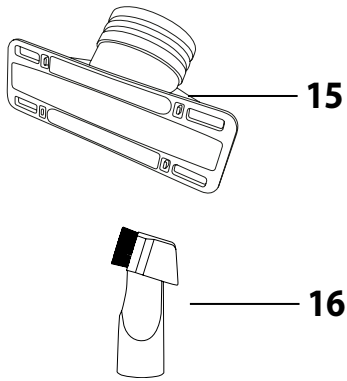

Copyright © 2019, Fast ČR, a.s.

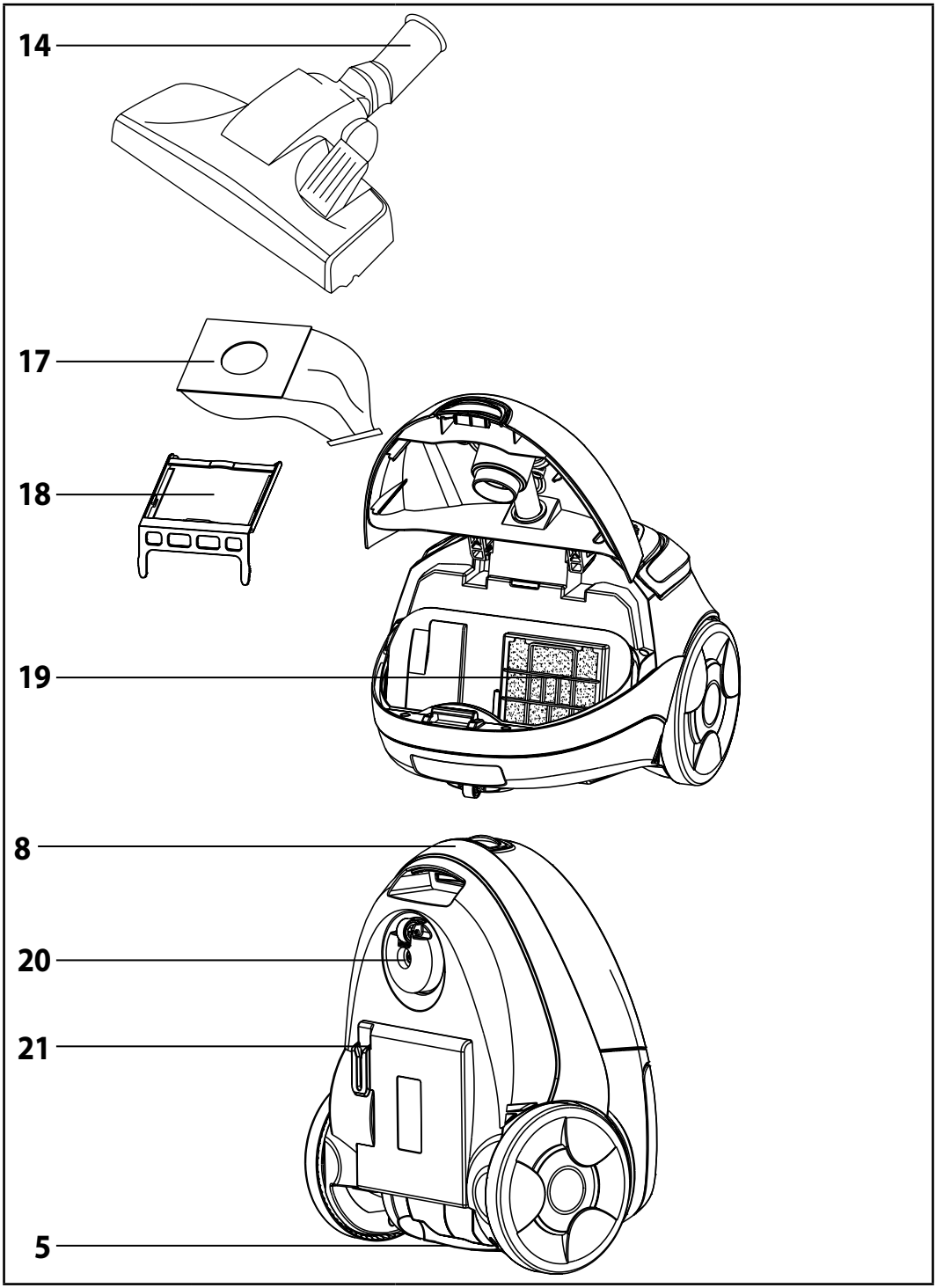
14
17
18
19
8
20
21
5

RU Пылесос
Руководство по эксплуатации

- Перед тем, как использовать этот прибор, пожалуйста, внимательно прочтите руководство пользователя, даже если вы уже знакомы с использованием аналогичных устройств. Используйте электроприбор только так, как это описано в данном руководстве пользователя. Сохраните это руководство для использования в будущем.
- Как минимум в течение действия установленного по закону срока устранения недостатков или гарантийных обязательств рекомендуется сохранять оригинальную коробку и упаковочный материал, кассовый чек и подтверждение о степени ответственности продавца или гарантийный талон. В случае перевозки рекомендуется снова упаковать прибор в оригинальную коробку.

ОПИСАНИЕ ЭЛЕКТРОПРИБОРА

A1 Ручка, кнопка намотки кабеля
A2 Кнопка включения / выключения / электронный регулятор мощности двигателя
A3 Защитная решетка выходного фильтра
A4 Выходной фильтр (расположен под защитной решеткой)
A5 Шлиц для хранения в горизонтальном положении
A6 On board (Щелевая насадка со щёткой 2 в 1)
A7 колесико
A8 Ручка
A9 Отверстие для подключения шланга
A10 Верхний кожух
A11 Индикатор переполнения мешка для сбора пыли
A12 Гибкий шланг
A13 Телескопическая трубка
A14 Насадка для пола
A15 Насадка для мебельной обивки
A16 Щелевая насадка со щёткой 2 в 1
A17 Мешок для сбора пыли
A18 Кронштейн для пылесборного мешка
A19 Моющийся впускной фильтр (расположен за съемной решеткой)
A20 Переднее колесико
A21 Крепление для вертикального положения

ПЕРЕД НАЧАЛОМ ИСПОЛЬЗОВАНИЯ

Перед первым использованием извлеките прибор и его принадлежности из упаковки и снимите все рекламные наклейки и этикетки. Проверьте прибор и убедитесь, что ни одна его часть не повреждена.

СБОРКА ПЫЛЕСОСА

Вставьте шланг в отверстие для всасывания воздуха:
Одновременно нажмите на два фиксатора, расположенные на наконечнике шланга **A12**, и вставьте наконечник в отверстие пылесоса **A9** до щелчка. Теперь шланг **A12** закреплен в правильной позиции.
Крепление телескопической трубы:
Наденьте гибкий шланг **A12** на широкую часть телескопической трубы **A13**.
Прикрепление насадки для пола к телескопической трубе:
Наденьте насадку для пола **A14** на узкую часть телескопической трубе **A13**.
Отрегулируйте длину телескопической трубы:
По мере необходимости отрегулируйте длину телескопической трубы **A13** – освободите и придерживайте фиксатор на трубе, одновременно устанавливая нужную длину. Затем отпустите фиксатор и выдвиньте трубку **A13** еще немного до щелчка. Теперь длина телескопической трубки **A13** зафиксирована.

ИСПОЛЬЗОВАНИЕ ПЫЛЕСОСА

Подключение пылесоса к электрической сети
Потянув за вилку кабеля питания, размотайте его на нужную длину. Вставьте вилку шнура в электрическую розетку.

Предупреждение:
Желтая отметка на кабеле питания предупреждает о том, что скоро он будет извлечен до конца. Ни в коем случае не вытаскивайте кабель дальше красной отметки.

Использование принадлежностей
Насадка для пола **A14** предназначена для чистки гладких твердых полов и ковров. В зависимости от типа очищаемой поверхности переключите клапан насадки для пола следующим образом:
- При чистке ковров переключением клапана спрячьте щетку.
- При чистке твердых (гладких) полов переключением клапана выдвиньте щетку наружу.

Щелевую насадку **A16** можно использовать для чистки труднодоступных мест, а насадка для мебельной обивки **A15** предназначена для деликатной чистки мебели различного типа.
Щелевую насадку со щёткой 2 в 1 **A16** можно закрепить прямо к рукоятке гибкого шланга **A12** или телескопической трубке **A13**.

Включение и отключение пылесоса
Чтобы включить подсветку, нажмите на кнопку **A2**. Чтобы выключить ее, нажмите на кнопку **A2** еще раз.

Регулирование мощности всасывания
Мощность всасывания регулируется поворотом кнопки **A2**, которая также служит электронным регулятором мощности двигателя. При повороте кнопки **A2** по часовой стрелке к позиции «MAX» мощность пылесоса повышается, а при его повороте в обратном направлении к позиции «MIN» мощность снижается. Регулирование в меньшем диапазоне можно производить механической подвижной заслонкой на рукоятке шланга **A12**.

Советы
Используйте максимальную мощность всасывания только для чистки ковров и твердых напольных покрытий. Используйте пониженную мощность всасывания для чистки мебельной обивки, штор и пр.
Если в процессе работы с пылесосом засорится шланг **A12**, отсоедините от него телескопическую трубу **A13**, а затем отсоедините сам шланг **A12** от пылесоса. Затем вставьте рукоятку в отверстие для всасывания на пылесосе, и поток воздуха прочистит засор.

Кратковременное прерывание работы с пылесосом
Если нужно ненадолго прервать работу с пылесосом, можно использовать горизонтальную **A5** или вертикальную **A21** позицию парковки на корпусе пылесоса, куда вставляется фиксатор на насадке для пола **A14**.

Предупреждение:
Не перемещайте пылесос, если он установлен в вертикальное положение! Это может привести к тому, что штифт на насадке для пола **A14** сломается.

Окончание работы с пылесосом
После завершения работы с пылесосом сначала выключите его, нажав на кнопку **A2**, а затем отсоедините вилку шнура питания от электрической розетки.
Чтобы кабель свернулся внутри пылесоса, одной рукой нажмите и удерживайте кнопку намотки **A1**, а другой рукой удерживайте кабель.

Совет:
Если кабель не свернулся внутри пылесоса полностью, отпустите кнопку намотки **A1**, вытащите кабель из пылесоса примерно на 50 см, а затем снова нажмите и удерживайте кнопку намотки **A1**.

Переноска пылесоса
Пылесос можно брать и переносить за ручку **A1** и **A8**.

ЧИСТКА И УХОД

Перед чисткой отсоедините вилку кабеля питания от электрической розетки.

Предостережение:
Для предотвращения опасности удара эл. током не погружайте прибор, кабель питания и вилку кабеля питания в воду или иные жидкости.

Замена мешка для сбора пыли
Светящийся индикатор **A11** сообщает о необходимости замены мешка для сбора пыли **A17**. Если не заменить мешок **A17**, то всасывающая мощность пылесоса снизится.
1. Откройте верхний кожух **A10**, потянув его вверх.
2. Потянув мешок для сбора пыли за манжету, выньте его из пластикового кронштейна **A18** и вставьте новый мешок.
3. Закройте верхний кожух пылесоса **A10**, при этом должен раздаться щелчок.

Copyright © 2019, Fast ČR, a.s.

Замена и чистка впускного фильтра

1. Откройте верхний кожух **A10**, потянув его вверх.
2. Потянув мешок для сбора пыли за манжету, выньте его из пластикового кронштейна **A18**, освобождая пространство для снятия фильтра **A19**.
3. Снимите защитную решетку и извлеките фильтр **A19**.
4. В случае незначительного засорения можно промыть фильтр **A19** под струей воды комнатной температуры, а затем отложить, чтобы он просох на воздухе. Не сушите его на батарее или при помощи фена. Если фильтр **A19** сильно загрязнен, замените его на новый.
5. Верните чистый и сухой фильтр **A19** на свое место и зафиксируйте его решеткой.
6. Вставьте обратно мешок для сбора пыли **A17**.
7. Закройте верхний кожух **A10**.

Предупреждение:
Ни в коем случае не вставляйте в пылесос мокрый или влажный фильтр! Обязательно дождитесь, пока он полностью высохнет.

Замена входного фильтра

1. Снимите защитную решетку **A3** и выньте входной фильтр **A4**.
2. Замените его на новый и установите на свое место защитную решетку **A3**.

Предупреждение:
Не используйте пылесос без установленных фильтров (**A4** и **A19**).

Чистка пылесоса

Для чистки внешних частей прибора используйте мягкую тряпку, смоченную в теплой воде. Не используйте едкие чистящие средства, растворители или разбавители, поскольку это может повредить поверхность прибора.

Хранение

Можно хранить пылесос разобранным на отдельные детали или оставить его в вертикальном положении.

УСТРАНЕНИЕ ПРОБЛЕМ

Перед тем, как обратиться в мастерскую по ремонту, сверьтесь со следующей таблицей:

Проблема	Возможная причина	Возможное решение
Двигатель не включается.	Кабель питания ненадежно вставлен в электрическую розетку. Электрическая розетка неисправна. Пылесос не включен.	Надежно вставьте вилку в электрическую розетку. Проверьте электрическую розетку. Включите прибор.
Слабая мощность всасывания.	Прибор засорился. Мешок для сбора пыли **A17** переполнен.	Удалите предметы, засорившие прибор. Замените его на новый.
Кабель не полностью наматывается.	В процессе намотки кабель мог попасть мимо барабана.	При намотке держите кабель слегка натянутым.
Невозможно вытащить кабель.	Кабель неправильно свернулся.	Нажмите на кнопку **A1** и повторите попытку.
Кабель свернется автоматически.	Поврежден механизм намотки.	Обратитесь в квалифицированную ремонтную мастерскую.
Не закрывается верхний кожух **A10**.	Неправильно вставлен впускной фильтр **A19**.	Правильно вставьте впускной фильтр **A19**.

ТЕХНИЧЕСКИЕ ДАННЫЕ

Диапазон номинального напряжения	220–240 В пер. тока
Номинальная частота	50 / 60 Гц
Номинальная мощность	700 Вт
Уровень шума	75 дБ(A)
Длина шнура питания	5 м
Рабочий радиус доступа	8 м
Вместимость мешка для сбора пыли	2 л
Размеры (длина x ширина x высота)	350 × 268 × 228 мм
Масса	3,75 кг

Заявленный уровень шума данного прибора составляет 75 дБ(A), что соответствует уровню акустической мощности A, по сравнению с эталонной акустической мощностью 1 пВт.

Класс защиты от поражения электрическим током:
Класс II – Защита от поражения электрическим током обеспечивается двойной или усиленной изоляцией.

Производитель оставляет за собой право на внесение изменений в текст и технические характеристики.

УКАЗАНИЯ И ИНФОРМЦИЯ ПО ОБРАЩЕНИЮ С ИСПОЛЬЗОВАННОЙ УПАКОВКОЙ

Использованный упаковочный материал поместите в место сбора коммунальных отходов.

УИЛИЗАЦИЯ ИСПОЛЬЗОВАННЫХ ЭЛЕКТРИЧЕСКИХ И ЭЛЕКТРОННЫХ ПРИБОРОВ

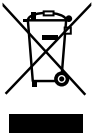

Этот символ на изделии или сопроводительной документации означает, что используемые электрические и электронные изделия не следует выбрасывать вместе с бытовыми отходами. Для надлежащей обработки, утилизации и переработки сдайте эти продукты в установленные пункты сбора отходов. Кроме того, в некоторых странах Европейского Союза и других европейских странах вы можете вернуть свои изделия местному продавцу в случае приобретения эквивалентного нового изделия. Правильная утилизация данного изделия поможет сохранить ценные природные ресурсы и предотвратить возможные отрицательные последствия для окружающей среды и здоровья человека, которые могут возникнуть в результате неправильной утилизации отходов. Для более подробной информации, пожалуйста, свяжитесь с местными властями или обратитесь в ближайший пункт сбора. Неправильная утилизация этих отходов может, в соответствии с национальными правилами, повлечь за собой штраф.

Для субъектов предпринимательской деятельности в странах Европейского Союза

Если вы собираетесь утилизировать электрическое и электронное оборудование, то запросите необходимую информацию у своего дилера или поставщика.

Утилизация в других странах за пределами Европейского Союза

Действие этого символа распространяется на Европейский Союз. Если вы собираетесь утилизировать данный продукт, запросите необходимую информацию о надлежащем способе утилизации у местных властей или у своего дилера.

Этот продукт соответствует всем основным требованиям директив ЕС, которые к нему относятся.

Copyright © 2019, Fast ČR, a.s.