SENCOR® SFE 2340WH

GR ▪ Επιτραπέζιος ανεμιστήρας

Μετάφραση του πρωτότυπου εγχειριδίου

Copyright © 2020, Fast ČR, a.s.

Revision 12/2020

Επιτραπέζιος ανεμιστήρας

Σημαντικές οδηγίες για την ασφάλεια

ΣΗΜΑΝΤΙΚΕΣ ΟΔΗΓΙΕΣ ΑΣΦΑΛΕΙΑΣ ΔΙΑΒΑΖΕΤΕ ΠΡΟΣΕΚΤΙΚΑ ΚΑΙ ΦΥΛΑΣΣΕΤΕ ΓΙΑ ΜΕΛΛΟΝΤΙΚΗ ΧΡΗΣΗ.

- Η παρούσα συσκευή μπορεί να χρησιμοποιείται από παιδιά 8 ετών και άνω και από άτομα με μειωμένες σωματικές ή πνευματικές ικανότητες ή από άπειρα άτομα μόνο εφόσον επιβλέπονται από κατάλληλο άτομο ή έχουν ενημερωθεί για τον τρόπο χρήσης του προϊόντος με ασφαλή τρόπο και κατανοούν τους πιθανούς κινδύνους από την εσφαλμένη χρήση της.
- Τα παιδιά δεν πρέπει να παίζουν με τη συσκευή. Ο καθαρισμός και η συντήρηση μπορούν να εκτελούνται από τον χρήστη αλλά όχι από παιδιά χωρίς επίβλεψη.
- Στην περίπτωση που το καλώδιο ρεύματος έχει υποστεί ζημιά, αναθέτετε την επισκευή του σε κάποιο επαγγελματικό κέντρο σέρβις για την αποφυγή πρόκλησης ατυχήματος. Απαγορεύεται η χρήση της συσκευής, εάν το καλώδιο έχει υποστεί ζημιά.
- Ο ανεμιστήρας δεν προορίζεται για στερέωση σε εξωτερικά παράθυρα ή τοίχους.
- Βεβαιωθείτε ότι ο ανεμιστήρας έχει αποσυνδεθεί από την κύρια παροχή ισχύος προτού αφαιρέσετε την προστατευτική σχάρα.

- Προτού συνδέσετε τη συσκευή στην πρίζα, ελέγχετε εάν η ονομαστική τάση του ρεύματος στην ετικέτα της συσκευής συμφωνεί με την ηλεκτρική τάση της πρίζας.
- Συνδέετε τη συσκευή μόνο σε σωστά γειωμένη πρίζα.
- Η συσκευή έχει σχεδιαστεί για χρήση σε οικίες, γραφεία και παρεμφερείς χώρους. Μην τη χρησιμοποιείτε σε χώρους με πολλή σκόνη ή υγρασία, όπως δωμάτια πλυντηρίου ή μπάνια, σε χώρους όπου φυλάσσονται ουσίες με χημικές ή εκρηκτικές ιδιότητες, σε βιομηχανικό περιβάλλον ή σε εξωτερικούς χώρους!
- Μην τοποθετείτε τη συσκευή κοντά σε γυμνές φλόγες ή συσκευές που εκπέμπουν θερμότητα.
- Αποτρέψτε την επαφή του ανεμιστήρα, του καλωδίου και του φις με καυτή επιφάνεια.

Copyright © 2020, Fast ČR, a.s.

- Για την αποφυγή τραυματισμού από ηλεκτροπληξία, μην βυθίζετε τον ανεμιστήρα, το καλώδιο ή το φις σε νερό ή άλλο υγρό ή μην τα πλένετε κάτω από τρεχούμενο νερό.
- Απενεργοποιείτε πάντα τη συσκευή και αποσυνδέετέ την από την πρίζα όταν την αφήνετε χωρίς επίβλεψη, όταν δεν τη χρησιμοποιείτε και προτού τη συναρμολογήσετε, την αποσυναρμολογήσετε ή την καθαρίσετε.
- Αποσυνδέετε τη συσκευή από την πρίζα τραβώντας το φις, ποτέ το καλώδιο ρεύματος. Σε αντίθετη περίπτωση, θα μπορούσε να προκληθεί ζημιά στο καλώδιο ρεύματος ή την πρίζα.
- Βεβαιωθείτε ότι το καλώδιο ρεύματος δεν κρέμεται πάνω από την άκρη ενός τραπεζιού ή ότι δεν βρίσκεται σε επαφή με κάποια καυτή επιφάνεια. Μην τοποθετείτε τη συσκευή πάνω σε ασταθείς επιφάνειες, όπως χαλιά με πολύ μακρύ και πυκνό πέλος. Τοποθετείτε πάντα τη συσκευή πάνω σε καθαρή, επίπεδη, στεγνή και λεία επιφάνεια.
- Μην εκθέτετε παιδιά ή ηλικιωμένους ή άτομα που είναι καθηλωμένα στο κρεβάτι σε ροή ψυχρού αέρα για εκτεταμένη χρονική περίοδο.
- Μην καλύπτετε τη συσκευή με αντικείμενα ενώ βρίσκεται σε λειτουργία.
- Αποφύγετε την επαφή με τα περιστρεφόμενα μέρη της συσκευής. Μην εισάγετε τα δάχτυλά σας ή άλλα αντικείμενα μέσα από την προστατευτική σχάρα ενώ η συσκευή είναι συνδεδεμένη στην πρίζα. Αυτό ισχύει ιδιαίτερα, όταν η συσκευή βρίσκεται σε λειτουργία.
- Μην χρησιμοποιείτε τη συσκευή εάν δεν λειτουργεί σωστά, εάν έχει υποστεί ζημιά ή έχει βυθιστεί στο νερό. Για να αποφύγετε τυχόν επικίνδυνες καταστάσεις, μην επισκευάζετε μόνοι σας τη συσκευή και μην την τροποποιείτε με κανέναν τρόπο. Όλες οι επισκευές πρέπει να εκτελούνται σε εξουσιοδοτημένο κέντρο σέρβις. Επεμβαίνοντας οι ίδιοι στη συσκευή διατρέχετε τον κίνδυνο να ακυρώσετε τα δικαιώματά σας στο πλαίσιο της εγγύησης για ανεπαρκή απόδοση ή κακή ποιότητα.

Copyright © 2020, Fast ČR, a.s.

SENCOR® SFE 2340WH

A

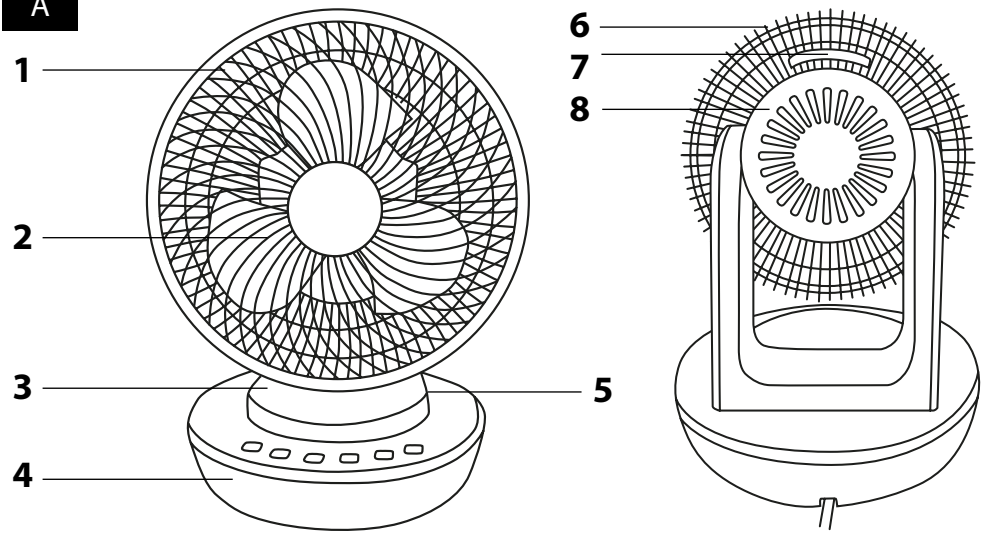

B

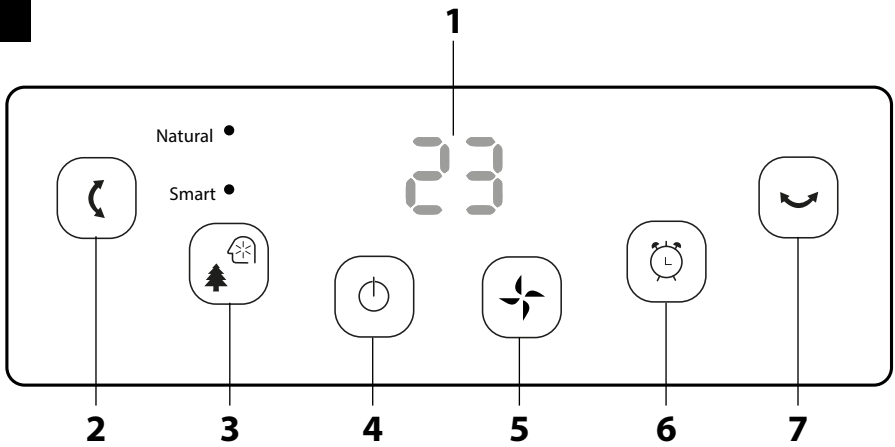

Copyright © 2020, Fast ČR, a.s.

C

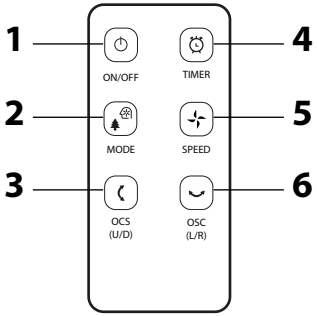

D

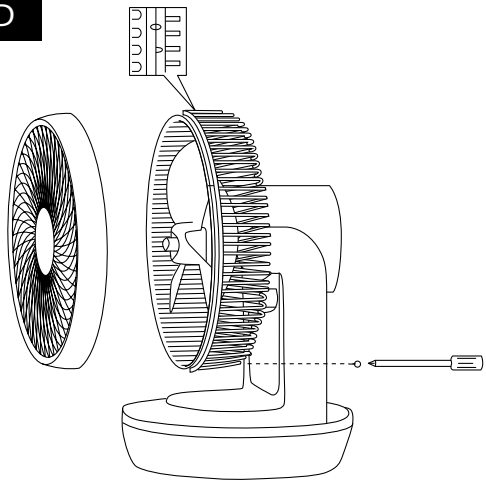

GR Επιτραπέζιος ανεμιστήρας

Εγχειρίδιο χρήσης

- Πριν από τη χρήση αυτής της συσκευής, διαβάστε προσεκτικά το εγχειρίδιο χρήσης, ακόμη και στην περίπτωση που είστε ήδη εξοικειωμένοι με τη χρήση παρόμοιων τύπων συσκευών. Χρησιμοποιείτε τη συσκευή μόνο όπως περιγράφεται στο παρόν εγχειρίδιο χρήσης. Φυλάσσετε το εγχειρίδιο χρήσης σε ασφαλές σημείο όπου θα μπορείτε να το βρείτε εύκολα, αν το χρειαστείτε.
- Συνιστούμε να φυλάξετε την αρχική χάρτινη συσκευασία, το υλικό συσκευασίας, την απόδειξη αγοράς μαζί με τη δήλωση ευθύνης του πωλητή ή την κάρτα εγγύησης, τουλάχιστον για όσο διάστημα δικαιούστε αποζημίωση για ανεπαρκή απόδοση ή κακή ποιότητα της συσκευής. Σε περίπτωση μεταφοράς της συσκευής, συνιστούμε να χρησιμοποιήσετε την αρχική συσκευασία του κατασκευαστή.

ΠΕΡΙΓΡΑΦΗ ΤΟΥ ΑΝΕΜΙΣΤΗΡΑ

A1 Μπροστινό κάλυμμα
A2 Πτερύγια ανεμιστήρα
A3 Πίνακας ελέγχου
A4 Κύρια μονάδα
A5 Σημείο αποθήκευσης τηλεχειριστηρίου
A6 Οπίσθιο κάλυμμα
A7 Λαβή
A8 Μονάδα μοτέρ

ΠΕΡΙΓΡΑΦΗ ΤΟΥ ΠΙΝΑΚΑ ΕΛΕΓΧΟΥ

B1 Οθόνη
B2 Κουμπί κάθετης περιστροφής
B3 Κουμπί επιλογής λειτουργίας
B4 Κουμπί On/OFF
B5 Κουμπί ρύθμισης ταχύτητας ανεμιστήρα
B6 Κουμπί ρύθμισης του χρονοδιακόπτη αυτόματης απενεργοποίησης
B7 Κουμπί περιστροφής

ΠΕΡΙΓΡΑΦΗ ΤΟΥ ΤΗΛΕΧΕΙΡΙΣΤΗΡΙΟΥ

C1 Κουμπί ενεργοποίησης/απενεργοποίησης (ON/OFF)
C2 Κουμπί επιλογής λειτουργίας (MODE)
C3 Κουμπί κάθετης περιστροφής (OSC U/D)
C4 Κουμπί ρύθμισης του χρονοδιακόπτη αυτόματης απενεργοποίησης (TIMER)
C5 Κουμπί ρύθμισης ταχύτητας ανεμιστήρα (SPEED)
C6 Κουμπί οριζόντιας περιστροφής (OSC L/R)

Σημείωση:
Ο ανεμιστήρας παρέχεται συναρμολογημένος.

ΧΡΗΣΗ ΤΟΥ ΑΝΕΜΙΣΤΗΡΑ

- Τοποθετήστε τον ανεμιστήρα σε μια οριζόντια, σταθερή, στεγνή και λεία επιφάνεια κοντά σε μια πρίζα. Συνδέστε το καλώδιο ρεύματος σε μια πρίζα. Ο ανεμιστήρας θα βγάλει ήχο μπιπ και όλες οι ενδείξεις θα ενεργοποιηθούν για λίγο. Ο ανεμιστήρας θα μεταβεί μετά στη λειτουργία αναμονής και στην οθόνη **B1** προβάλλεται η θερμοκρασία δωματίου.

Ενεργοποίηση και απενεργοποίηση του ανεμιστήρα

- Ενώσω ο ανεμιστήρας βρίσκεται σε λειτουργία αναμονής, πατήστε το κουμπί ⏻ και ο ανεμιστήρας θα ξεκινήσει. Η ένδειξη «1» θα εμφανιστεί στην οθόνη **B1**. Μετά η τιμή «1» θα σταθεροποιηθεί και μπορείτε να επιλέξετε τις προσωπικές σας ρυθμίσεις για τον ανεμιστήρα.
- Όταν δεν χρησιμοποιείτε τον ανεμιστήρα άλλο, πατήστε το κουμπί ⏻ και ο ανεμιστήρας θα μεταβεί στη λειτουργία αναμονής. Περιμένετε έως ότου απενεργοποιηθούν τα πτερύγια του ανεμιστήρα **A2** και έπειτα αποσυνδέστε το φις του καλωδίου ρεύματος από την πρίζα.

Ρύθμιση ταχύτητας

- Το κουμπί χρησιμοποιείται για τη ρύθμιση της ροής του αέρα. Πατήστε επανειλημμένα το κουμπί , για να αλλάξετε την ταχύτητα με την εξής σειρά: 1 – 2 – 3. Η επιλεγμένη ταχύτητα θα αναβοσβήσει στην οθόνη **B1** για λίγα λεπτά και όταν η τιμή σταθεροποιηθεί, ο ανεμιστήρας θα ξεκινήσει να λειτουργεί στην επιλεγμένη ταχύτητα.

Επιλογή τρόπου λειτουργίας

- Για να επιλέξετε τρόπο λειτουργίας, χρησιμοποιήστε το κουμπί . Πατήστε επαναλαμβανόμενα το κουμπί , για να επιλέξετε την επιθυμητή λειτουργία: "**Natural**", "**Smart**" ή "**Normal**" (φυσική, έξυπνη ή κανονική). Όταν έχει επιλεγεί η λειτουργία «**Έξυπνη**» ή «**Φυσική**», θα ανάψει η ενδεικτική λυχνία επάνω από την επιλεγμένη λειτουργία. Αν δεν ανάψει ενδεικτική λυχνία, έχει επιλεγεί η λειτουργία «**Κανονική**».

1. **Τρόπος λειτουργίας «Φυσική» –** σε αυτόν τον τρόπο λειτουργίας η ταχύτητα αλλάζει αυτόματα από χαμηλή σε υψηλή και αντίθετα σε σύντομα διαστήματα.
2. **Τρόπος λειτουργίας «Έξυπνη»** – σε αυτόν τον τρόπο λειτουργίας η ταχύτητα ανεμιστήρα ρυθμίζεται αυτόματα ανάλογα τη θερμοκρασία του δωματίου.
   Αν η θερμοκρασία στο δωμάτιο είναι ≥ 35 °C, ο ανεμιστήρας μπαίνει αυτόματα στη μεγαλύτερη ταχύτητα.
   Αν η θερμοκρασία στο δωμάτιο είναι μεταξύ 29 °C και 34 °C, ο ανεμιστήρας θα αλλάζει αυτόματα μεταξύ της μεσαίας ταχύτητας και της υψηλής ταχύτητας σε διαστήματα των 15 δευτερολέπτων.
   Αν η θερμοκρασία στο δωμάτιο είναι μεταξύ 26 °C και 28 °C, ο ανεμιστήρας θα αλλάζει αυτόματα μεταξύ της μεσαίας ταχύτητας και της χαμηλής ταχύτητας σε διαστήματα των 15 δευτερολέπτων.
   Αν η θερμοκρασία στο δωμάτιο είναι ≤ 25 °C, ο ανεμιστήρας μπαίνει αυτόματα στη χαμηλή ταχύτητα.
3. **Τρόπος λειτουργίας «Κανονική»** – σε αυτήν τη λειτουργία η ταχύτητα του ανεμιστήρα ρυθμίζεται ανάλογα τις προσωπικές σας επιλογές.

Ρύθμιση χρονοδιακόπτη της αυτόματης απενεργοποίησης:

- Για να ρυθμίσετε το χρονοδιακόπτη αυτόματης απενεργοποίησης, πατήστε το κουμπί . Πατήστε το κουμπί και στην οθόνη θα εμφανιστεί «0», ενώ θα ανάψει η ενδεικτική λυχνία επάνω από το κουμπί. Πατήστε επαναλαμβανόμενα το κουμπί , για να ρυθμίσετε το χρόνο (0 ως 8 ώρες), μετά την πάροδο του οποίου ο ανεμιστήρας θα απενεργοποιηθεί αυτόματα.

Ρύθμιση ταλάντωσης

- Ο ανεμιστήρας επιτρέπει την ταυτόχρονη ρύθμιση της κάθετης και οριζόντιας ταλάντωσης.
- Για να ρυθμίσετε την κάθετη ταλάντωση, πατήστε το κουμπί . Ο ανεμιστήρας θα ξεκινήσει να κινείται αυτόματα επάνω και κάτω. Πατήστε ξανά, για να απενεργοποιήσετε την κάθετη ταλάντωση. Ο ανεμιστήρας θα παραμείνει στη γωνία στην οποία βρισκόταν όταν απενεργοποιήσατε την κάθετη ταλάντωση.
- Για να ρυθμίσετε την οριζόντια ταλάντωση, πατήστε το κουμπί . Ο ανεμιστήρας θα ξεκινήσει να κινείται αυτόματα αριστερά και δεξιά. Πατήστε ξανά, για να απενεργοποιήσετε την οριζόντια ταλάντωση. Ο ανεμιστήρας θα παραμείνει στη γωνία στην οποία βρισκόταν όταν απενεργοποιήσατε την οριζόντια ταλάντωση.

Σημείωση:
Εάν πρέπει να ρυθμίσετε τον ανεμιστήρα σε συγκεκριμένη θέση, χρησιμοποιήστε το κουμπί κάθετης ή οριζόντιας ταλάντωσης (όχι και τα δύο) και όταν ο ανεμιστήρας βρίσκεται στην επιθυμητή θέση, πατήστε το κουμπί κάθετης ή οριζόντιας ταλάντωσης. Αυτό θα σταματήσει την κατακόρυφη ή οριζόντια ταλάντωση και ο ανεμιστήρας θα ρυθμιστεί στην επιθυμητή θέση.

Ένδειξη θερμοκρασίας

- Ο ανεμιστήρας έχει αισθητήρα που ανιχνεύει τη θερμοκρασία περιβάλλοντος. Οι λεπτομέρειες θερμοκρασίας εμφανίζονται στην οθόνη **B1** στη λειτουργία αναμονής του ανεμιστήρα.

Λειτουργία εξοικονόμησης ενέργειας

- Ο ανεμιστήρας έχει λειτουργία εξοικονόμησης ενέργειας, η οποία μειώνει τη φωτεινότητα της οθόνης **B1** περίπου 15 δευτερόλεπτα μετά την τελευταία ρύθμιση. Πατήστε οποιοδήποτε κουμπί, για να ανάψετε ξανά την οθόνη **B1**.

ΤΗΛΕΧΕΙΡΙΣΤΗΡΙΟ

Τοποθέτηση και αντικατάσταση μπαταριών στο τηλεχειριστήριο

- Σύρετε προς τα έξω τη θήκη μπαταρίας από την κάτω πλευρά του τηλεχειριστηρίου και τοποθετήστε μπαταρία τύπου CR2032 3V. Κατά την εισαγωγή της μπαταρίας προσέξτε τη σωστή πολικότητα.
- Αν η μπαταρία στο τηλεχειριστήριο έχει εξαντληθεί, αντικαταστήστε την με νέα μπαταρία ίδιου τύπου.
- Αν αποφασίσετε να μην χρησιμοποιείτε το τηλεχειριστήριο για μεγάλο χρονικό διάστημα, συνιστούμε να αφαιρέσετε την μπαταρία. Εάν παρουσιαστεί διαρροή υγρών της μπαταρίας μέσα στο τηλεχειριστήριο, μπορεί να προκληθεί ζημιά.

Σημείωση:
Ποτέ μην πετάτε τις μπαταρίες σε φωτιά, τις βραχυκυκλώνετε ή τις καταστρέφετε με οποιονδήποτε τρόπο. Μετά το τέλος της ζωής τους, ανακυκλώστε τις. Μην απορρίπτετε τις μπαταρίες μαζί με τα κοινά απορρίμματα.

- Οι λειτουργίες των κουμπιών στο τηλεχειριστήριο και τον πίνακα ελέγχου **A3** είναι ίδιες. Αν θέλετε να χρησιμοποιήσετε το τηλεχειριστήριο, στρέψτε το στον πίνακα ελέγχου **A3**.

Σημείωση:
Αν υπάρχουν εμπόδια μεταξύ του τηλεχειριστηρίου και του πίνακα ελέγχου **A3,** το σήμα ενδέχεται να μην μεταδοθεί.

ΚΑΘΑΡΙΣΜΟΣ ΚΑΙ ΣΥΝΤΗΡΗΣΗ

- Προτού καθαρίσετε τον ανεμιστήρα, βεβαιωθείτε ότι τον έχετε απενεργοποιήσει και αποσυνδέσει από την πρίζα.
- Για τον καθαρισμό μην χρησιμοποιείτε διαβρωτικά καθαριστικά προϊόντα, διαλύτες κ.ά. που θα μπορούσαν να προξενήσουν φθορά στη συσκευή.

Προειδοποίηση:
Για την αποφυγή πιθανού τραυματισμού από ηλεκτροπληξία, μην βυθίζετε τη συσκευή, τα καλώδια ρεύματος ή τα φις σε νερό ή άλλο υγρό.

Copyright © 2020, Fast ČR, a.s.

- Για να καθαρίσετε την εξωτερική επιφάνεια του ανεμιστήρα χρησιμοποιήστε ένα καθαρό, ελαφρώς βρεγμένο πανί. Στη συνέχεια, σκουπίστε όλες τις επιφάνειες μέχρι να στεγνώσουν τελείως. Βεβαιωθείτε ότι όταν καθαρίζετε δεν εισχωρεί νερό στη μονάδα μοτέρ **A8**.
- Μπορείτε να καθαρίσετε τα πτερύγια του ανεμιστήρα με μια ηλεκτρική σκούπα με τοποθετημένο το ακροφύσιο με τη βούρτσα. Αρχικά, πρέπει να αφαιρέσετε το μπροστινό προστατευτικό πλέγμα **A1** αφαιρώντας τις βίδες που βρίσκονται στο κάτω πίσω άκρο του ανεμιστήρα. Στη συνέχεια, γυρίστε προσεκτικά το μπροστινό κάλυμμα **A1** αριστερόστροφα. Ξεβιδώστε το κάλυμμα πτερυγίων ανεμιστήρα, για να αφαιρέσετε τα πτερύγια ανεμιστήρα **A2** - δείτε το σχήμα D.

Σημείωση:
Αν τα πτερύγια ανεμιστήρα **A2** είναι ιδιαίτερα βρώμικα, πλύνετε με ζεστό νερό και μικρή ποσότητα ήπιου καθαριστικού. Ξεπλύνετε και σκουπίστε μέχρι να στεγνώσει. Πριν τοποθετήσετε ξανά, βεβαιωθείτε ότι τα πτερύγια ανεμιστήρα **A2** είναι εντελώς στεγνά.

ΑΠΟΘΗΚΕΥΣΗ

- Όταν δεν χρησιμοποιείτε τον ανεμιστήρα για μεγάλο χρονικό διάστημα αποθηκεύστε τον σε καθαρό και στεγνό μέρος όπου δεν φτάνουν παιδιά.

ΤΕΧΝΙΚΕΣ ΠΡΟΔΙΑΓΡΑΦΕΣ

Ονομαστική τάση ..... 220–240 V ~
Ονομαστική συχνότητα ..... 50 – 60 Hz
Ονομαστική ισχύς εισόδου ..... 45 W
Επίπεδο θορύβου ..... μέγ. 53 dB(A)
Διάμετρος πτερυγίου ανεμιστήρα ..... 18 cm
Μέγιστη ροή αέρα του ανεμιστήρα ..... 14,62 m^3/min
Τιμή λειτουργίας ..... 0,46 (m^3/min)/W
Μέγιστη ταχύτητα ροής αέρα ..... 6,8 m/s
Πρότυπο για τη μέτρηση της τιμής λειτουργίας .... IEC 60335-2-80: 2015 σε συνδυασμό με IEC 60335-1: 2010, COR1: 2010, COR2: 2011, AMD1: 2013, AMD2: 2016,
Στοιχεία επικοινωνίας για περισσότερες πληροφορίες ..... FAST ČR, a.s., Černokostelecká 1621, 251 01 Říčany, Czechia

Το επίπεδο εκπομπής θορύβου της συσκευής SFE 2340WH είναι μέγ. 53 dB(A), το οποίο αντιστοιχεί στο επίπεδο A της ακουστικής ισχύος σε σχέση με την ακουστική ισχύ αναφοράς 1 pW.
Διατηρούμε το δικαίωμα να αλλάξουμε το κείμενο και τις τεχνικές προδιαγραφές.

ΟΔΗΓΙΕΣ ΚΑΙ ΠΛΗΡΟΦΟΡΙΕΣ ΣΧΕΤΙΚΑ ΜΕ ΤΗΝ ΑΠΟΡΡΙΨΗ ΤΩΝ ΧΡΗΣΙΜΟΠΟΙΗΜΕΝΩΝ ΥΛΙΚΩΝ ΣΥΣΚΕΥΑΣΙΑΣ

Απορρίπτετε τα χρησιμοποιημένα υλικά συσκευασίας σε κάποιον ειδικό χώρο απορριμμάτων του δήμου σας.

ΔΙΑΘΕΣΗ ΧΡΗΣΙΜΟΠΟΙΗΜΕΝΟΥ ΗΛΕΚΤΡΙΚΟΥ ΚΑΙ ΗΛΕΚΤΡΟΝΙΚΟΥ ΕΞΟΠΛΙΣΜΟΥ

Όταν προϊόντα ή πρωτότυπα έγγραφα φέρουν αυτό το σύμβολο, αυτό σημαίνει ότι τα χρησιμοποιημένα ηλεκτρικά ή ηλεκτρονικά προϊόντα δεν πρέπει να απορρίπτονται μαζί με τα υπόλοιπα οικιακά απορρίμματα. Για την ορθή απόρριψη, ανανέωση και ανακύκλωση, παραδώστε αυτά τα προϊόντα στα προβλεπόμενα σημεία συλλογής. Εναλλακτικά, σε ορισμένες χώρες της Ευρωπαϊκής Ένωσης ή άλλες ευρωπαϊκές χώρες μπορείτε να επιστρέψετε τη συσκευή στο τοπικό κατάστημα από όπου την αγοράσατε κατά την αγορά μιας νέας παρόμοιας συσκευής.
Η ορθή απόρριψη αυτού του προϊόντος συμβάλλει στην εξοικονόμηση πολύτιμων φυσικών πόρων και προστατεύει το περιβάλλον και την ανθρώπινη υγεία που διαφορετικά θα επηρεάζονταν από την ακατάλληλη απόρριψη των απορριμμάτων. Για περισσότερες λεπτομέρειες, συμβουλευτείτε τις τοπικές αρχές ή κάποια μονάδα συλλογής απορριμμάτων.
Σύμφωνα με τους εθνικούς κανονισμούς, ενδεχομένως να επιβάλλονται πρόστιμα για την εσφαλμένη απόρριψη αυτού του τύπου απορριμμάτων.

Για επιχειρήσεις με έδρα σε χώρες της Ευρωπαϊκής Ένωσης
Αν θέλετε να απορρίψετε ηλεκτρικές ή ηλεκτρονικές συσκευές, ζητήστε τις απαραίτητες πληροφορίες από το κατάστημα πώλησης ή τον προμηθευτή σας.

Απόρριψη σε άλλες χώρες εκτός της Ευρωπαϊκής Ένωσης.
Αυτό το σύμβολο ισχύει στην Ευρωπαϊκή Ένωση. Αν επιθυμείτε να απορρίψετε αυτό το προϊόν ζητήστε τις απαραίτητες πληροφορίες σχετικά με τον σωστό τρόπο απόρριψης από τον τοπικό δημοτικό φορέα ή το κατάστημα αγοράς.

Το συγκεκριμένο προϊόν πληροί όλες τις βασικές απαιτήσεις των σχετικών με αυτό οδηγιών της Ε.Ε.

Copyright © 2020, Fast ČR, a.s.