SENCOR® SVC 1038GR 3AAA

RU ▪ Пылесос без мешка для сбора пыли

Перевод оригинального руководства

Copyright © 2023, Fast ČR, a.s.

Пылесос без мешка для сбора пыли

Важные указания по технике безопасности

- Дети в возрасте 8 лет и старше, а также лица с нарушениями физических,умственныхилипсихическихспособностейлибо с недостаточным опытом и знаниями могут пользоваться данным электроприбором при условии, что они находятся под присмотром или были проинструктированы об использовании электроприбора безопасным способом, а также осознают потенциальную опасность.
- Дети не должны играть с электроприбором Чистку и уход не должны выполнять дети без присмотра.
- Если кабель питания поврежден, замените его в специализированной сервисной мастерской для предотвращения возникновения опасной ситуации. Запрещено эксплуатировать электроприбор с повреждённым кабелем питания.
- Перед чисткой или техническим обслуживанием прибора выньте вилку кабеля питания из розетки.

ПРЕДУПРЕЖДЕНИЕ:

Избегайте контакта с вращающимися частями принадлежностей пылесоса, устанавливаемых вручную. Есть опасность зацепиться об эти детали и пораниться.

- Пылесос предназначен для использования в бытовых условиях, в офисах и других подобных помещениях. Не используйте его в промышленных условиях.
- Не подвергайте пылесос попаданию прямого солнечного света и не помещайте его вблизи открытого огня или приборов, представляющих собой источники тепла.
- Перед подключением прибора к электрической розетке убедитесь, что номинальное напряжение, указанное на заводской табличке, соответствуют напряжению в сети.
- Обратите внимание, чтобы сетевой кабель не касался горячей поверхности или острых предметов.
- Не погружайте пылесос в воду или другие жидкости и не мойте его под проточной водой.
- Перед тем, как включить пылесос, убедитесь, что все его входные и выходные фильтры находятся на своих местах.
- Обратите внимание на то, чтобы во время работы пылесоса не были заблокированы отверстия для выхода воздуха или всасывающее отверстие.
- Не используйте пылесос для уборки:
  - тлеющих сигарет, горящих предметов, спичек или горячего пепла;
  - воды и прочих жидкостей;
  - горючих или испаряющихся веществ;
  - острых предметов, таких как осколки, иглы, булавки и т. п.;
  - муки, штукатурки, цемента и прочих строительных материалов;
  - крупных кусков бумаги или пластиковых пакетов, способных легко заблокировать всасывающее отверстие.

Copyright © 2023, Fast ČR, a.s.

- При всасывании пыли с некоторых видов напольных покрытий может произойти образование электростатического заряда, который не представляет опасность для пользователя.
- Не прикладывайте всасывающую насадку или трубку к частям лица.
- Если вы оставляете пылесос без присмотра либо перестаете им пользоваться, а также перед чисткой всегда отсоединяйте его от электрической розетки.
- Чтобы отсоединить сетевой кабель от розетки потяните его за вилку, но ни в коем случае не за кабель. В противном случае можно повредить кабель питания или розетку. При наматывании рекомендуется придерживать сетевой кабель рукой.
- Если кабель питания поврежден, замените его в профессиональной мастерской. Запрещено эксплуатировать пылесос с поврежденным сетевым кабелем.
- Не пользуйтесь пылесосом если он работает неправильно, если он был поврежден или погружался в воду. Не ремонтируйте пылесос самостоятельно и не регулируйте его настройки. Любой ремонт поручайте профессиональной мастерской. Самостоятельное вмешательство в устройство может привести к аннулированию гарантийных обязательств, например, гарантии качества.

Copyright © 2023, Fast ČR, a.s.

SENCOR SVC 1038GR 3AAA

A

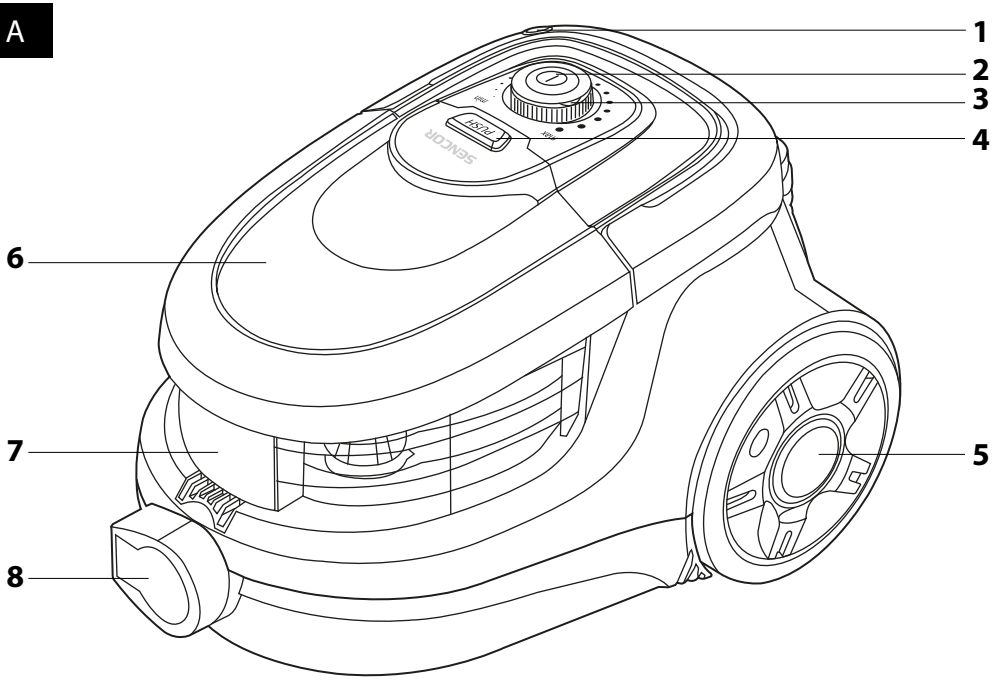

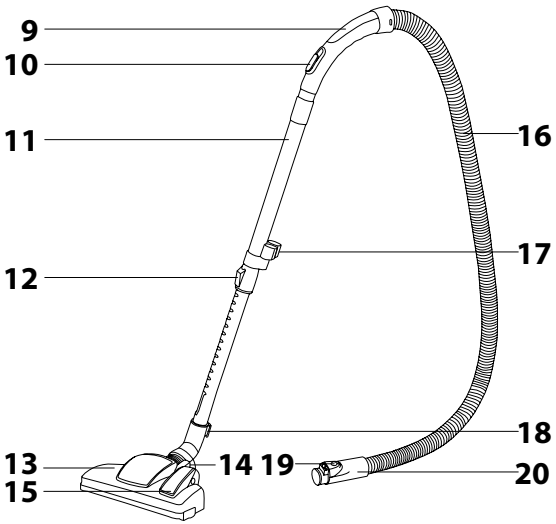

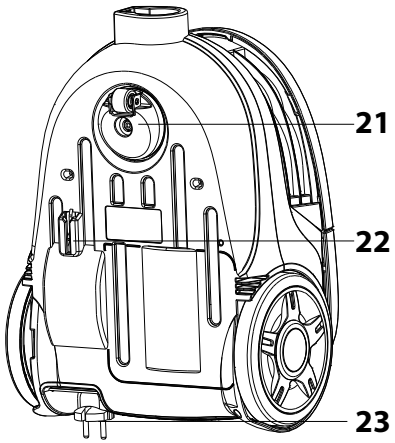

Copyright © 2023, Fast ČR, a.s.

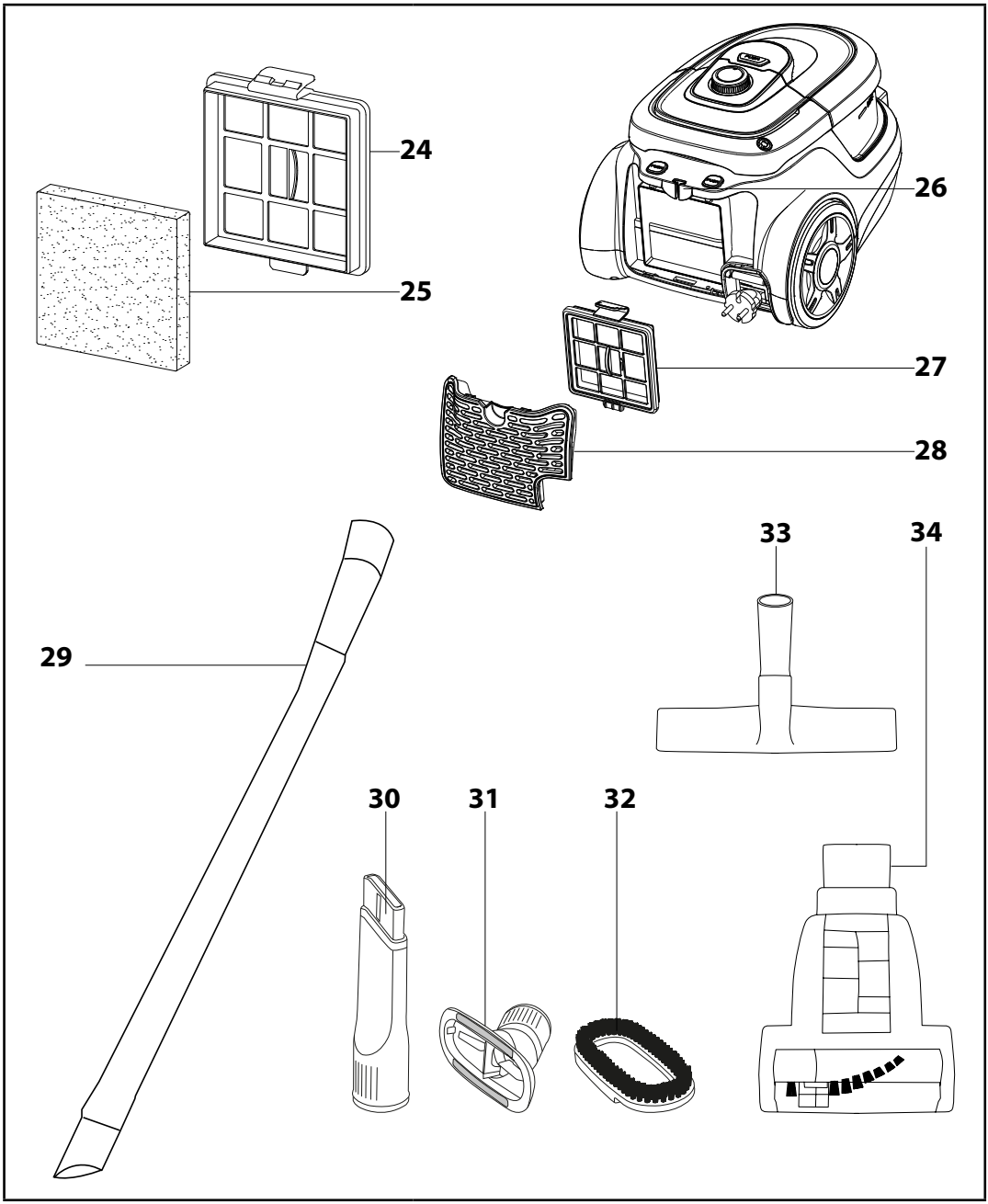
24
25
26
27
28
29
30
31
32
33
34

RU Пылесос без мешка для сбора пыли

Руководство по эксплуатации

ОПИСАНИЕ ПЫЛЕСОСА

A1 Кнопка намотки кабеля
A2 Кнопка включения / выключения
A3 Поворотный регулятор мощности всасывания
A4 Кнопка PUSH (для извлечения пылесборного контейнера)
A5 Резиновые колёсики
A6 Крышка контейнера для сбора пыли
A7 Контейнер для сбора пыли
A8 Отверстие для подключения шланга
A9 Рукоятка
A10 Подвижная заслонка вспомогательного всасывания воздуха
A11 Раздвижная труба
A12 Фиксатор раздвижной трубы
A13 Комбинированная насадка для пола
A14 Позиция клапана при чистке ковров
A15 Позиция клапана при чистке твердых (гладких) полов
A16 Шланг
A17 Крепление для принадлежностей
A18 Штифт для стоянки в горизонтальном и вертикальном положении
A19 Предохранитель
A20 Крепление шланга
A21 Переднее колёсико
A22 Стоянка в вертикальном положении
A23 Кабель питания
A24 Впускной фильтр
A25 Поролоновый фильтр предварительной очистки
A26 Стоянка в горизонтальном положении
A27 Выходной фильтр
A28 Защитная решетка выходного фильтра
A29 Длинная гибкая щелевая насадка
A30 Щелевая насадка
A31 Насадка для обивки
A32 Насадка со щеткой (легко устанавливается на насадку для обивки для того, чтобы осторожно чистить поверхности с мягкой обивкой)
A33 Насадка для твердых полов
A34 Мини-турбо-щетка

СБОРКА ПЫЛЕСОСА

Вставьте шланг в отверстие для всасывания воздуха:

- Одновременно нажмите на два фиксатора, расположенные на наконечнике шланга **A20**, и вставьте наконечник в отверстие пылесоса **A8** до щелчка. Теперь шланг **A16** закреплён в правильной позиции.

Наденьте рукоятку на раздвижную трубу:

- Наденьте рукоятку со шлангом на широкую часть раздвижной трубы **A11**.

Наденьте насадку для пола на раздвижную трубу:

- Наденьте насадку для пола **A13** на узкую часть раздвижной трубы **A11**.

Отрегулируйте длину телескопической трубы:

- По мере надобности отрегулируйте длину телескопической трубы **A11** – освободите фиксатор **A19** на трубе и, прижимая его в направлении стрелки, установите необходимую длину. Затем отпустите фиксатор **A19** и раздвиньте трубу **A11** ещё немного до щелчка. Теперь длина телескопической трубки **A11** зафиксирована.

ИСПОЛЬЗОВАНИЕ ПЫЛЕСОСА

Подключение пылесоса к электрической сети

- Потянув за вилку кабеля питания, размотайте его на нужную длину. Вставьте вилку шнура в электрическую розетку.

Предупреждение:
Желтая отметка на кабеле питания предупреждает о том, что скоро он будет извлечен до конца. Ни в коем случае не вытаскивайте кабель дальше красной отметки.

Регулирование насадки для пола в зависимости от типа поверхности

- В зависимости от типа очищаемой поверхности переключите клапан насадки для пола следующим образом:
  - При чистке ковров переключением клапана спрячьте щетку.
  - При чистке твердых (гладких) полов переключением клапана выдвиньте щетку наружу.

Включение и отключение пылесоса

- Чтобы включить пылесос, нажмите на кнопку включения / выключения **A2**. Чтобы выключить его, нажмите на кнопку **A2** ещё раз.

Регулирование мощности всасывания

- Мощность всасывания регулируется поворотной ручкой **A3**. Если поворачивать регулятор по часовой стрелке (по направлению к отметке «MAX»), то мощность пылесоса увеличивается, а против часовой стрелки (к отметке «MIN») – уменьшается. Более точное регулирование можно производить механической подвижной заслонкой **A10** на рукоятке шланга.

СОВЕТЫ

- Используйте максимальную мощность всасывания для чистки ковров и твердых полов. Используйте сниженную мощность для чистки мебельной обивки, штор и т. д.
- Если в процессе работы пылесоса рукоятка шланга засорится, снимите её с раздвижной трубы, а шланг отсоедините от пылесоса. Затем вставьте рукоятку в отверстие всасывания на пылесосе, и всосите засор, препятствующий потоку воздуха.

Кратковременное прерывание работы с пылесосом

- Если нужно ненадолго прервать работу с пылесосом, можно использовать для крепления щётки горизонтальную **A26** или вертикальную **A22** позицию на корпусе пылесоса, куда вставляется штифт **A18**, расположенный на насадке для пола.

Предупреждение:
Не перемещайте пылесос, если он установлен в вертикальное положение! Это может привести к тому, что штифт на насадке для пола сломается.

Окончание работы с пылесосом

- После завершения работы с пылесосом сначала выключите его, нажав на кнопку включения / выключения **A2**, а затем отсоедините вилку кабеля питания от электрической розетки.
- Чтобы кабель свернулся внутри пылесоса, одной рукой нажмите и удерживайте кнопку намотки **A1**, а другой рукой удерживайте кабель.

СОВЕТ:

- Если кабель не свернулся внутри пылесоса полностью, отпустите кнопку намотки **A1**, вытащите кабель из пылесоса примерно на 50 см, а затем снова нажмите и удерживайте кнопку намотки **A1**.

ИСПОЛЬЗОВАНИЕ ПРИНАДЛЕЖНОСТЕЙ

- Комбинированная насадка для пола **A13** обеспечивает тщательную и при этом бережную чистку гладких твердых полов, все это – благодаря щётке, на 100% состоящей из натурального ворса. Ей можно чистить чувствительные к царапинам полы, такие как деревянные и плавающие, мраморные полы, кафельную плитку, линолеум и т. д.
- Длинная щелевая насадка **A29** предназначена для чистки любых труднодоступных мест в вашем автомобиле.
- Щелевая насадка **A30** для чистки труднодоступных мест (например, окна, углы, книжные шкафы, щели между мебельными подушками, обивка и т. д.).
- Насадка для твердого пола **A33** обеспечивает тщательную и при этом бережную чистку гладких твердых полов, и все это – благодаря щетке, на 100 % состоящей из натурального ворса. Ей можно чистить чувствительные к царапинам полы, такие как деревянные и плавающие, мраморные полы, кафельную плитку, линолеум и т. д.
- Мини-турбо-щетка **A34** – это самый лучший помощник при уборке шерсти животных, волос и т. д., кроме того, она походит для чистки труднодоступных мест. Ее можно использовать не только для дома, но и для автомобиля. Она быстро и эффективно удаляет волосы, шерсть животных и другую грязь с сидений автомобиля, обивки, подушек и других текстильных поверхностей.

СОВЕТ:

- Если определённая принадлежность используется часто, можно держать её прикрепленной к специально приспособленному для этого кронштейну на раздвижной трубе.

ЧИСТКА И УХОД

Предупреждение:
Перед чисткой всегда отсоединяйте этот прибор от источника электроэнергии.

Опорожнение контейнера для пыли

- Следует вытряхивать контейнер для сбора пыли **A7**, как только он наполнится до отметки «MAX», иначе поток воздуха и всасывающая способность снизятся. Впрочем, мы рекомендуем вытряхивать контейнер для сбора пыли каждый раз после уборки.

1. Снимите шланг **A16**.
2. Нажмите на кнопку «PUSH» **A4** и извлеките контейнер для сбора пыли **A7**, потянув его вверх.
3. Снимите крышку контейнера **A6** и выньте пылевой фильтр. Вытряхните из неё пыль, если нужно – вымойте под струёй тёплой воды.
4. Переверните контейнер для сбора пыли **A7** над мусорной корзиной и высыпьте всю пыль и сор. Если контейнер сильно загрязнился, можно вымыть его под струёй тёплой воды. Однако, перед этим необходимо извлечь из него входной фильтр **A24** вместе с поролоновым фильтром предварительной очистки **A25**!
5. Вставьте пылевой фильтр в контейнер для сбора пыли **A7** и установите на него крышку **A6**.
6. Вставьте контейнер **A7** в пылесос.

Copyright © 2023, Fast ČR, a.s.

Предупреждение:
Перед тем, как вернуть в пылесос контейнер для сбора пыли **A7** вместе с пылевым фильтром, убедитесь, что все части совершенно сухие.

Замена и чистка впускного фильтра и поролонового фильтра предварительной очистки

1. Нажмите на кнопку «PUSH» **A4** и извлеките контейнер для сбора пыли **A7**, потянув его вверх.
2. Отстегните обе защёлки пластмассовой рамки впускного фильтра **A24**, выньте его из контейнера для сбора пыли **A7** ,затем выньте поролоновый фильтр предварительной очистки **A25**.
3. Вымойте оба фильтра под струёй тёплой воды, в случае необходимости замените на новые.
4. После этого верните на свои места сначала поролоновый фильтр предварительной очистки **A25**, а затем впускной фильтр **A24**; раздастся щелчок двух застёгивающихся фиксаторов.
5. Вставьте контейнер для сбора пыли **A7** обратно в пылесос.

Предупреждение:
Ни в коем случае не вставляйте в пылесос мокрые или влажные фильтры! Обязательно дождитесь, пока они полностью высохнут.

Замена входного фильтра

- Сначала снимите решётку выходного фильтра **A28**, взявшись за неё в месте фиксаторов и потянув наружу.
- Выньте выходной фильтр **A27** и замените его на новый.
- Вставив фильтр **A27**, верните на своё место решётку выходного фильтра **A28** и защёлкните её в точках двух фиксаторов.

Предупреждение:
Вставляйте фильтр **A27** в пылесос, повернув его пластиковой решеткой наружу!

Чистка пылесоса

- Для чистки внешних частей прибора используйте мягкую тряпку, смоченную в теплой воде. Не используйте едкие чистящие средства, растворители или разбавители, поскольку это может повредить поверхность прибора.

УСТРАНЕНИЕ ПРОБЛЕМ

- Перед тем, как обратиться в мастерскую по ремонту, сверьтесь со следующей таблицей:

Проблема	Возможная причина	Решение
Двигатель не включается.	- Кабель питания ненадежно вставлен в электрическую розетку. - Электрическая розетка неисправна. - Пылесос не включен.	- Надёжно вставьте вилку в электрическую розетку. - Проверьте электрическую розетку. - Включите пылесос.
Слабая мощность всасывания.	- Прибор засорился. - Необходимо прочистить пылевой фильтр. - Контейнер для пыли находится в неправильном положении. - Фильтр засорён	- Удалите застрявший материал. - Прочистите пылевой фильтр. - Закройте контейнер для сбора пыли. - Прочистите фильтр.
Кабель не полностью наматывается.	В процессе намотки кабель мог попасть мимо барабана.	При намотке держите кабель слегка натянутым.
Невозможно вытащить кабель.	Кабель неправильно свернулся.	Нажмите кнопку самостоятельной намотки кабеля и повторите попытку.
Не работает регулирование мощности.	Прибор неисправен.	Обратитесь в квалифицированную ремонтную мастерскую.
Кабель питания сворачивается, когда это не требуется.	Поврежден механизм намотки.	Обратитесь в квалифицированную ремонтную мастерскую.
Контейнер для пыли не закрывается.	Пылевой фильтр находится в неправильном положении.	Закрепите пылевой фильтр и повторите попытку.

ТЕХНИЧЕСКИЕ ДАННЫЕ

Номинальное напряжение ..... 220–240 В переменного тока
Номинальная частота ..... 50 / 60 Гц
Номинальная мощность ..... 750 Вт
Класс защиты (защита от поражения электрическим током) II
Уровень шума ..... 75 дБ(A)
Длина кабеля питания ..... 7 м
Рабочий радиус действия ..... 10 м
Емкость контейнера для сбора пыли ..... 1 л
Размеры (длина × ширина × высота) ..... 380 × 280 × 255 мм
Масса ..... 4,75 кг

Декларируемый уровень шума данного прибора составляет 75 дБ(A), что соответствует уровню акустической мощности A по сравнению с эталонной акустической мощностью 1 пВт.
Производитель оставляет за собой право на внесение изменений в текст и технические характеристики.

УКАЗАНИЯ И ИНФОРМАЦИЯ ПО ОБРАЩЕНИЮ С ИСПОЛЬЗОВАННОЙ УПАКОВКОЙ

Использованный упаковочный материал поместите в место сбора коммунальных отходов.

УТИЛИЗАЦИЯ ИСПОЛЬЗОВАННЫХ ЭЛЕКТРИЧЕСКИХ И ЭЛЕКТРОННЫХ ПРИБОРОВ

Этот символ на изделии или в сопроводительной документации означает, что после завершения эксплуатации электрические и электронные товары не следует выбрасывать вместе с бытовыми отходами. Для надлежащей обработки, утилизации и переработки сдайте эти изделия в предназначенные пункты сбора отходов. В качестве альтернативы в некоторых странах Европейского Союза и других европейских странах можно вернуть свои изделия местному продавцу в случае приобретения эквивалентного нового продукта.
Правильная утилизация данного продукта поможет сохранить ценные природные ресурсы и предотвратить возможные отрицательные последствия для окружающей среды и здоровья человека, которые могут возникнуть в результате неправильной утилизации отходов. Для более подробной информации, пожалуйста, свяжитесь с местными властями или обратитесь в ближайший пункт сбора.
Неправильная утилизация этих отходов может, в соответствии с национальными правилами, повлечь за собой штраф.

Для субъектов предпринимательской деятельности в странах Европейского Союза

Если вы собираетесь утилизировать электрическое и электронное оборудование, запросите необходимую информацию у своего продавца или поставщика.

Утилизация в других странах за пределами Европейского Союза

Действие этого символа распространяется на Европейский Союз. Если вы собираетесь утилизировать данный продукт, запросите необходимую информацию о надлежащем способе утилизации у местных властей или у своего дилера.

Это изделие отвечает всем распространяющимся на него основным требованиям директив ЕС.

Copyright © 2023, Fast ČR, a.s.