Catler®

Használati útmutató
BOTMIXER VÁKUUMOS
TARTOZÉKKAL

STICK BLENDER WITH VACUUM ATTACHMENT

SB 810

BOTMIXER VÁKUUMOS TARTOZÉKKAL

TARTALOM

3 Az ön biztonsága az első helyen

7 Ismerkedjen meg az SB 810 mixerrel

9 Az SB 810 mixer összeállítása és szetszerelése

17 Az SB 810 mixer használata

20 Karbantartás és tisztítás

22 Hibaelhárítás

AZ ÖN BIZTONSÁGA AZ ELSŐ HELYEN

Tisztában vagyunk vele, milyen fontos a biztonság, ezért a kezdeti ötlettől magáig a gyártásig ügyelünk az Ön biztonságára. Mindazonáltal kérjük, hogy a készülék használata során óvatosan járjon el és tartsa be a következő utasításokat.

- Ezt a készüléket gyermekek nem használhatják. A készüléket és a tápkábelt gyermekektől távol kell tartani.
- Ezt a készüléket csökkent mentális és fizikai képességű személyek csak abban az esetben használhatják, ha felügyelet alatt vannak vagy megismertették velük a készülék biztonságos használati módját és tisztában vannak az esetleges veszélyekkel.
- Gyermekeknek tilos a készülékkel játszani.
- A felhasználó által végzett tisztítást és karbantartást nem végezhetik gyermekek.
- Ha a tápkábel sérült, cseréjét bízza szervizközpontra, hogy elkerülje veszélyes helyzetek kialakulását. Sérült hálózati kábellel a készüléket tilos használni.
- Helytelen használat esetén baleset kockázata áll fönn.
- Különös figyelemmel nyúljon a vágópengékhez, főleg amikor a pengét kiveszi az edényből, kiüríti az edényt, és tisztítás közben.

- Az élelmiszerekkel érintkező alkatrészeket mossa el kevés mosogatószerrel kevert meleg vízben. Öblítse le és törölje szárazra őket.
- A készüléket mindig húzza ki a hálózatból, ha felügyelet nélkül hagyja, és szerelés, szétszerelés vagy tisztítás előtt.
- Tartozékok vagy használat közben mozgó alkatrészek cseréje előtt kapcsolja ki a készüléket és húzza ki a hálózati aljzatból.

- A készülék első használata előtt távolítson el, és környezetkímélő módon semmisítsen meg minden csomagolóanyagot és reklámcímkét. Ellenőrizze, nem sérült-e a készülék. Semmiképpen ne használjon sérült készüléket, sérült kábelt stb.
- A készülék használata előtt figyelmesen olvassa el valamennyi utasítást, és az útmutatót tegye biztonságos helyre esetleges későbbi szükség esetére.
- Kisgyermekek megfulladásának elkerülése érdekében távolítsa el a készülék tápkábelének védőcsomagolását és biztonságosan semmisítse meg.
- A készülék hálózatba csatlakoztatása előtt győződjön meg róla, hogy a típuscímkén jelzett feszültség megfelel a hálózati feszültségnek.
- Ne a tápkábelnél fogva húzza ki a készüléket a hálózati aljzatból. Ezzel megsérülhet a tápkábel vagy a csatlakozó. A tápkábelt az aljzatból a dugónál fogva húzza ki.
- Ne csatlakoztassa vagy húzza ki nedves kézzel a készülék tápkábelét a hálózati aljzatból.
- A tápkábelt tartsa szárazon. Soha ne használja a készüléket kád, zuhanyzó, vagy medence közvetlen közelében.
- Az esetleges áramütés elkerülése érdekében ne tegye ki a készüléket vagy annak tápkábelét csöpögő vagy fröccsenő víznek, és ne merítse vízbe vagy más folyadékba.
- Mielőtt a készüléket az áramforráshoz csatlakoztatja és bekapcsolja, ellenőrizze, hogy teljesen és megfelelően össze van-e állítva. Ez különösen igaz a rúdtartozék levehető késeire. Mindig győződjön meg arról, hogy a kés megfelelően van rögzítve a rúdtartozékhoz, és az anya meg van húzva. Kérjük, tartsa be az ebben az útmutatóban található utasításokat. Ne használja a készüléket, ha a kés laza vagy rosszul van felszerelve. Fennáll a veszély, hogy a kés meglazul, megrongálja a készüléket és súlyos sérülést okoz.
- Ne használja a készüléket, ha az nem működik megfelelően, ha megsérült vagy vízbe merült.
- Használat után mindig kapcsolja ki a készüléket, és húzza ki a hálózati aljzatból.
- Ezt a készüléket otthonokban, irodákban és hasonló helyiségekben történő használatra szánták. Ne használja ipari környezetben vagy szabadban, vagy magas páratartalmú helyiségekben, mint például mosoda vagy fürdőszoba.
- A készüléket a rendeltetésétől eltérő célokra használni tilos.

- A készüléket csak eredeti gyári tartozékkal használja. Soha ne használjon olyan tartozékot, amit nem a készülékhez kapott vagy a gyártó nem ajánlja kifejezetten a használatát.
- A készüléket nagy adagoknál ne használja tovább 1 percnél. Minden újabb bekapcsolás előtt hagyja a motort legalább 3 percig pihenni. A töltés során mindig tartsa be a maximum jelzést.
- Ne turmixoljon szénsavas italokat, mert kifuthatnak.
- Ha az élelmiszer megakad a késegységen, engedje el a kapcsolót és várja meg, míg a késegység teljesen megáll. Ezután húzza ki a tápkábelt a hálózati aljzatból, és egy fakanál vagy spatula segítségével távolítsa el az élelmiszert a késegységről. Semmi esetre se használja az ujjait, mert a kések nagyon élesek.
- Kezét, ujjait, haját, ruháját, fakanalat és minden más konyhai eszközt tartson távol a készüléktől működés közben. A készülék szétszerelése és tisztítása előtt a készüléket kapcsolja ki, várja meg amíg a kések teljesen megállnak és a hálózati csatlakozódugót is húzza ki a fali aljzatból. Ne érjen a mozgó alkatrészekhez.
- Működés közben ne távolítsa el a tartozékokat a motoregységből.
- A mixert csak étel- és/vagy italkészítésre használja. Ne működtesse a mixert üresen.
- Ne dolgozzon fel forró vagy forrásban lévő folyadékokat. Feldolgozás előtt hagyja kihűlni.
- Ne tegyen ki semmilyen alkatrészt vagy tartozékot szélsőséges hőmérsékletnek.
- A légelszívó tartozékot legfeljebb 1 percig használja. Állandó üzemeltetés esetén csak az ebben a kézikönyvben leírt utasításokat kövesse.
- A majonézkészítő tartozék kizárólag majonéz készítésére szolgál. Ne használja más célra, mint amire szánták.
- A készüléket ne tegye ki közvetlen napfénynek és ne tegye nyílt láng vagy olyan berendezések közelébe amelyek hőforrások, mint pld- elektromos vagy gáztűzhely.
- A készüléket mindig tiszta, száraz, egyenes, és stabil felületre tegye. Ne helyezze a készüléket a konyhai munkalap vagy az asztallap szélére, és ne használja a mosogató csepptálcáján. A készüléket ne helyezze ablakpárkányra se.
- A hálózati csatlakozónak könnyen hozzáférhetőnek kell lennie, hogy szükség esetén gyorsan ki lehessen húzni.
- Ne használja a készüléket programozóval, időkapcsolóval vagy bármilyen más tartozékkal, ami a készüléket önműködően kapcsolja.
- A készülékre ne tegyen semmilyen tárgyat, ne lépjen rá és ne üljön rá.
- Óvja a készüléket és a tartozékokat attól, hogy még kis magasságból is a földre vagy az asztalra essenek, és a rájuk eső tárgyaktól.
- Ne nyúljon a készülékhez, ha be van kapcsolva.
- Ha a készülék működésben van, vigyázzon a gyerekekre és háziállatokra.
- Soha ne hagyja a készüléket működés közben felügyelet nélkül.
- A készülék tisztításához ne használjon durva súroló vagy maró hatású szereket.
- A berendezést tartsa tisztán. Tartsa be az ebben az útmutatóban található tisztítási utasításokat.
- A készülékben vagy annak közelében ne tároljon és ne használjon gyúlékony vagy robbanásveszélyes anyagokat, pl. gyúlékony gázzal töltött spray-ket.

FONTOS BIZTONSÁGI UTASÍTÁSOK MINDEN ELEKTROMOS KÉSZÜLÉK HASZNÁLATÁHOZ

- Használat előtt teljesen tekerje le a tápkábelt. A berendezést csak jól földelt aljzatba csatlakoztassa.
- A tápkábelt ne hagyja az asztal vagy konyhapult széléről lógni, forró felülethez érni vagy összegabalyodni.
- Biztonsági okokból a készüléket külön áramkörbe javasolt csatlakoztatni, más készülékektől elkülönítve. A készülék csatlakoztatásához ne használjon elosztót vagy hosszabbító kábelt.
- Ne használja a készüléket mozgó gépjárműben vagy hajón, ne használja a szabadban, ne használja más célra, mint amire szolgál. Ellenkező esetben sérülés következhet be.
- A mindennapos tisztítás kivételével minden karbantartást Catler szakszervizre kell bízni. Áramütés veszélyének elkerülése érdekében ne javítsa és semmilyen módon ne módosítsa a készüléket.
- Javasoljuk, hogy telepítsen megszakítót (szabványos biztonsági kapcsolók a konnektorban), hogy így fokozott védelmet nyújtson a készülék használatakor. Javasoljuk, hogy az áramvédőt (névleges hibaáram leoldási értéke ne legyen több, mint 30 mA) arra az áramkörre szerelje fel, amelyre a készüléket fogja csatlakoztatni. További szakmai tanácsért forduljon a villanyszerelőjéhez.

A használati útmutató a www.catler.cz címen is elérhető.

ISMERKEDJEN MEG AZ SB 810 MIXERREL

BOTMIXER

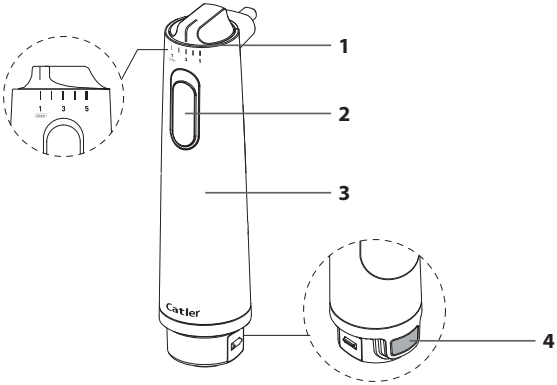

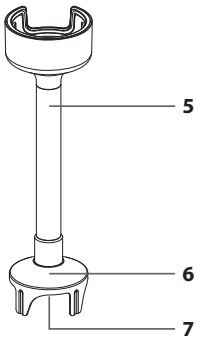

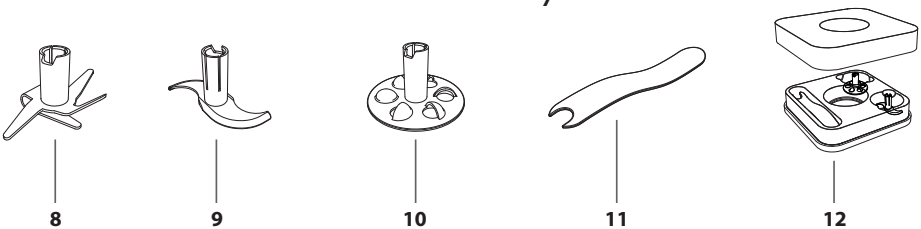

1. Sebességszabályzó
2. Be-/ és kikapcsoló
3. Motoregység
4. Tartozék-kioldó gomb
5. Rúd-tartozék
6. A kés védőfedele
7. Tengely a kés rögzítéséhez
8. Többfunkciós vágókés - aranyszínű titán bevonattal
9. Daráló kés
10. Habverő kes – elsősorban majonéz készítésére szolgál
11. Késeltávolítási segédeszköz
12. Tárolódoboz

SZELETELŐ

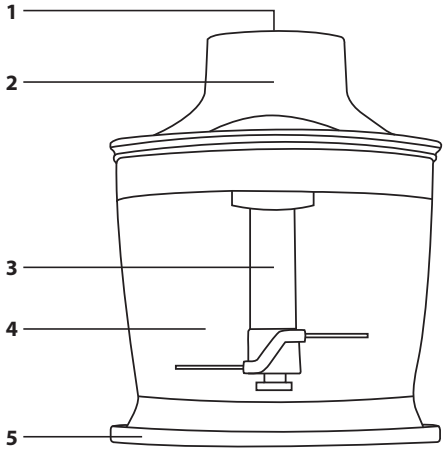

1. A motoregység rögzítésének helye
2. Fedél
3. Vágókés
4. 0,5 l űrtartalmú daraboló edény
5. Csúszásgátló alátét

TARTOZÉKOK

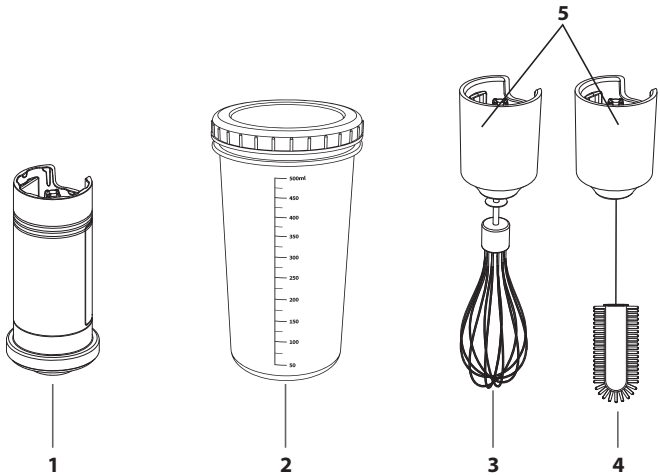

1. Vákuumtartozék
2. Majonézkészítő tartozék
3. Habverő
4. Tisztító kefe
5. Adapter a habverő vagy a tisztító kefe motoregységhez való csatlakoztatásához (2 darabot tartalmaz)

AZ SB 810 MIXER ÖSSZEÁLLÍTÁSA ÉS SZETSZERELÉSE

A kiválasztott tartozékokat csatlakoztathatja a motoregységhez, és a készüléket a következő módon használhatja:

1. Botmixer - csatlakoztassa a rúd-tartozékot;
2. Daraboló - csatlakoztassa a motoregységet a daraboló fedeléhez;
3. Habverő - csatlakoztassa a habverőt;
4. Vákuumozógép - csatlakoztassa a vákuumtartozékot.
5. Tisztító segédeszköz - csatlakoztassa a tisztítókefét;

FIGYELEM! MIELŐTT ÖSSZE- VAGY SZÉTSZERELI A KÉSZÜLÉKET, GYŐZŐDJÖN MEG, HOGY AZ KI VAN KAPCSOLVA, ÉS A TÁPKÁBEL DUGÓJA KI VAN HÚZVA A HÁLÓZATI ALJZATBÓL.

BOTMIXER

ÖSSZEÁLLÍTÁS	SZÉTSZERELÉS
Csatlakoztassa a rúd-tartozékot a motoregységhez, amíg nem hallja a kattanást. Győződjön meg, hogy a rúd-tartozék megfelelően rögzítve van, és nem mozog.	Ha el szeretné távolítani a rúd-tartozékot, először nyomja meg a tartozék kioldó gombot, majd lefelé húzva távolítsa el a rúd-tartozékot.

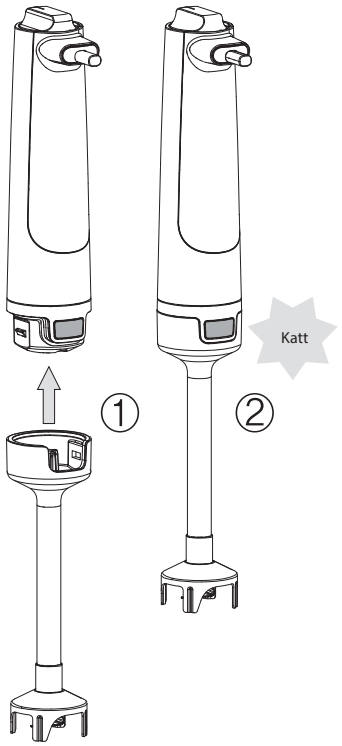

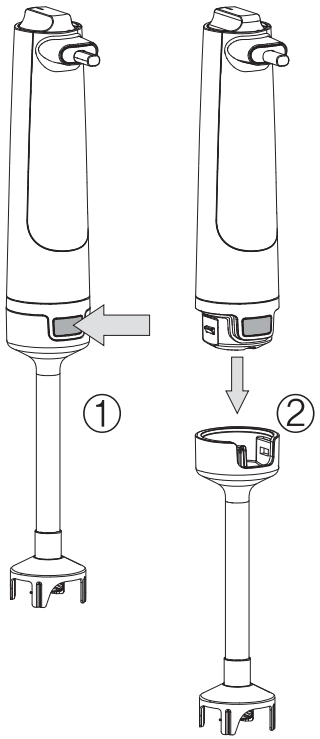

A KÉS FELHELYEZÉSE

Az SB 810 botmixer három késsel rendelkezik, amelyek lehetővé teszik a különböző típusú ételek gyors és hatékony feldolgozását.

TÖBBFUNKCIÓS VÁGÓKÉS	DARÁLÓ KÉS	HABVERŐ KÉS
Alkalmas turmixoláshoz, zöldségek (sárgarépa, paradicsom, stb.), jég stb. aprítására.	Alkalmas hús, hal stb. darálására.	Alkalmas tojás felverésére, majonéz készítésére stb.
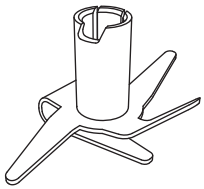	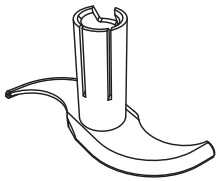	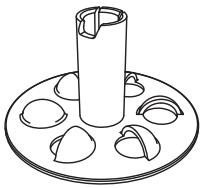

FIGYELEM!
A KÉSEKKEL LEGYEN KÜLÖNÖSEN ÓVATOS, HOGY NE SÉRÜLJÖN MEG. HELYTELEN KEZELÉS ESETÉN FENNÁLL A SÚLYOS SÉRÜLÉS VESZÉLYE.

A KÉS FELHELYEZÉSE	A KÉS ELTÁVOLÍTÁSA
Fordítsa fejjel lefelé a rúd-tartozékot. Helyezze a kiválasztott kést a tengelyre úgy, hogy a késen lévő kivágás illeszkedjen a tengely hegyéhez. Kattanás hallható, amely jelzi a kés helyes pozicionálását. Ezután forgassa a kést az óramutató járásával megegyező irányba, amíg a tengely hegye meg nem áll a késen lévő kivágás szélénél. 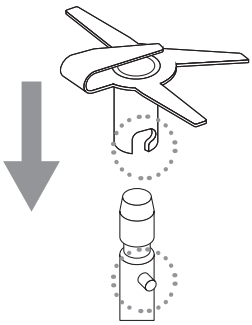	A kés tengelyről való eltávolításához mindig használja a mellékelt szerszámot. Fordítsa fejjel lefelé a rúd-tartozékot. Enyhén forgassa el a kést az óramutató járásával ellentétes irányban, amíg a tengely hegye körülbelül a késen lévő kivágás közepére nem kerül. Helyezze a segédeszközt a késpenge alá, és használja azt karként a kés tengelyről való eltávolításához. Óvatosan távolítsa el a kést a tengelyről. 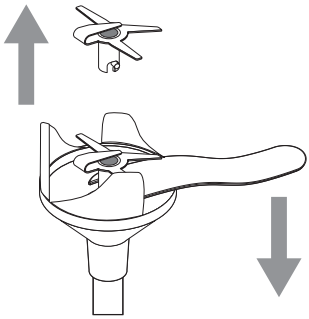

MEGJEGYZÉS
A késeket tárolódobozban, gyermekektől elzárva tartsa.

A kés oldalai a használat során kissé deformálódhatnak. Ez normális jelenség. Ha az oldalakat ki szeretné feszíteni, használjon egy kis lapos végű csavarhúzót a pengébe dugva - lásd az alábbi képet.

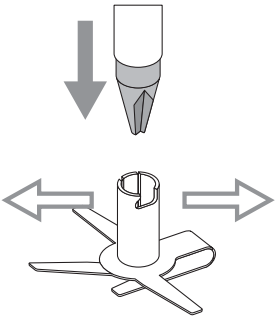

Ha viszont össze szeretné húzni az oldalakat, használjon egy fogót, és óvatosan húzza össze az oldalakat - lásd az alábbi képet.

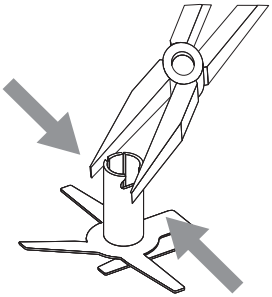

DARABOLÓ

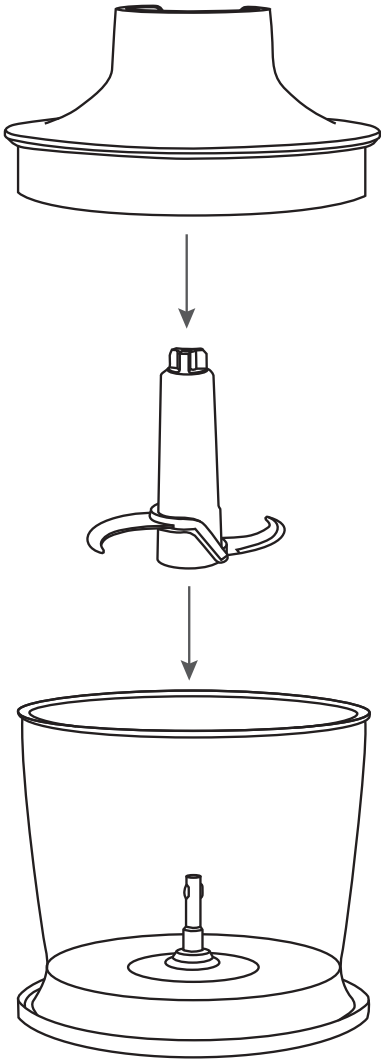

A daraboló összeszereléséhez először helyezze a vágókést az edény közepén lévő tengelyre. Ezután tegye a fedelet az edényre, és rögzítse a motoregységet.
A szétszereléskor vagy a feldolgozott élelmiszerek ellenőrzésekor először nyomja meg a tartozék kioldó gombját, majd felfelé húzva távolítsa el motoregységet. Távolítsa el a fedelet, majd a vágókést az edényről.

FIGYELEM! A VÁGÓKÉS NAGYON ÉLES. KÜLÖNÖSEN ÓVATOSAN KEZELJE. CSAK A VÁGÓKÉS FELSŐ RÉSZÉT HASZNÁLJA A MANIPULÁCIÓHOZ.

HABVERŐ

ÖSSZEÁLLÍTÁS	SZÉTSZERELÉS
Helyezze a habverőt az adapter nyílásába, amíg nem hallja a kattanást. Csatlakoztassa a habverőt a motoregységhez, amíg nem hallja a kattanást. Győződjön meg, hogy a habverő megfelelően rögzítve van, és nem mozog.	Ha el szeretné távolítani a habverőt, először nyomja meg a tartozék kioldó gombját, majd lefelé húzva távolítsa el a habverőt. Fogja meg egyik kezével az adaptert, a másikkal pedig a habverőt. Húzza szét, hogy a habverőt leválassza az adapterről.

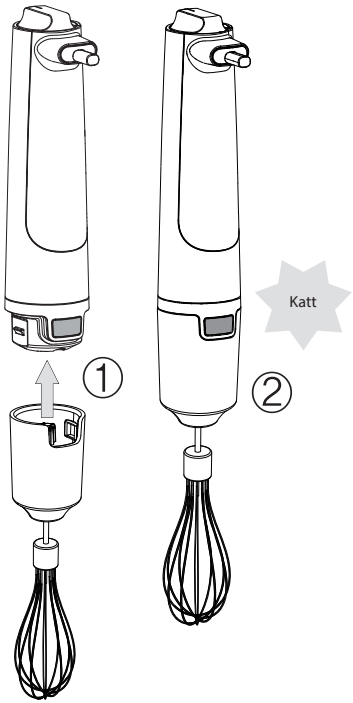

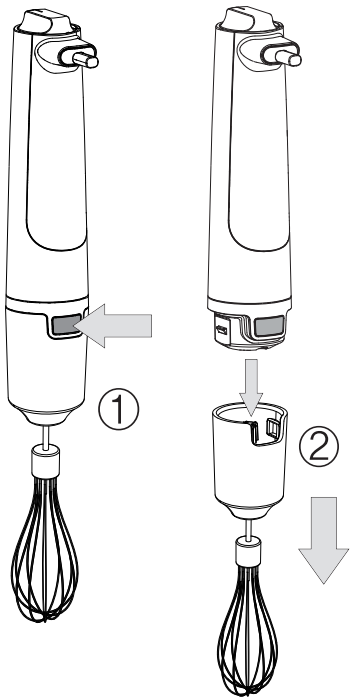

VÁKUUMOZÓGÉP

ÖSSZEÁLLÍTÁS	SZÉTSZERELÉS
Csatlakoztassa a vákuumtartozékot a motoregységhez, amíg nem hallja a kattanást. Győződjön meg, hogy a vákuumtartozék megfelelően rögzítve van, és nem mozog.	Ha el szeretné távolítani a vákuumtartozékot, először nyomja meg a tartozék kioldó gombot, majd lefelé húzva távolítsa el a vákuumtartozékot.

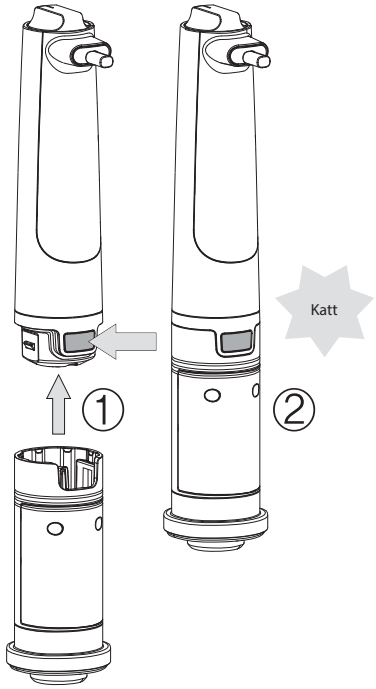

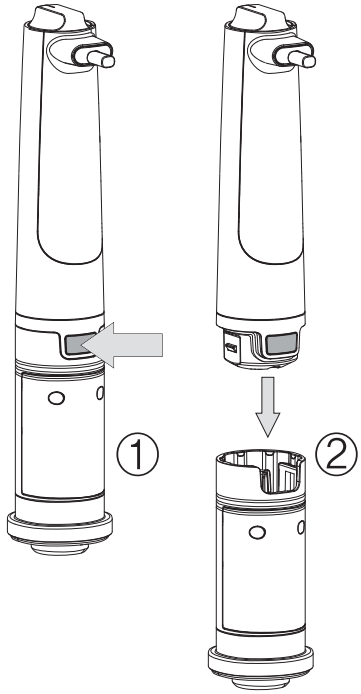

TISZTÍTÓ SEGÉDESZKÖZ

ÖSSZEÁLLÍTÁS	SZÉTSZERELÉS
Helyezze a tisztító kefét az adapter nyílásába, amíg nem hallja a kattanást. Csatlakoztassa a tisztító kefét a motoregységhez, amíg nem hallja a kattanást. Győződjön meg, hogy a tisztító kefe megfelelően rögzítve van, és nem mozog.	Ha el szeretné távolítani a tisztítókefét, először nyomja meg a tartozék kioldó gombot, majd lefelé húzva távolítsa el a tisztító kefét. Fogja meg egyik kezével az adaptert, a másikkal pedig a tisztító kefét. Húzza szét, hogy a tisztító kefét leválassza az adapterről.

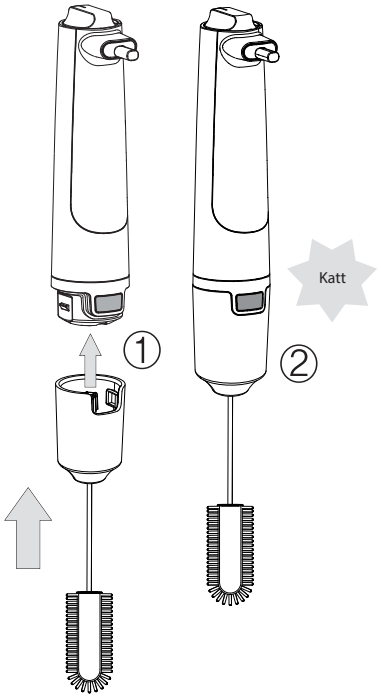

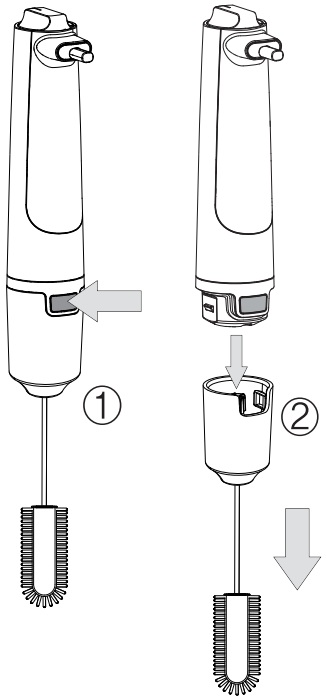

AZ SB 810 MIXER HASZNÁLATA

AZ ELSŐ HASZNÁLAT ELŐTT

Az első használat előtt távolítson el a készülékről minden csomagolást, reklámmatricát/címkét. Bizonyosodjon meg róla, hogy a csomagolásból kivett minden tartozékot.

Törölje át a mixer alább felsorolt részeit meleg vízzel enyhén benedvesített puha szivaccsal. Szárítsa meg tiszta ruhával. Soha ne tegye ezeket az alkatrészeket vízbe, és ne mossa őket mosogatógépben.

A mixer csak szivaccsal törölhető részei:

- Motoregység
- Rúd-tartozék
- Tárolódoboz
- Daraboló fedele
- Vakuumtartozék
- Adapterek

Az alább felsorolt mixer részeket mossa el meleg vízben, kevés mosogatószerrel.

Öblítse le tiszta vízzel, és törölje szárazra.
A mixer vízben mosható részei:

- Többfunkciós vágókés
- Daráló kés
- Habverő kés
- Késeltávolítási segédeszköz
- Vágókés
- Daraboló edény csúszásgátló alátéttel
- Majonézkészítő tartozék
- Habverő
- Tisztító kefe

FIGYELEM! A KÉSEK KEZELÉSE KÖZBEN MINDIG LEGYEN ÓVATOS. A PENGÉK NAGYON ÉLESEK. A HELYTELEN HASZNÁLAT SÚLYOS SÉRÜLÉST OKOZHAT.

MEGJEGYZÉS
A mixer egyetlen alkatrésze sem mosható mosogatógépben.

HASZNÁLAT

1. Szerelje össze a mixert a rendeltetésszerű használatnak megfelelően - lásd a „**AZ SB 810 MIXER ÖSSZEÁLLÍTÁSA ÉS SZÉTSZERELÉSE**“ című fejezetet.
2. Mindig győződjön meg, hogy a felület, amelyre a feldolgozandó élelmiszert tartalmazó edényt helyezi, sík, stabil és tiszta.
3. A forgatógomb segítségével állítsa be a kívánt ételfeldolgozási sebességet. A sebességet működés közben is módosíthatja. A sebességet "1" (legalacsonyabb) és "5" (legmagasabb) között állíthatja be.
4. Nyomja meg a kapcsolót a mixer elindításához. A kapcsolót az élelmiszer-feldolgozás során végig nyomva kell tartani. A kapcsoló elengedésekor a mixer automatikusan kikapcsol.
5. Ha ellenőrizni szeretné a feldolgozott élelmiszer állapotát, engedje el

a kapcsolót, és várja meg, amíg a mixer teljesen leáll. Ezután húzza ki a tápkábelt a hálózati aljzatból.

6. Ha a készüléket botmixerként, habverőként vagy tisztítóeszközként használja, mindig várja meg, amíg a mixer teljesen leáll, mielőtt eltávolítja a tartozékot a feldolgozott élelmiszerből. Ha ezt működés közben teszi, fennáll az élelmiszer szétfröccsenésének veszélye.
7. Ha a készüléket darabolóként használja, először a vágókést helyezze a tartályba, majd az élelmiszert.
8. Mindig csak hideg állapotban tegye az élelmiszert a darabolóba. Soha ne dolgozzon fel forró élelmiszert.
9. A gyorsabb és hatékonyabb feldolgozás érdekében javasoljuk, hogy az élelmiszert egyenlő méretű darabokra vágja.
10. Ha valamelyik mixer-tartozékon van egy maximális töltési jelölés, soha ne töltse az élelmiszert e jelölés fölé.
    Fennáll a veszélye annak, hogy a feldolgozott élelmiszer túlcsordul és károsítja a készüléket. Ezenkívül előfordulhat, hogy az élelmiszer nem egyenletesen lesz feldolgozva.
11. Ha nagyobb mennyiségű élelmiszert dolgoz fel, ossza azt kisebb adagokra. Ne használja a mixert folyamatosan több mint 1 percig. Ezután hagyja pihenni 3 percig. Ezt legfeljebb 3-szor ismételje meg. Ezután a mixert hosszabb ideig pihentetni kell.
12. A majonézes edényt kifejezetten majonéz készítésére tervezték, ne használja más célra.

SEBESSÉGTÁBLÁZAT

Tartozékok	A használat célja	Sebesség	A feldolgozás ideje
Botmixer			
- Többfunkciós vágókés	Hús, zöldség vagy jég keverése, aprítása és darálása	1 – 5	Max. 60 másodperc
- Daráló kés	Hús, hal stb. darálása	1 – 5	Max. 60 másodperc
- Habverő kés	Tojás felverése, majonéz készítése stb.	1 – 5	Max. 60 másodperc
Daraboló	Hús, fűszernövények, diófélék stb. aprítása.	1 – 5	Max. 60 másodperc
Habverő	Tojásfehérje, tejszín, tejszínhab stb. felverése.	1 – 5	Max. 60 másodperc
Vákuumtartozék	Levegő kiszívása speciális edényekből vagy tasakokból	1	Max. 60 másodperc
Tisztító segédeszköz	Palackok, magas tartályok, majonézes tartozékok stb. tisztítása.	1 – 3	10 – 20 másodperc

MEGJEGYZÉS
Javasoljuk, hogy a legalacsonyabb sebességet állítsa be, és szükség szerint fokozatosan növelje azt a feldolgozás során. A táblázatban szereplő értékek csak ajánlott értékek, és esetenként változhatnak.

VÁKUUMTARTOZÉK

Ha vákuumos tartozékkal ellátott turmixgépet használ, használat előtt mindig győződjön meg arról, hogy a gumikupak a vákuumos tartozékra van helyezve. Soha ne használja a vákuumos tartozékot a gumis védőkupak nélkül.

A vákuumos védőkupak kétoldalas. Helyezze a kupakot a vákuumos tartozékba attól függően, hogy a levegőt egy speciális vákuumos edényből vagy egy speciális vákuumos tasakból szeretné kiszívni.

Ha a levegőt az edényből szívja ki, a kupak szélesebbik végének kifelé kell mutatnia.

Ha a levegőt a tasakból szívja ki, a kupak keskenyebbik végének kifelé kell mutatnia.

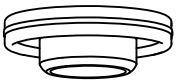

A kupak szélesebb vége alkalmas a levegő edényből történő eltávolítására

A kupak keskenyebb vége alkalmas a levegő tasakból örténő eltávolítására

Állítsa a sebességet „1”-re, és tartsa lenyomva a kapcsolót. A vákuumos tartozékot legfeljebb 1 percig használhatja.

FIGYELEM! SOHA NE HASZNÁLJON „1”-NÉL MAGASABB SEBESSÉGET. ELLENKEZŐ ESETBEN FENNÁLL A KÉSZÜLÉK SÚLYOS KÁROSODÁSÁNAK VESZÉLYE.

KARBANTARTÁS ÉS TISZTÍTÁS

A készülék tisztítása előtt először mindig húzza ki a tápkábel csatlakozóját a hálózati aljzatból, és várja meg, míg a készülék teljesen kihűl.

FIGYELEM!

A MOTOREGYSÉGET, A TÁPKÁBELÉT ÉS A TÁPKÁBEL CSATLAKOZÓJÁT NE MOSSA FOLYÓ VÍZ ALATT, ÉS NE MERÍTSE VÍZBE VAGY MÁS FOLYADÉKBA.

FIGYELEM!

A TISZTÍTÁSHOZ NE HASZNÁLJON ÉLES ESZKÖZÖKET, VEGYSZERT, OLDÓSZERT, BENZINT VAGY EGYÉB HASONLÓ ANYAGOT. SEMMIKÉPPEN NE TISZTÍTSA A KÉSZÜLÉKET GŐZKÉSZÜLÉKKEL.

Törölje át a mixer alább felsorolt részeit meleg vízzel enyhén benedvesített puha szivaccsal. Szárítsa meg tiszta ruhával. Soha ne tegye ezeket az alkatrészeket vízbe, és ne mossa őket mosogatógépben.

A mixer csak szivaccsal törölhető részei:
- Motoregység
- Rúd-tartozék
- Tárolódoboz
- Daraboló fedele
- Vakuumtartozék
- Adapterek

Az alább felsorolt mixer részeket mossa el meleg vízben, kevés mosogatószerrel. Öblítse le tiszta vízzel, és törölje szárazra. A mixer vízben mosható részei:
- Többfunkciós vágókés
- Daráló kés

- Habverő kés
- Késeltávolítási segédeszköz
- Vágókés
- Daraboló edény csúszásgátló alátéttel
- Majonézkészítő tartozék
- Habverő
- Tisztító kefe

Ha gyorsan el kell távolítania az élelmiszer-maradékot a többfunkciós vágó-, daráló- vagy habverőpenge körül, merítse a botmixert egy tiszta vízzel teli edénybe, és 20-30 másodpercig futtassa a mixert.
Az élelmiszer-maradványokat hasonló módon távolíthatja el a vágókésről is. Öntsön tiszta vizet (kb. 250-300 ml) a daraboló edényébe, és működtesse a darabolót 20-30 másodpercig.

TÁROLÁS

Mielőtt elteszi a készüléket, győződjön meg róla, hogy tiszta, száraz és teljesen kihűlt.
Jól szellőző száraz helyen tárolja, ahol gyermekek és állatok nem férhetnek hozzá.
Tegyen két vágókést a tárolódobozba.
A harmadikat helyezze a rúd-tartozékra, és helyezze be a tárolódoboz közepén lévő nyílásba - lásd az alábbi ábrát.

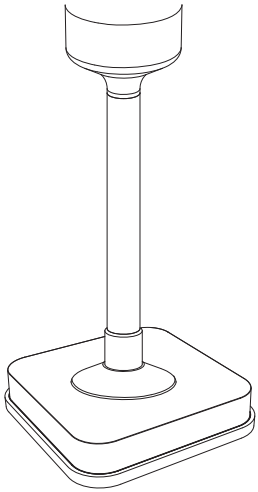

HIBAELHÁRÍTÁS

Ebben a fejezetben megtalálja azokat a leggyakoribb hibákat, amelyekkel a készülék használata során találkozhat. Ha az Ön által tapasztalt hibáról nem történik itt említés, vagy ha a felsoroltak között van, de továbbra is fennáll, ne használja a készüléket, húzza ki a tápkábelt a hálózati csatlakozóból, és forduljon szakszervizhez.

SEMMILYEN KÖRÜLMÉNYEK KÖZÖTT SAJÁT MAGA NE JAVÍTSA VAGY SZERELJE SZÉT A KÉSZÜLÉKET.
A KÉSZÜLÉKBEN NINCSENEK OLYAN ALKATRÉSZEK, AMELYEK JAVÍTÁSÁT AZ ÜZEMELTETŐ IS ELVÉGEZHETNÉ.

Probléma	**Lehetséges megoldás**
A motoregység működik, de a rúd-tartozék kése nem forog.	Hosszú ideje nem tisztította a mixert, és a tengely eltömődött élelmiszer-törmelékkel. Húzza ki a rúd-tartozékot, és körülbelül 30 percre merítse meleg vízbe. Ezután 20-30 másodpercig futtassa a mixert.
A levegő elszívásakor a sebességet nem lehet beállítani.	A mixer a levegő elszívásakor egyenletes sebességet használ, mégpedig a legalacsonyabbat. Állítsa a kapcsolót az „1” állásba, és semmilyen körülmények között ne változtassa meg.
A többfunkciós kés egyik pengéje meghajlott.	A penge szándékos hajlításáról van szó. Ez gyorsabb és hatékonyabb élelmiszer-feldolgozást biztosít.
A kés lecsúszik a rúd-tartozékban lévő tengelyről.	A kés nyaka túl széles. Fogóval nyomja kissé befelé.
A mixer használat közben magától kikapcsolt.	A mixer automatikusan kikapcsol működés közben, ha a túlmelegedés elleni védelem aktiválódott. Ez akkor történik ha túl sokáig használja a mixert, vagy túl sok ételt dolgoz fel. Ez egy normális biztonsági jelenség, amely a motoregységet védi a károsodástól. Húzza ki a tápkábel dugóját a konnektorból, és hagyja hűlni 3-4 percig.

A HASZNÁLT CSOMAGOLÓANYAGOKRA VONATKOZÓ UTASÍTÁSOK ÉS TÁJÉKOZTATÓ

A használt csomagolóanyagokat az önkormányzat által kijelölt hulladékgyűjtő helyre helyezze el.

HASZNÁLT ELEKTROMOS ÉS ELEKTRONIKUS KÉSZÜLÉKEK MEGSEMMISÍTÉSE

Ez a jel a terméken vagy a kísérő dokumentációban azt jelzi, hogy a használt elektromos és elektronikus készülékeket nem szabad a háztartási hulladék közé dobni. A megfelelő megsemmisítéshez és újrafelhasználáshoz az ilyen terméket adja le a kijelölt gyűjtőhelyeken. Az EU országaiban, illetve más európai országokban a használt termékeket azonos új termék vásárlása esetén az eladás helyén is le lehet adni. A termék megfelelő módon történő megsemmisítésével segít megőrizni az értékes természeti erőforrásokat, és hozzájárul a nem megfelelő hulladék-megsemmisítés által okozott esetleges negatív környezeti és egészségügyi hatások megelőzéséhez. A további részletekről a helyi önkormányzati hivatal vagy a legközelebbi hulladékgyűjtő hely ad tájékoztatást. Ezen hulladékfajta nem megfelelő megsemmisítése a nemzeti előírásokkal összhangban bírsággal sújtható.

Vállalkozások számára az Európai Unió országaiban
Ha elektromos vagy elektronikus berendezést kíván megsemmisíteni, erre vonatkozóan kérjen információkat a termék eladójától vagy forgalmazójától.

Megsemmisítés Európai Unió országain kívül
Ez a jelzés az Európai Unióban érvényes. Ha ezt a terméket meg akarja semmisíteni, a szükséges tájékoztatásért forduljon a termék eladójához vagy a helyi önkormányzat illetékes osztályához.

Ez a termék teljesíti minden rá vonatkozó EU-irányelv alapkövetelményeit.

Védelmi szint áramütés ellen:
II. osztály – Az áramütés elleni védelmet kettős vagy megerősített szigetelés biztosítja.

Változtatások a szövegben, kivitelben és műszaki jellemzőkben előzetes figyelmeztetés nélkül történhetnek, minden módosításra vonatkozó jog fenntartva.

A cseh nyelvű az eredeti változat.

A gyártó címe: FAST ČR, a.s., U Sanitasu 1621, Říčany CZ-251 01

Catler®

STICK BLENDER WITH VACUUM ATTACHMENT

Because of continuous improvement of design and other properties, your product may slightly differ from the one shown on the pictures in this manual.

Z důvodu neustálého zdokonalování designu a dalších vlastností se může vámi zakoupený výrobek mírně lišit od výrobku uvedeného na obrázcích v tomto návodu.

Z dôvodu neustáleho zdokonaľovania dizajnu a ďalších vlastností sa môže vami kúpený výrobok mierne líšiť od výrobku uvedeného na obrázkoch v tomto návode.

A kivitel és más jellemzők állandó fejlesztése miatt a megvásárolt termék enyhén eltérhet az ezen útmutatóban található képeken mutatott terméktől.

Ze względu na ciągłe udoskonalanie designu i innych właściwości, zakupiony produkt może się nieznacznie różnić od produktu przedstawionego na rysunkach w niniejszej instrukcji.

Из-за постоянного улучшения дизайна и других свойств ваш продукт может немного отличаться от представленного на рисунках в данном руководстве.

WWW.CATLER.EU