FIELDMANN®
Home & Garden Performance

FZR 4610-B

English ..... 7 - 17
Čeština 19-29
Slovenčina ..... 31 - 41
Magyarul ..... 43 - 54
Polski ..... 55 - 66
Русский ..... 67 - 79

1

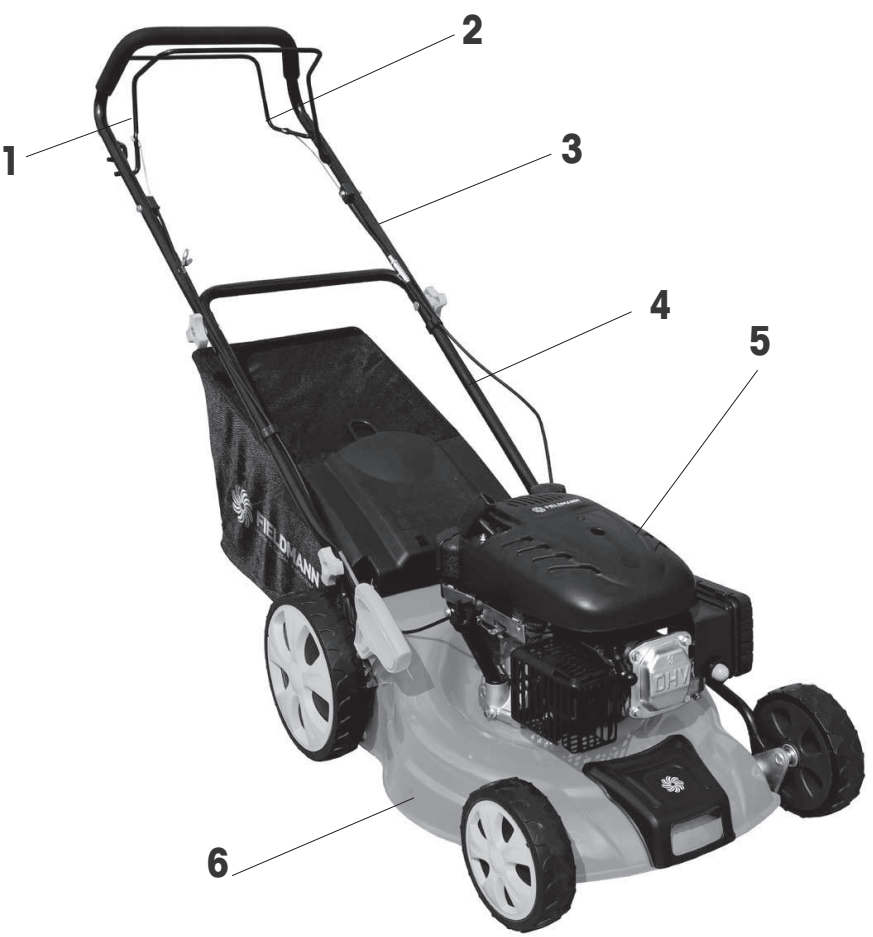

2

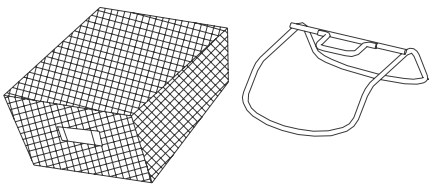

3

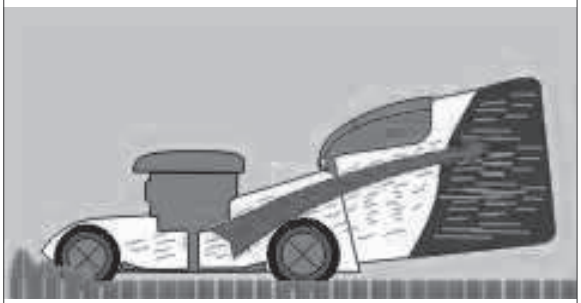

4

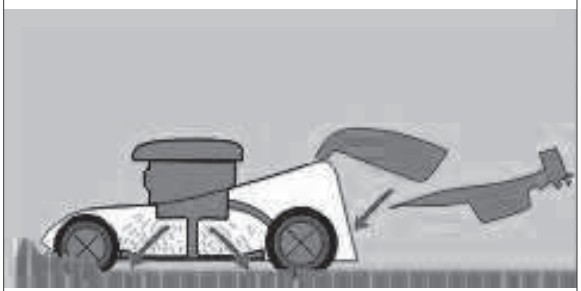

5

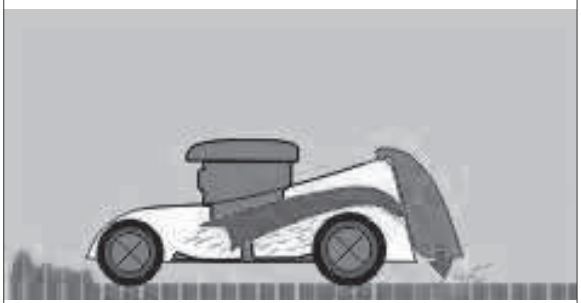

6

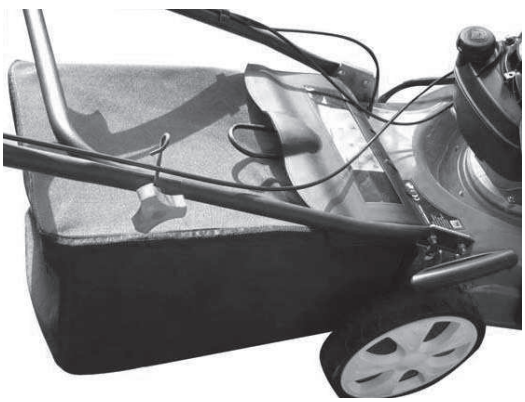

7

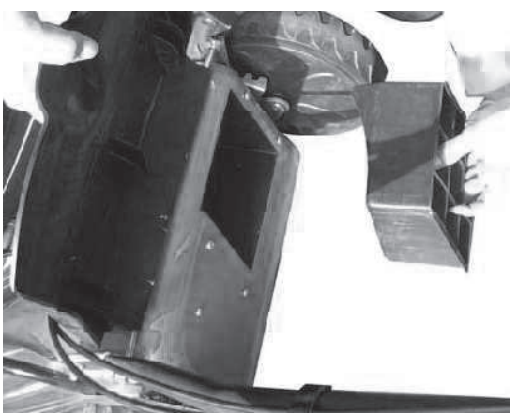

8

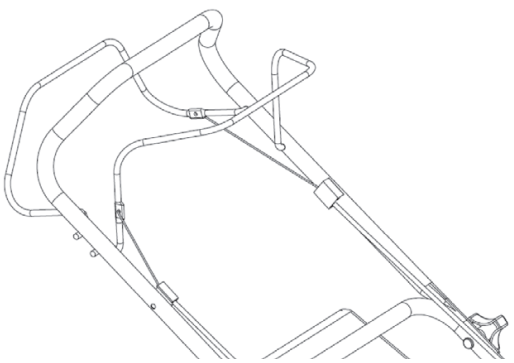

9

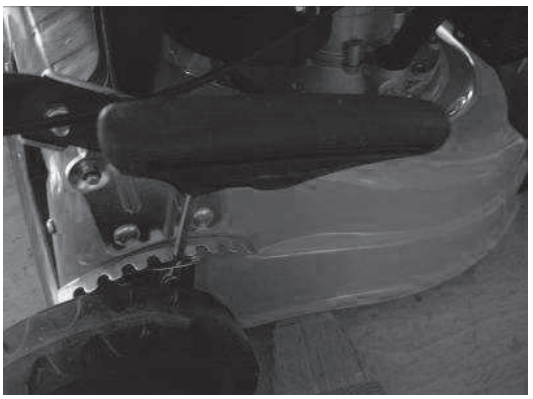

10

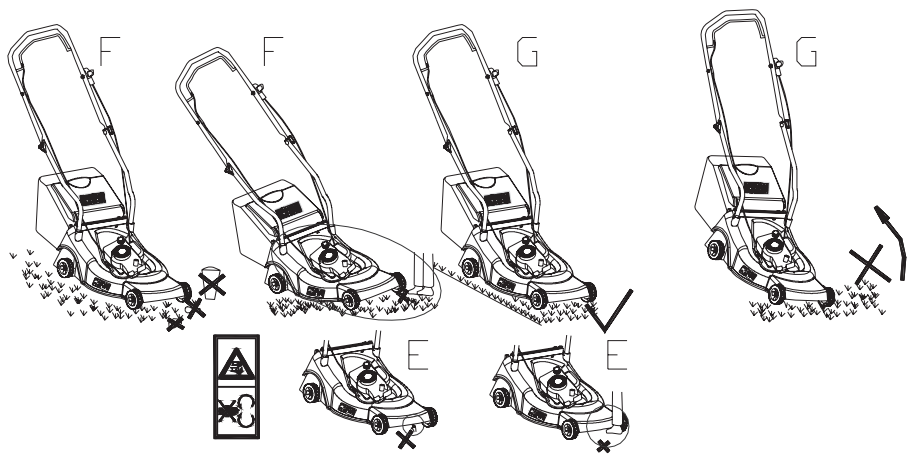

11

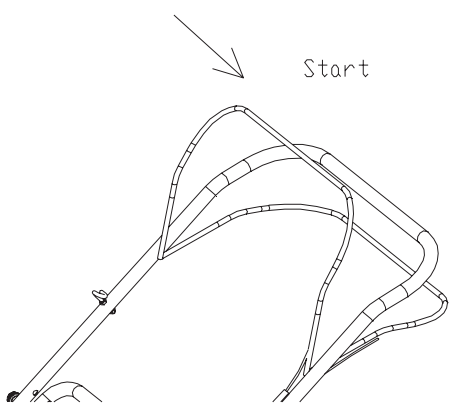

12

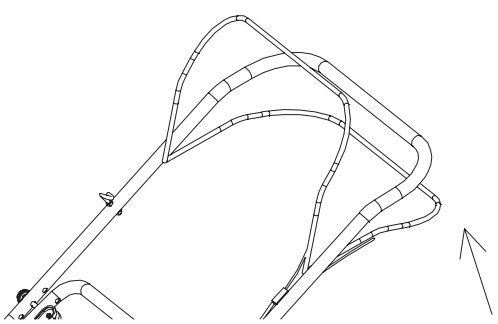

13

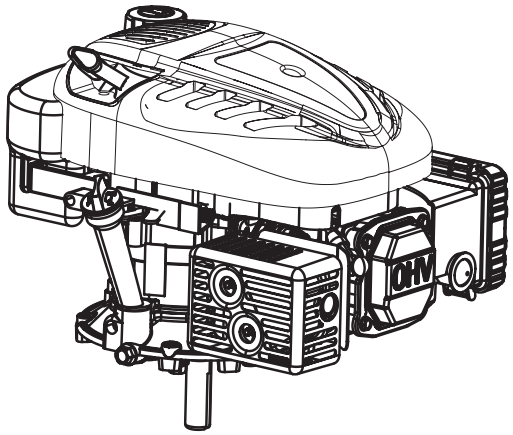

14

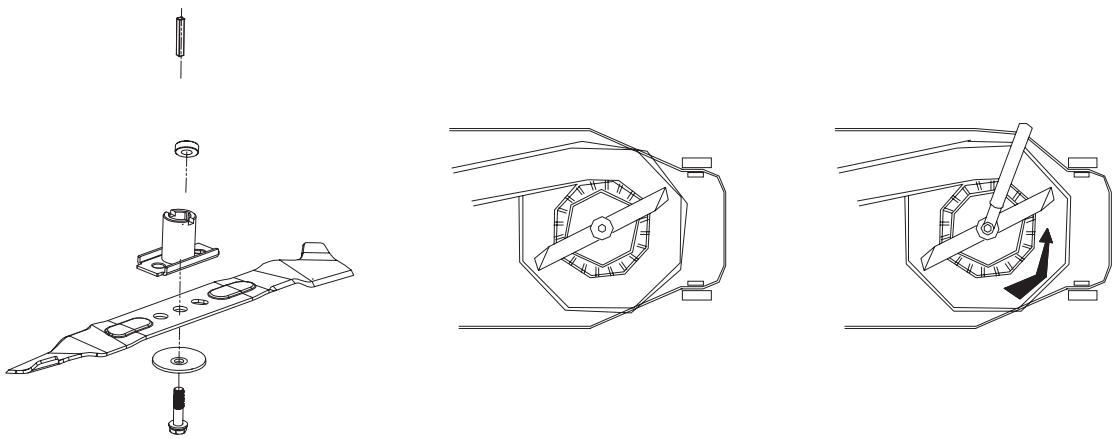

15

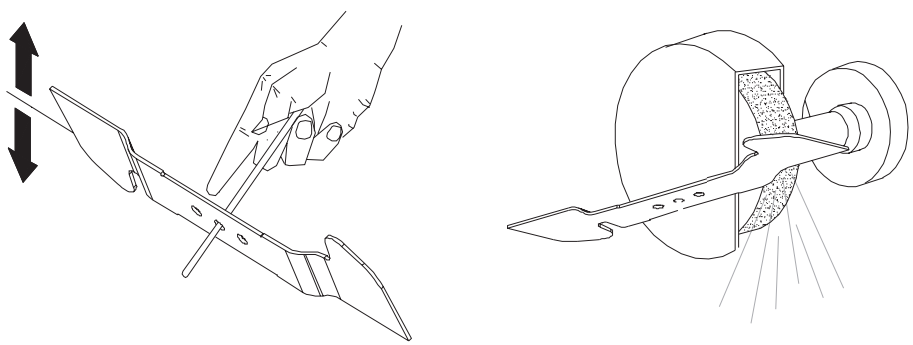

16

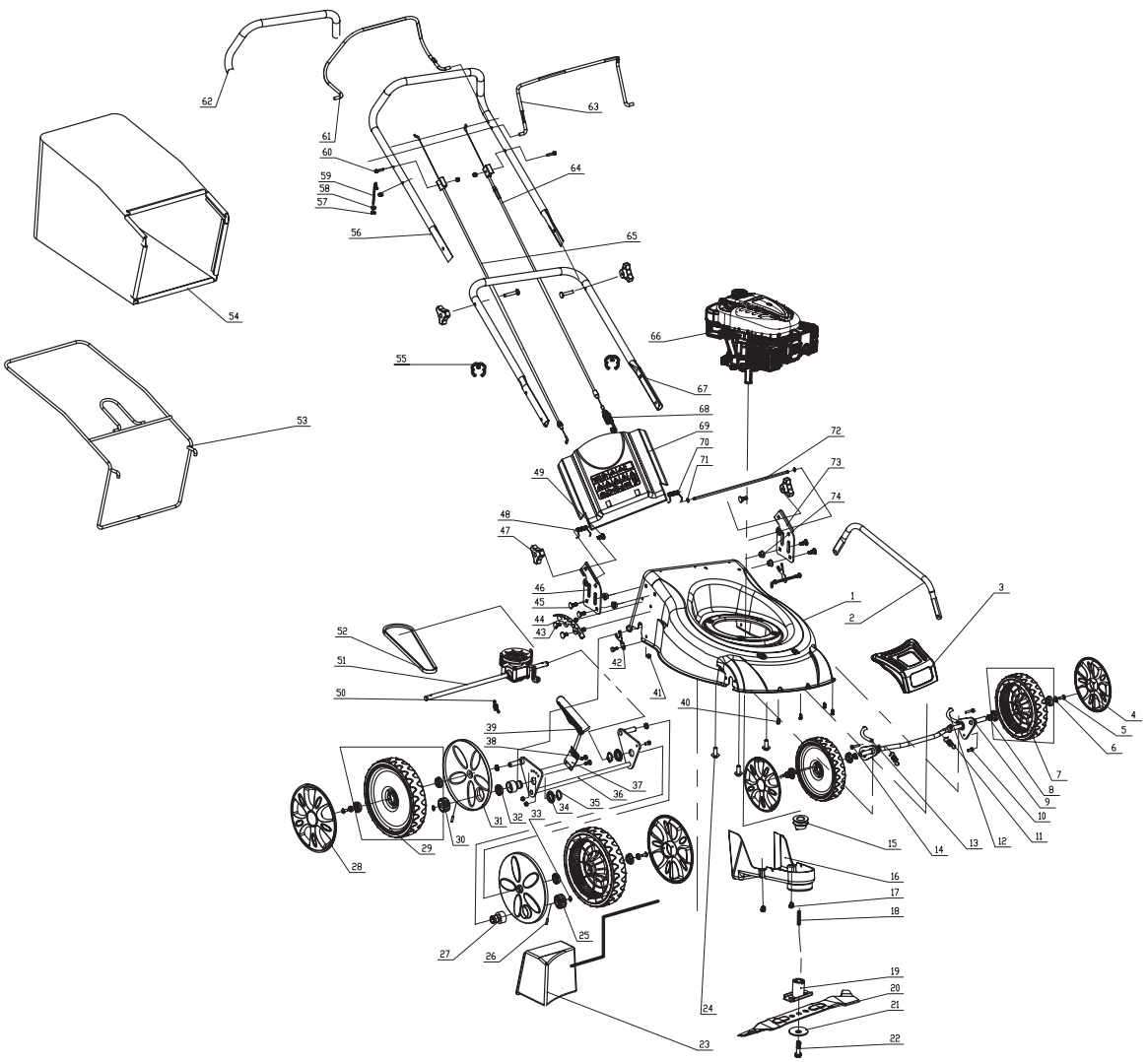
62
63
61
60
64
59
58
57
56
65
54
66
55
67
53
68
69
70
71
72
73
74
49
48
47
46
45
44
43
52
51
50
42
41
40
39
38
37
36
35
34
33
32
31
30
29
28
27
26
25
24
23
1
2
3
4
5
6
7
8
9
10
11
12
13
14
15
16
17
18
19
20
21
22

Бензиновая газонокосилка
ИНСТРУКЦИЯ ПО ЭКСПЛУАТАЦИИ

Благодарим Вас за то, что вы купили эту бензиновую газонокосилку. Прежде, чем вы начнете ей пользоваться, прочтите, пожалуйста, внимательно настоящую инструкцию по эксплуатации и сохраните ее для возможного дальнейшего использования.

СОДЕРЖАНИЕ

ФОТОПРИЛОЖЕНИЕ К ИНСТРУКЦИИ 2
1. ОБЩИЕ ПРАВИЛА БЕЗОПАСНОСТИ 68
Важные предупреждения по безопасности
Упаковка
Инструкция по применению
2. ОПИСАНИЕ ТАБЛИЧЕК С УКАЗАНИЯМИ НА ГАЗОНОКОСИЛКЕ 69
3. ОПИСАНИЕ ГАЗОНОКОСИЛКИ И КОМПЛЕКТ ПОСТАВКИ 70
4. СБОРКА ГАЗОНОКОСИЛКИ 71
5. УКАЗАНИЯ ПО БЕЗОПАСНОСТИ 71
6. ОБСЛУЖИВАНИЕ 72
7. РЕДУКТОР 72
8. УКАЗАНИЯ ПО ТЕХНИКЕ БЕЗОПАСНОСТИ 72
9. ОБСЛУЖИВАНИЕ 74
10. ТЕХНИЧЕСКИЕ ДАННЫЕ 77
11. СЕРТИФИКАТ СООТВЕТСТВИЯ 78
12. УТИЛИЗАЦИЯ 79

1. ОБЩИЕ ПРАВИЛА БЕЗОПАСНОСТИ

Важные предупреждения по безопасности

- Изделие аккуратно распакуйте и следите за тем, чтобы случайно не выбросить какую-нибудь часть упаковки раньше, чем будут распакованы все детали изделия.
- Изделие храните в сухом месте, недоступном для детей.
- Прочтите все предупреждения и указания. Пренебрежение соблюдением предупреждений и указаний может привести к поражению электрическим током, пожару и/или получению тяжелых травм.

Упаковка

Изделие уложено в упаковке, предотвращающей повреждение при транспортировке. Эта упаковка является вторсырьем, поэтому ее можно сдать на переработку.

Инструкция по применению

Прежде чем Вы начнете работать с устройством, прочтите следующие предписания по безопасности и указания по применению. Ознакомьтесь с элементами управления и правильным применением устройства. Инструкцию надежно уложите для последующего использования. Минимально в течение гарантийного срока рекомендуем хранить оригинальную упаковку вместе с внутренним упаковочным материалом, кассовый чек и гарантийный талон. В случае транспортировки упакуйте устройство снова в оригинальную коробку изготовителя. Так Вы обеспечите максимальную защиту изделия во время возможной транспортировки (напр. переезд или посылание в сервисный центр).

Примечание: Если будете передавать устройство другим лицам, передавайте его вместе с инструкцией. Соблюдение приложенной инструкции по применению является предпосылкой надлежащего использования устройства. Инструкция по применению содержит также указания по применению, обслуживанию и ремонту.

Изготовитель не берет на себя ответственность за несчастные случаи или ущерб, возникший в результате несоблюдения настоящей инструкции.

2. ОПИСАНИЕ ТАБЛИЧЕК С УКАЗАНИЯМИ НА ГАЗОНОКОСИЛКЕ

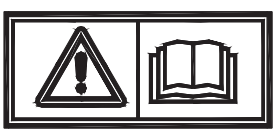

Перед началом работы, пожалуйста, внимательно прочтите инструкцию по эксплуатации.

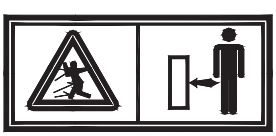

Следите, чтобы в зону работы не входили посторонние.

Внимание, вращающиеся ножи! Предохраняйтесь от риска получения травмы ног.

Выброс токсичных газов. Не пользуйтесь бензиновой газонокосилкой в закрытых или не вентилируемых помещениях.

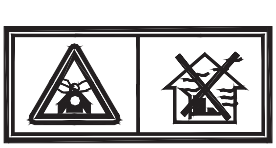

Горячие поверхности, опасность получения ожогов!

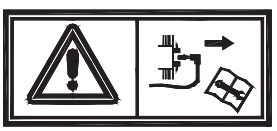

Перед проведением обслуживания выключить двигатель и отсоединить провод свечи зажигания.

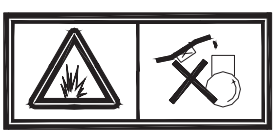

Никогда не доливайте топливо при работающем двигателе.

3. ОПИСАНИЕ ГАЗОНОКОСИЛКИ И КОМПЛЕКТ ПОСТАВКИ

Описание газонокосилки (см. рис. 1)

1 - Тормозной рычажок
2 - Рычажок привода передвижения
3 - Верхняя рукоятка
4 - Нижняя рукоятка
5 - Двигатель
6 - Шасси
7 - Мульчирующая насадка

Комплект поставки

Садовые инструменты аккуратно выньте из упаковки и проверьте комплектность следующих деталей:

- Газонокосилка с вращающимся ножом
- Контейнер для травы
- Нижняя и верхняя часть рукоятки газонокосилки
- 4 колеса
- Установочный набор
- Инструкция по эксплуатации
- Гарантийный талон
- Мульчирующая насадка

Если какие-либо детали отсутствуют или повреждены, обращайтесь, пожалуйста, к продавцу, у которого Вы купили устройство.

4. MONTÁŽ STROJE

Сборка контейнера для травы (Рис. 2)

- Вставьте металлическую раму в контейнер для травы и закрепите ее (рис. 2).

3 в 1 Введение:

Задний выброс со сбором травы (рис. 3).

Снимите мульчирующую насадку (рис. 7), а на ее место установите контейнер для травы (рис. 6).

Мульчирование (рис. 4)

При необходимости мульчирования перед запуском устройства установите мульчирующую насадку (рис. 7)

Задний выброс без сбора в контейнер (рис. 5)

Установите мульчирующую насадку (рис. 7) и закройте панель бокового выброса травы. Мульчирующая насадка (рис. 7)

Сборка рукоятки (рис. 8)

- Смонтируйте верхнюю и нижнюю часть рукоятки при помощи двух приложенных винтов и пластмассовых гаек. Приложите стартовый рычажок с правой стороны рукоятки и прикрепите кабель при помощи пластмассового зажима. Тросик стартового рычажка закрепите в поддерживающих пластмассовых скобах на рукоятке.

Регулировка высоты скашивания (рис. 9)

- Движением рычага центральной регулировки высоты скашивания можно установить 8 положений высоты скашивания.

5. УКАЗАНИЯ ПО БЕЗОПАСНОСТИ

(рис. 10)

- Пользуйтесь газонокосилкой только с контейнером для травы или с установленным дефлектором выброса травы.
- Перед опорожнением контейнера для травы или перед регулировкой высоты

скашивания выключить двигатель.

- Никогда не помещайте Ваши руки или ноги под газонокосилку или под место выброса травы, если двигатель работает. (рис. E)
- Перед каждым применением проверьте рабочее пространство. Устраните предметы, которые могли бы быть выброшенными или попасть под вращающийся нож и заклинить газонокосилку. (рис. F)
- Никогда не пользуйтесь газонокосилкой, если поблизости находятся посторонние лица, дети или домашние животные, перемещающиеся без присмотра.
- Никогда не поднимайте газонокосилку при запуске двигателя. (рис. G).

6. ОБСЛУЖИВАНИЕ

⚠ **Внимание:** Перед первым применением газонокосилки, пожалуйста, тщательно прочтите инструкцию по эксплуатации двигателя!

⚠ **Внимание:** Газонокосилка поставляется без моторного масла! Перед применением газонокосилки залить 0,5 л масла.

⚠ **Внимание:** Масло регулярно заменяйте через каждые 20 часов работы.

- Нож начнет вращаться сразу же после запуска двигателя. Во время подстригания держите тормозной рычаг в рабочем положении. Двигатель остановится, как только Вы отпустите тормозной рычаг. (рис. 11)
- Привод управляется прижатием рычага привода передвижения в направлении к рукоятке и нажатием рычага управления привода вместе с тормозным рычагом. (рис. 12)

7. РЕДУКТОР

- Систематически проверяйте состояние привода передвижения: содержите его в чистоте, смазывайте металлические детали, передачу и подшипники.

8. УКАЗАНИЯ ПО ТЕХНИКЕ БЕЗОПАСНОСТИ

Общие указания по технике безопасности

- Настоящее изделие служит исключительно для подстригания травы. Не применяйте его для иных целей, чем для которых оно предназначено. В противном случае грозит его повреждение или получение травмы.

- Никогда не позволяйте детям или лицам, не ознакомленным с настоящей инструкцией пользования, работать с устройством.
- Лицо, обслуживающее газонокосилку, отвечает за безопасность лиц, находящихся в рабочей зоне. Газонокосилку никогда не применяйте поблизости от посторонних лиц, детей или домашних животных, перемещающихся без присмотра.
- Перед началом подстригания газона проверьте участок, на котором будет использоваться газонокосилка, и устраните с него камни, проволоку, палочки, осколки, кости и иные посторонние предметы, которые могли бы быть захвачены ножом или выброшены и способствовать получению травмы.

Указания по пользованию

- Все гайки, штыри и болты должны быть надежно затянуты так, чтобы устройство было в безопасном и исправном состоянии
- Газонокосилку никогда не применяйте без контейнера для травы или защитного кожуха.
- Газонокосилку никогда не применяйте с незатянутыми лезвиями ножа. Всегда заранее убедитесь, что соответствующие болты хорошо затянуты. Затупившиеся лезвия должны быть наточены, причем равномерно. Ножи с поврежденными лезвиями необходимо заменить.
- При работе с газонокосилкой пользуйтесь длинными брюками и прочной обувью.
- Газонокосилку никогда не запускайте в закрытых или плохо проветриваемых помещениях, где могут собираться испарения. Выбросы, выпускаемые двигателем, содержат окись углерода (угарный газ), которая является опасной для жизни.
- Работайте только при достаточном освещении (при дневном свете или при достаточном искусственном освещении).
- Не пользуйтесь газонокосилкой во время дождя или если трава мокрая.
- Особенно аккуратно поступайте при стрижке на возвышенности (склоне). Всегда подстригайте поперек склона, параллельно горизонтали, и ни в коем случае сверху/снизу перпендикулярно к ней.
- Газонокосилку никогда не оставляйте работать без присмотра, если отходите от газонокосилки, выключайте двигатель.
- При запуске никогда не приподнимайте заднюю часть газонокосилки и никогда не приближайте конечности к шасси или к отверстию для заднего выброса травы, пока двигатель работает.
- Никогда не изменяйте регулировку скорости вращения двигателя.
- У газонокосилок с приводом передвижения, отпустите привод перед запуском двигателя.
- Никогда не перемещайте газонокосилку с работающим двигателем.
- Остановите двигатель и отсоедините провод свечи зажигания в следующих случаях:
  - перед проведением каких-либо действий под кожухом подстригания или в отверстии для заднего выброса травы.

- перед проведением обслуживания, ремонта или проверки газонокосилки.
- перед переносом, подъемом или перемещением газонокосилки.
- если оставляете газонокосилку без надзора или собираетесь изменить регулировку высоты скашивания.
- перед снятием и опорожнением контейнера для травы.
- если произойдет столкновение с посторонним предметом, остановите двигатель, а газонокосилку тщательно осмотрите, чтобы исключить возможность повреждения. В случае возникновения повреждения, доставьте газонокосилку в специализированный сервис для проведения ремонта.

⚠ **ВНИМАНИЕ!** После выключения двигателя вращающийся нож еще несколько секунд продолжает вращаться.

- в случае возникновения ненормальных вибраций газонокосилки (незамедлительно выясните и обеспечьте устранение причины вибрации).
- для обеспечения безопасной эксплуатации систематически контролируйте надлежащую затяжку втулок, болтов и гаек на газонокосилке.

⚠ **ВНИМАНИЕ!** ТОПЛИВО ЯВЛЯЕТСЯ ЛЕГКОВОСПЛАМЕНЯЮЩЕЙСЯ ЖИДКОСТЬЮ

- Топливо храните в канистре, предназначенной для этого.
- Топливо доливайте только на открытом или хорошо проветриваемом пространстве. При обращении с топливом не курите и не пользуйтесь мобильным телефоном.
- Топливо доливайте только при условии, если двигатель выключен. Никогда не открывайте топливный бак и не доливайте топливо, если двигатель горячий или работает.
- Если Вы пролили бензин, не запускайте двигатель. Устраните газонокосилку с места, где было разлито топливо, и избегайте возможного возгорания. Продолжайте работу только после испарения разлитого топлива и рассеивания паров.
- После доливки топлива хорошо затяните крышку топливного бака и крышку канистры с топливом.

⚠ **ВНИМАНИЕ!** Перед проведением обслуживания или ремонта остановите двигатель и отсоедините свечу зажигания.

9. ОБСЛУЖИВАНИЕ

Уход за газоном

- В зависимости от типа поверхности газона необходимо пользоваться разными способами ухода;

- Поэтому каждый раз читайте указания, приведенные на упаковках семян, касающиеся высоты скашивания, с учетом условий роста в данной области.
- Необходимо постоянно помнить, что большая часть травы состоит из стебля и одного или более листьев. При полном срезании листьев произойдет повреждение газона, и обновление роста будет происходить намного хуже.
- В общем, действуют следующие правила:
  – слишком низкое скашивание вызывает нарушение корней, и после этого возникает «пятнистый» вид;
  – летом необходимо подстригать выше, чтобы предотвратить высыхание почвы;
  – скашивание мокрой травы может вызвать снижение эффективности ножа в результате захватывания травы ножом и вырывания травяного покрова;
  – в случае исключительно высокой травы лучше произвести первое скашивание с максимальной регулировкой высоты газонокосилки, а после этого произвести второе скашивание только через два или три дня.
- Газон будет лучше выглядеть после регулярного скашивания всей площади на одинаковую высоту и при соблюдении смены направления скашивания в обоих направлениях.

Обслуживание

- Все гайки, штыри и болты должны быть надлежаще затянуты так, чтобы устройство было в безопасном а исправном состоянии. Систематическое обслуживание является основным условием обеспечения безопасности пользователя, поддержания исправного состояния и высокой производительности газонокосилки.
- Никогда не храните устройство с бензином в баке в помещении, где испарения могли бы попасть в зону действия открытого пламени, искры или источника высокой температуры.
- Перед перемещением газонокосилки в любое закрытое помещение дайте двигателю остыть.
- Для снижения риска возникновения пожара обеспечьте, чтобы газонокосилка и особенно двигатель, глушитель, аккумулятор, а также место хранения запаса бензина были очищены от остатков травы, листьев или чрезмерного количества смазки.
- Регулярно проверяйте состояние дефлектора выброса и контейнера для травы; в случае повреждения замените их.
- Слив топлива проводите в хорошо проветриваемом помещении при остывшем двигателе.
- При снятии или установке ножа пользуйтесь прочными рабочими перчатками.
- После каждой заточки лезвия ножа необходимо проверить его балансировку.

⚠ **ВНИМАНИЕ!** Перед проведением обслуживания или ремонта остановите двигатель и отсоедините свечу зажигания.

- Перед пользованием четырехтактным двигателем, пожалуйста, внимательно

прочтите инструкцию по эксплуатации двигателя. Регулярно проверяйте уровень масла, в случае необходимости долейте или замените его

- Регулярно проверяйте газонокосилку и обеспечьте, чтобы вся налипшая трава в нижней части шасси была устранена.
- Регулярно смазывайте ось шасси и подшипники подходящей смазкой.
- Регулярно проверяйте состояние ножей, так как они имеют сильное влияние на производительность газонокосилки. Ножи должны быть всегда острыми и сбалансированными
- Регулярно проверяйте затяжку всех болтов а гаек. Изношенные или плохо затянутые гайки и болты могут вызвать серьезные повреждения двигателя или рамы.
- Если нож резко натолкнется на препятствие, остановите газонокосилку и отвезите ее в авторизованный сервис.
- НОЖ: нож изготовлен из штампованной стали. Чтобы достичь как можно лучшего скашивания, регулярно затачивайте нож, примерно каждые 25 часов работы. Убедитесь, что нож всегда хорошо сбалансирован. С этой целью вставьте в центральное отверстие ножа металлическую ось (диаметром 2-3 мм). Если нож хорошо сбалансирован, ось удержится в горизонтальном положении.
- Если нож не удержится в горизонтальном положении, замените его.
- При снятии ножа отвинтите болт, проверьте несущую часть ножа. Если части изношены или повреждены, замените их.
- При установке ножей убедитесь, что режущие кромки направлены по направлению вращения двигателя. Болт крепления ножа должен быть затянут при помощи тарированного ключа моментом затяжки 3.7 K гм (37 Нм).(рис. 14)

⚠ **ВНИМАНИЕ!** Пользуйтесь только оригинальными запасными частями. Некачественные запасные части могут вызвать серьезные повреждения газонокосилки и подвергнуть опасности Вас.

Сервис

- В случае если после покупки изделия Вы обнаружите какую-либо неисправность, обращайтесь в сервисное отделение. При применении изделия руководствуйтесь указаниями, приведенными в приложенной инструкции пользования.
- рекламация не будет рассматриваться, если Вы изменили изделие или если Вы не руководствовались указаниями, приведенными в инструкции пользования.

Гарантия не распространяется

- на естественный износ рабочих частей газонокосилки в результате ее использования;
- на сервисные действия, связанные со стандартным обслуживанием газонокосилки (напр. чистка, смазка, регулировка и т.д.)
- на неисправности, вызванные внешними воздействиями (напр. климатическими условиями, запыленностью, неправильным применением и т.д.)

- механические повреждения, возникшие в результате падения газонокосилки, толчка, удара по ней и т.д.
- на ущерб, возникший в результате неквалифицированного обращения, перегрузки, применения неправильных деталей, непригодных инструментов и т.д.
- у изделий, предъявляемых на рекламацию, которые не были надлежаще предохранены от механических повреждений при транспортировке, риск возможного ущерба несет исключительно владелец.

Хранение

- Если устройство в течение длительного времени не используется, храните его в соответствии со следующими указаниями. Так Вы продлите срок службы газонокосилки.
- Полностью слейте топливо из топливного бака и карбюратора. Закройте дроссельную заслонку и 3 – 5 раз потяните за стартовый шнур.
- Вывинтите свечу зажигания и налейте в отверстие небольшое количество моторного масла.
- Мягко 2 – 3 раза потяните за стартовый шнур.
- Чистой тканью очистите внешние поверхности. Устройство поместите в чистое и сухое место.

10. ТЕХНИЧЕСКИЕ ДАННЫЕ

Тип двигателя: SG475
Номинальная мощность: .....2,5 кВт
Обороты двигателя: .....3000 об/мин.
Рабочий объем: .....139 см^3
Запуск: .....Пусковой трос
Объем топливного бака: .....1,6 л
Объем масляной емкости: .....0,5 л
Регулируемая высота скашивания: .....25-75 мм с 8 положениями
Регулировка высоты: .....Центральная регулировка высоты
Ширина скашивания: .....460 мм
Ширина колеи: .....178 мм (передние колеса)
.....254 мм (задние колеса)
Ширина колес: .....50 мм
Объем контейнера для травы: .....60 л
Шасси: .....стальное
Заявленный уровень шума: .....96 дБ (А)
Вес нетто/брутто: .....32 кг /34 кг

11. СЕРТИФИКАТ СООТВЕТСТВИЯ

ES Сертификат соответствия

АО «Fast ČR, a.s.», Černokostelecká 251 01 Říčany u Prahy, тел.: 323204111, ответственно заявляет, что бензиновая газонокосилка Fieldmann FZR 4610-B (год выпуска обозначен на заводской табличке, после него указан заводской номер газонокосилки, отвечает нормам ДИРЕКТИВЫ СОВЕТА:

ЕС № 2006/42/EC, 2004/108/EC, (номер сертификата об утверждении: AM5016511760001)
ES № 2004/26/ES выбросы выхлопных газов

Номер официального утверждения: e11*97/68SA*2010/26*2533*00
и было тестировано в соответствии с нижеприведенными нормами: EN ISO 5395-1:2013, EN ISO 5395-2:2013; EN ISO 14982:2009

Фирма АО «FAST ČR, a.s.» имеет право выступать от имени изготовителя.
CE label: 2014
В Ржичанах, 12.11.2014 г.

Ф.И. печать подпись

FAST ČR, a.s.
Černokostelecká 1621, 251 01 Říčany
IČO: 26726548 tel.: +420/ 323 204 111
DIČ: CZ26726548 fax: +420/ 323 204 110

ing Zdeněk Pech
Председатель правления

12. УТИЛИЗАЦИЯ

УКАЗАНИЯ И ИНФОРМАЦИЯ ОБ ОБРАЩЕНИИ С БЫВШЕЙ В УПОТРЕБЛЕНИИ УПАКОВКОЙ

Бывший в употреблении упаковочный материал доставьте на место, предназначенное городской администрацией для сбора отходов.

Устройство и его принадлежности изготовлены из разных материалов, напр. из металла и пластмасс. Поврежденные детали сдайте в пункт сортировки отходов. Информацию можно получить в соответствующем учреждении.

CE

Настоящее изделие отвечает всем основным требованиям норм ЕС, которые на него распространяются.

Изменения в тексте, дизайне и технологической спецификации могут быть проведены без предварительного предупреждения. Изготовитель оставляет за собой право на их изменение.