FIELDMANN®
Home & Garden Performance

FZR 4615-B

English ..... 7 - 17
Čeština 19-29
Slovenčina ..... 31 - 41
Magyarul ..... 43 - 54
Polski ..... 55 - 66
Русский ..... 67 - 79

1

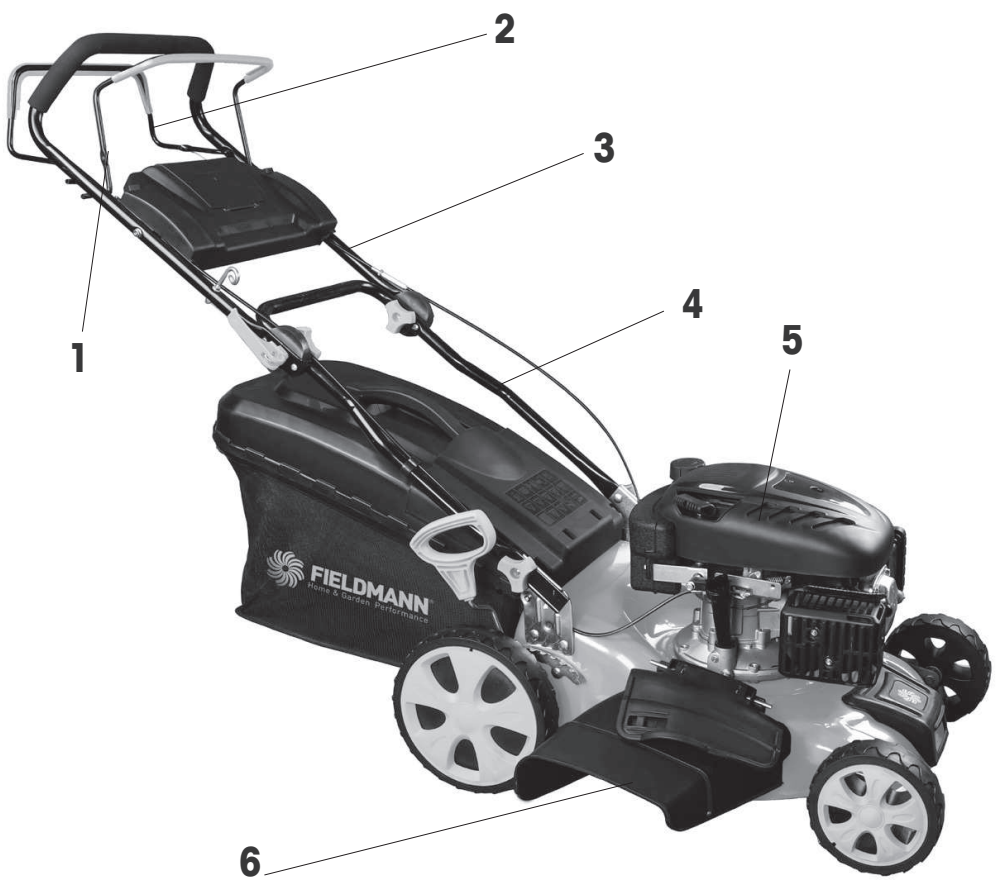

2

3

4

5

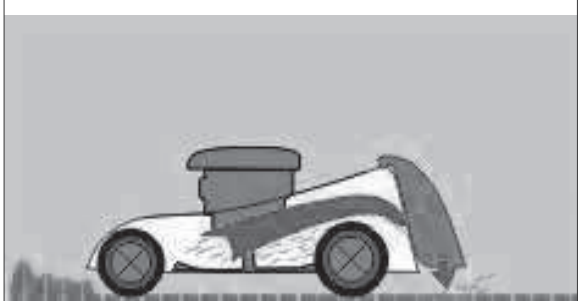

6

7

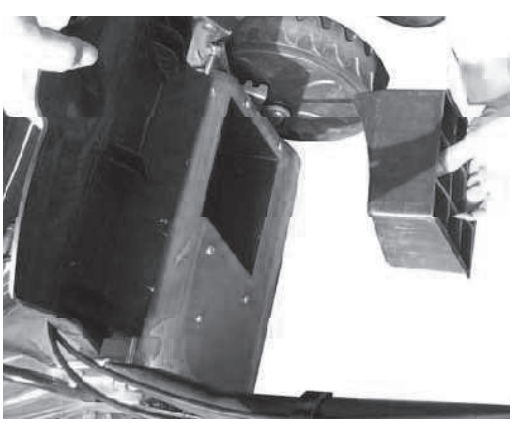

8

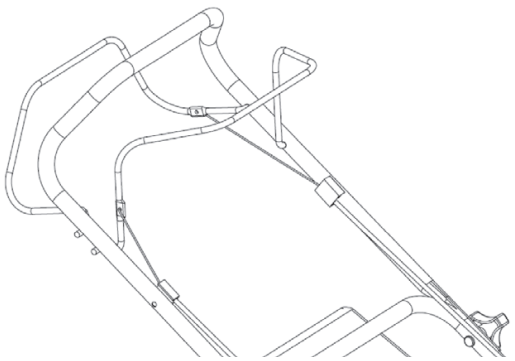

9

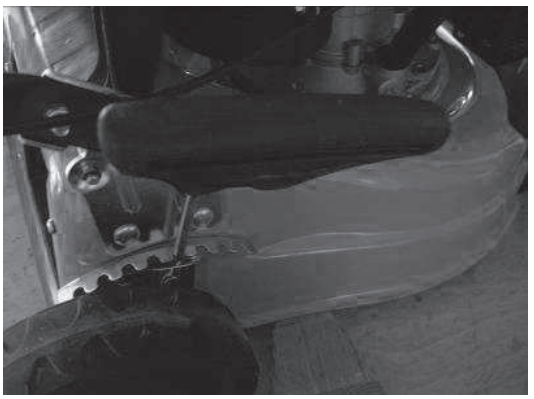

10

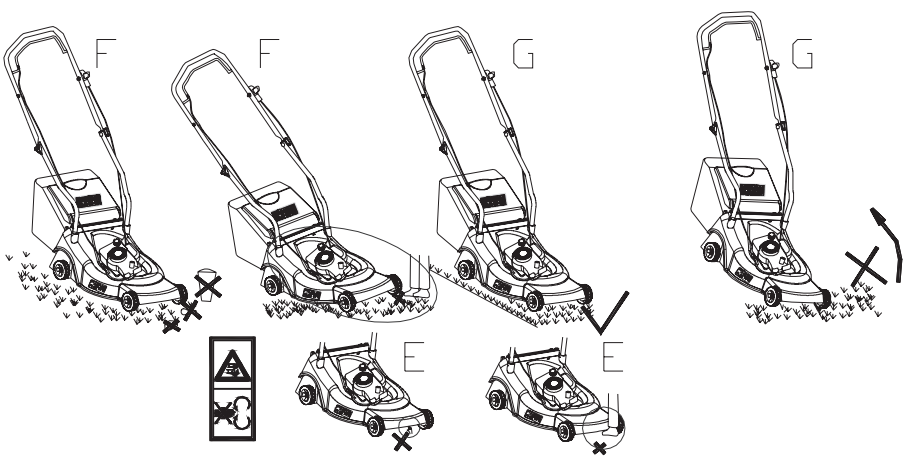

11

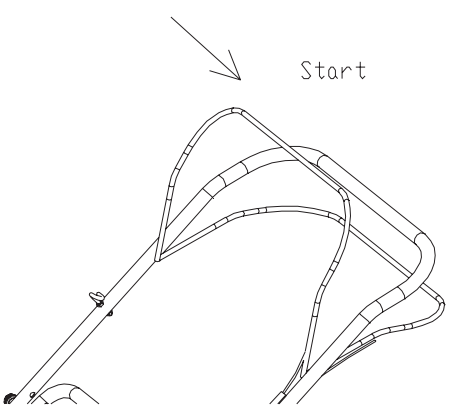

12

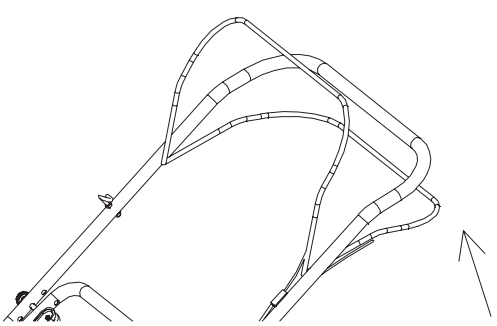

13

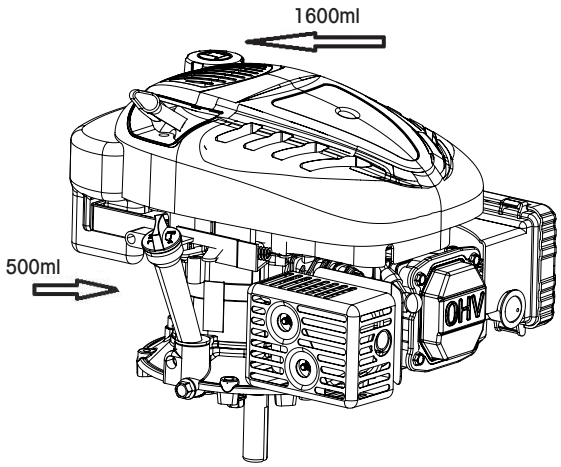

14

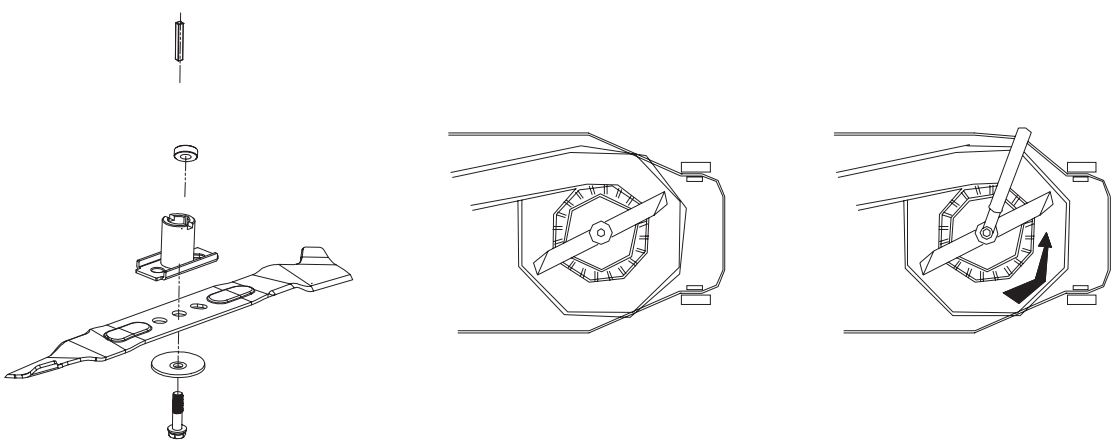

15

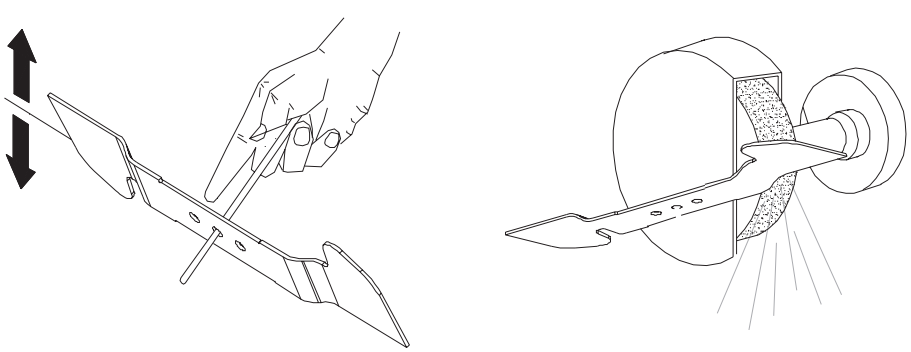

16

17

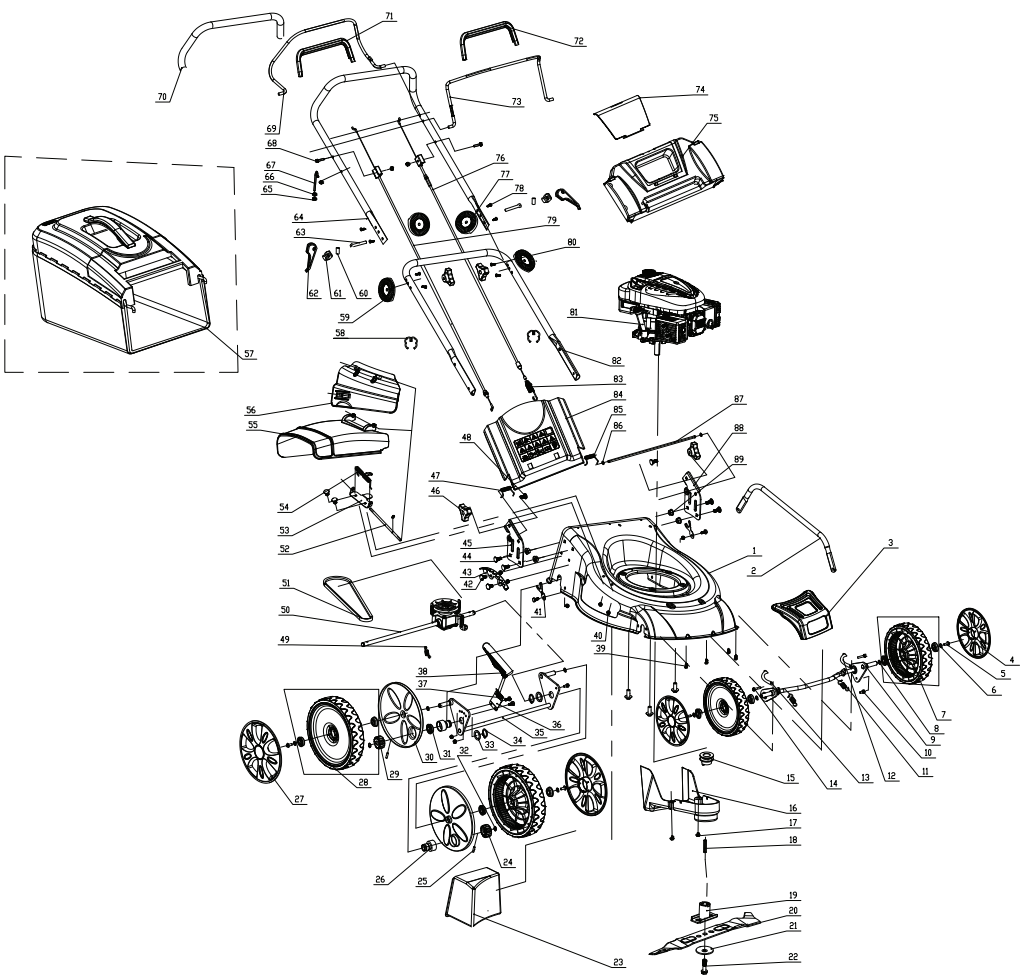

Spalinowa kosiarka do trawy
INSTRUKCJA OBSŁUGI

Dziękujemy za zakup naszej spalinowej kosiarki do trawy. Zanim zaczniecie Państwo jej używać, zwracamy się z prośbą o dokładne zapoznanie się z niniejszą Instrukcją obsługi i przechowanie jej, w celu późniejszego ewentualnego wykorzystania.

TREŚĆ

ZDJĘCIA I RYSUNKI 2
1. OGÓLNE PRZEPISY BEZPIECZEŃSTWA 56
Ważne zalecenia dotyczące bezpieczeństwa
Opakowanie
Instrukcja obsługi
2. OBJAŚNIENIA TREŚCI ZAWARTEJ NA NALEPKACH UMIESZCZONYCH NA KOSIARCE 57
3. OPIS KOSIARKI I WYPOSAŻENIA 58
4. MONTAŻ KOSIARKI 58
5. ZALECENIA DOTYCZĄCE BEZPIECZEŃSTWA 59
6. OBSŁUGA 59
7. PRZEKŁADNIA 60
8. ZALECENIA DOTYCZĄCE BEZPIECZEŃSTWA 60
9. OBSŁUGA 52
10. DANE TECHNICZNE 64
11. DEKLARACJA ZGODNOŚCI 65
12. LIKWIDACJA 66

KARTA GWARANCYJNA 80
WARUNKI GWARANCJI 81

1. OGÓLNE PRZEPISY BEZPIECZEŃSTWA

Ważne uwagi dotyczące bezpieczeństwa

- Produkt należy starannie rozpakować, należy zwrócić uwagę na wyjęcie z opakowania wszystkich części produktu.
- Produkt należy przechowywać w miejscu suchym, zabezpieczyć przed dostępem dzieci.
- Przeczytać wszelkie uwagi i instrukcje. Zaniedbania w stosunku do uwag i instrukcji mogą być powodem urazu, pożaru i/lub ciężkiego zranienia.

Opakowanie

Produkt jest zapakowany do opakowania chroniącego go przed uszkodzeniem w czasie transportu. Opakowanie jest surowcem wtórnym i należy poddać je recyklingowi.

Instrukcja obsługi

Przed rozpoczęciem korzystania z urządzenia należy zapoznać się z poniższymi przepisami bezpieczeństwa i instrukcją obsługi. Należy zapoznać się z elementami obsługi i właściwym korzystaniem z urządzenia. Instrukcje należy przechowywać w celu późniejszego z niej korzystania. Przez okres trwania gwarancji zaleca się przechowanie oryginalnego opakowania wraz z materiałami opakunkowymi, dokument zakupu i kartę gwarancyjną. Przechowanie opakowania ułatwi w przyszłości ewentualny transport urządzenia (przeprowadzka, odesłanie do naprawy).

Uwaga: Jeżeli nastąpi przekazanie urządzenia innym użytkownikom, należy przekazać również instrukcję obsługi. Stosowanie się do zaleceń zawartych w instrukcji zapewni właściwe użytkowanie urządzenia. Instrukcja obsługi zawiera również instrukcje konserwacji urządzenia i napraw.

Producent nie ponosi odpowiedzialności za wypadki lub szkody powstałe w wyniku nie stosowania się do niniejszej instrukcji obsługi.

2. OBJAŚNIENIA TREŚCI ZAWARTEJ NA NALEPKACH

Osoby postronne nie mogą znajdować się na miejscu pracy kosiarki

Uwaga, rotujące noże!

Niebezpieczeństwo zranienia kończyn

Emisja gazów toksycznych.
Nie uruchamiać kosiarki w pomieszczeniach zamkniętych lub nie przewietrzanych

Gorące powierzchnie, grożą poparzeniem!

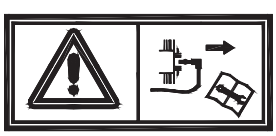

Przed rozpoczęciem konserwacji należy wyłączyć silnik i zdjąć przewód ze świecy zapłonowej

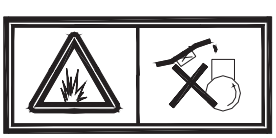

Nie tankować, jeżeli silnik pracuje

3. OPIS KOSIARKI I WYPOSAŻENIA

Opis kosiarki (zobacz obr. 1)

1 - Dźwignia hamulca
2 - Dźwignia napędu
3 - Uchwyt górny
4 - Uchwyt dolny
5 - Silnik
6 - Podwozie
7 - Przystawka do rozdrabniania

Zawartość zestawu

Kosiarkę należy ostrożnie wyjąć z opakowania i sprawdzić czy wszystkie elementy znajdują się w zestawie:

- Kosiarka rotacyjna
- Kosz
- Dolna i górna część uchwytu kosiarki
- 4 koła
- Komplet instalacyjny
- Instrukcja Obsługi
- Karta gwarancyjna
- Przystawka rozdrabniająca
- Side zmarnowany

Jeżeli brakuje części lub są uszkodzone należy zwrócić się do sprzedawcy w punkcie zakupu kosiarki

4. MONTAŻ MASZYNY

Montaż pojemnika na ściętą trawę (obr.2)

- Wstawić metalową ramę do kosza na trawę i przymocować (obr. 2)

4 w 1 Wstęp:

Wyrzut tylny ze zbiorem ściętej trawy (obr. 3)

Zdemontować przystawkę rozścielającą (obr. 7) i na jej miejsce zamontować kosz (obr. 6).

Rozścielanie (obr. 4)

W celu rozścielania skoszonej trawy należy przed uruchomieniem kosiarki zamontować przystawkę rozścielającą (obr. 7)

Tylny wyrzut bez zbierania do kosza (obr. 5)

Zamontować przystawkę rozścielającą (obr. 7) i zamknąć płytę bocznego wyrzutu.
Przystawka rozścielająca (obr. 7)

Side zmarnowany (obr. 16)

Montaż uchwytu (obr. 8)

- Zmontować górną i dolną część uchwytu za pomocą dwóch załączonych śrub i nakrętek z tworzywa sztucznego. Na prawej stronie uchwytu umieścić dźwigienkę rozruchową i przymocować ją za pomocą plastikowego zacisku. Linkę dźwigienki rozruchowej zamocować na uchwycie za pomocą plastikowych zacisków na podpórkach.

Regulacja wysokości cięcia trawy (obr. 9)

- Za pomocą dźwigni centralnego ustawiania wysokości koszenia można wybrać 8 wysokości koszenia.

5. ZALECENIA DOTYCZĄCE BEZPIECZEŃSTWA (obr. 10)

- Kosiarka podczas pracy musi być wyposażona w kosz do zbioru ściętej trawy lub należy prawidłowo ustawić zasłonę zabezpieczającą.
- Przed opróżnianiem kosza lub przed zmianą wysokości koszenia należy wyłączyć silnik.
- Nie wprowadzać rąk lub stóp w pobliże lub pod części wirujące. Zawsze trzymać się z daleka od otworów wyrzutowych, jeżeli silnik jest włączony. (obr. E)
- Dokładnie sprawdzić miejsce, gdzie urządzenie ma być używane. Usunąć przedmioty, które kosiarka podczas pracy może odrzucić, lub które mogą spowodować zaklinowanie kosiarki. (obr. F)
- Nie należy uruchamiać kosiarki jeżeli w pobliżu znajdują się osoby trzecie, dzieci lub zwierzęta domowe.
- Podczas uruchamiania silnika nie należy kosiarkę podnosić. (obr. G)

6. OBSŁUGA

⚠ **Uwaga:** Przed pierwszym uruchomieniem kosiarki należy dokładnie zapoznać się z Instrukcją Obsługi silnika!

⚠ **Uwaga:** Kosiarka dostarczana jest bez oleju silnikowego! Przed uruchomieniem należy wlać 0,5 l oleju.

⚠ **Uwaga:** Po 20 godzinach pracy należy olej wymienić.

- Noże zaczynają obracać się natychmiast po uruchomieniu silnika. W czasie koszenia należy dźwignię hamulca trzymać w pozycji roboczej. Silnik wyłączy się natychmiast po uwolnieniu dźwigni hamulca. (obr. 11)
- Mechanizm samobieżny jest sterowany przez przytrzymanie dźwigni napędu w kierunku do uchwytu i przyciśnięciem dźwigni sterującej razem z dźwignią hamulca. (obr. 12)

7. PRZEKŁADNIA

- Należy regularnie przeprowadzać przegląd stanu mechanizmu samobieżnego: czyścić, smarować metalowe części, przekładnię i łożyska.

8. ZALECENIA DOTYCZĄCE BEZPIECZEŃSTWA

Ogólne zalecenia

- Kosiarka przeznaczona jest do koszenia trawy. Nie należy używać jej do innych celów. Użycie jej do innych celów grozi uszkodzeniem kosiarki jak również stwarza poważne ryzyko urazów.
- Nie należy pozwalać dzieciom i osobom, które nie zapoznały się z Instrukcją Obsługi obsługiwać kosiarkę.
- Osoba, która obsługuje kosiarkę odpowiada za bezpieczeństwo osób znajdujących się na terenie pracy kosiarki. Nie należy uruchamiać kosiarki jeżeli w pobliżu znajdują się osoby trzecie, dzieci lub zwierzęta domowe.
- Przed rozpoczęciem koszenia należy sprawdzić teren , na którym ma nastąpić koszenie, należy usunąć z niego kamienie, druty, kawałki drewna, kości, kawałki szkła i inne obce ciała, które kosiarka mogłaby odrzucić powodując ewentualne zranienia.

Zalecenia eksploatacyjne

- Wszystkie nakrętki, złączki i śruby muszą być dokręcone, aby kosiarka była zawsze w gotowości do pracy i bezpieczna.
- Kosiarka nie może być eksploatowana bez kosza lub osłony zabezpieczającej (deflektor).
- Nóż kosiarki musi być dobrze zamocowany. Należy przed rozpoczęciem pracy sprawdzić zamocowanie noża. Ostrza noża powinny być jednakowo naostrzone. Noże z uszkodzonymi ostrzami należy wymienić.
- Podczas pracy należy być odpowiednio ubranym, długie spodnie i odpowiednie obuwie.
- Nie należy uruchamiać kosiarkę w zamkniętych lub nieprzewietrzanych pomieszczeniach,

gdzie zachodzi niebezpieczeństwo gromadzenia się oparów. Spaliny zawierają tlenek węgla, który jest niebezpieczny dla życia.

- Pracę należy wykonywać przy dobrym oświetleniu (światło dzienne lub właściwe sztuczne oświetlenie).
- Nie należy pracować w deszczu lub kosić mokrej trawy.
- Należy zachować szczególną ostrożność podczas wykonywania koszenia na pochyłościach. Kosić należy poprzecznie do nachylenia, nigdy w górę i w dół. Zachować wyjątkową ostrożność podczas zmiany kierunku koszenia na pochyłościach.
- Nie pozostawiać włączonej kosiarki bez dozoru, przy pozostawianiu kosiarki należy wyłączyć silnik.
- Podczas uruchamiania kosiarki nie wolno podnosić tylnej części kosiarki i nigdy nie należy przybliżać rąk lub nóg do obudowy kosiarki lub do tylnego otworu wyrzutowego trawy, jeżeli jest włączony silnik.
- Nie zmieniać ustawień ilości obrotów silnika.
- Kosiarki z mechanizmem napędowym – przed uruchomieniem silnika należy wyłączyć napęd.
- Przemieszczanie kosiarki powinno odbywać się przy wyłączonym silniku.
- Należy wyłączyć silnik i odłączyć przewód od świecy zapłonowej w następujących przypadkach:
  - przed dokonywaniem czynności pod osłoną noża lub przy tylnym otworze wyrzutowym.
  - przed przeprowadzaniem konserwacji, naprawy lub przeglądu kosiarki
  - przed przenoszeniem, podnoszeniem lub transportem kosiarki
  - pozostawiając kosiarkę bez dozoru lub przed zmianą wysokości koszenia
  - przed zdjęciem i opróżnianiem kosza
  - po uderzeniu w obcy przedmiot, należy wyłączyć silnik i dokonać przeglądu kosiarki, aby wykluczyć uszkodzenie. W przypadku uszkodzenia należy oddać kosiarkę do naprawy w autoryzowanym punkcie serwisowym.

⚠ **UWAGA!** Po wyłączeniu silnika nóż jeszcze przez kilka sekund obraca się

- w przypadku stwierdzenia nadmiernej wibracji (natychmiast należy stwierdzić przyczynę i ją usunąć)
- w celu zapewnienia bezpiecznej pracy regularnie należy kontrolować prawidłowość mocowania sworzni, dokręcenia śrub i nakrętek.

⚠ **UWAGA!** PALIWO JEST CIECZĄ ŁATWOPALNĄ .

- Paliwo należy przechowywać w przeznaczonym do tego karnistrze.
- Paliwo należy uzupełniać na terenie otwartym lub w dobrze przewietrzanym pomieszczeniu. Podczas manipulowania z paliwem nie wolno palić, używać telefonu komórkowego.
- Paliwo można tankować pod warunkiem, że silnik jest wyłączony. Nie wolno otwierać zbiornika i dokonywać tankowania, jeżeli silnik jest gorący lub w czasie pracy silnika.
- Jeżeli dojdzie do rozlania benzyny, nie wolno uruchamiać silnika. Odstawić kosiarkę z

miejsca rozlania paliwa. Uchroni to przed prawdopodobieństwem pożaru. Pracę można rozpocząć dopiero po odparowaniu rozlanego paliwa.

- Po uzupełnieniu paliwa należy dobrze zamknąć wlew paliwa i korek kanistra z paliwem.

⚠ **UWAGA!** Przed przeprowadzeniem konserwacji lub naprawy należy wyłączyć silnik i odłączyć przewód od świecy zapłonowej.

9. KONSERWACJA

Pielęgnacja trawnika

- W zależności od rodzaju trawnika występuje konieczność zróżnicowania sposobu pielęgnacji;
- Należy stosować się do zaleceń umieszczonych na opakowaniach materiału siewnego, dotyczących wysokości koszenia i warunków wzrostu w danych warunkach obszarowych.
- Należy pamiętać, że podstawową częścią traw jest źdźbło i jeden lub więcej liści. Przy zupełnym skoszeniu liści nastąpi uszkodzenie trawnika i ponowny rozrost będzie utrudniony.
- Ogólnie obowiązują następujące zalecenia:
  – zbyt niskie koszenie powoduje naruszenie systemu korzeniowego i efektem jest plamiasty wygląd trawnika;
  – w lecie należy kosić wyżej, aby nie dopuścić do przesychania ziemi;
  – koszenie mokrej trawy powoduje obniżenie efektywności pracy noża poprzez łapanie trawy i wyrywanie kęp trawy;
  – w przypadku, jeżeli jest potrzeba skoszenia wysokiej trawy, zalecane jest dokonanie pierwszego koszenie przy maksymalnie dozwolonej wysokości podniesienia kosiarki i następnie dokonanie drugiego koszenia w odstępie dwu- trzydniowym.
- Trávník bude mít lepší vzhled pravidelným a celoplošným posekem stejné výšky a dodržováním střídání dvou směrů.

Konserwacja

- Wszystkie nakrętki, złączki i śruby muszą być dokręcone, aby kosiarka była zawsze zdolna do eksploatacji i bezpieczna. Regularna konserwacja jest podstawą zapewnienia bezpieczeństwa użytkownikowi, zachowania zdolności eksploatacyjnej i wysokiej efektywności pracy kosiarki.
- Kosiarki z napełnionym zbiornikiem paliwa, nie należy przechowywać w zamkniętym pomieszczeniu, w którym mógłby nastąpić kontakt par benzyny z otwartym ogniem, iskrą lub źródłem ciepła.
- Przed wprowadzeniem kosiarki do pomieszczenia zamkniętego należy poczekać do wychłodzenia silnika.
- W celu obniżenia ryzyka pożaru należy zadbać, aby kosiarka a zwłaszcza silnik, tłumik wydechu, akumulator i również miejsce przechowywania zapasu benzyny były czyste, bez

resztek trawy i liści lub pozostałości po smarach.

- Należy regularnie kontrolować stan deflektora i kosza; w przypadku stwierdzonych uszkodzeń należy dokonać wymiany.
- Paliwo należy spuszczać w pomieszczeniu dobrze przewietrzanym przy zimnym silniku.
- Podczas demontowania lub montowania noża należy używać odpowiednich rękawic ochronnych.
- Po każdorazowym ostrzeniu noża należy dokonać sprawdzenia wyważenia noża.

⚠ **UWAGA!** Przed rozpoczęciem prac konserwacyjnych lub naprawy wyłączyć silnik i odłączyć przewód od świecy zapłonowej.

- Przed rozpoczęciem eksploatacji silnika czterosuwowego należy zapoznać się dokładnie z Instrukcją Obsługi silnika. Regularnie należy kontrolować poziom oleju i w razie potrzeby uzupełnić lub wymienić olej.
- Należy regularnie dokonywać przeglądów kosiarki i usuwać z wewnętrznej części obudowy pozostałości po trawie
- Regularnie należy dokonywać smarowania osi i łożyska odpowiednim smarem.
- Regularnie należy dokonywać przeglądu stanu noża, nóż ma zasadniczy wpływ na pracę kosiarki. Nóż musi być ostry i wyważony.
- W regularnych odstępach czasu należy sprawdzać dokręcenie wszystkich śrub i nakrętek. Zniszczone lub niedokręcone nakrętki i śruby mogą być przyczyną poważnego uszkodzenia silnika lub ramy kosiarki. .
- Jeżeli nóż mocno uderzy o przeszkodę, należy kosiarkę wyłączyć i oddać ją do przeglądu w autoryzowanym serwisie.
- NÓŻ: nóż jest wyprodukowany ze stali tłoczonej. Aby osiągnąć cel jak najlepszej jakości koszenia należy regularnie ostrzyć nóż, praktycznie po każdych 25 godzinach koszenia. Zawsze należy sprawdzać prawidłowe wyważenie noża. W tym celu należy do centralnego otworu w nożu włożyć pręt żelazny (o średnicy 2 – 3 mm). Jeżeli nóż jest prawidłowo wyważony oś noża będzie znajdować się w pozycji horyzontalnej
- Jeżeli oś noża nie znajduje się w wymienionej wyżej pozycji należy nóż wymienić.
- Po zdemontowaniu noża należy odkręcić śrubę, następnie należy sprawdzić zabierak noża. Jeżeli jest zużyty lub uszkodzony należy dokonać wymiany.
- W czasie montażu noża należy upewnić się czy krawędzie tnące noża są zgodne z kierunkiem obrotu silnika. Śruba mocująca nóż musi być dokręcona przy pomocy klucza dynamometrycznego o nastawie momentu skrętnego 3.7 K gm(37Nm).(obr. 10 i 11)

⚠ **UWAGA!** Należy stosować tylko oryginalne części zamienne. Jakościowo złe części zamienne mogą powodować uszkodzenie kosiarki i zagrozić bezpieczeństwu.

Serwis

- Jeżeli po dokonaniu zakupu produktu zostanie stwierdzona wada produktu, należy skontaktować się punktem serwisowym. Podczas eksploatacji produktu należy kierować się

zaleceniami zawartymi w załączonej Instrukcji Obsługi.
- Wyrób nie podlega reklamacji, jeżeli został przekonstruowany lub jego eksploatacja była niezgodna z zaleceniami zawartymi w Instrukcji Obsługi.

Gwarancja nie obejmuje

- Naturalnego zużycia części urządzenia w wyniku jego eksploatowania
- Obsługi serwisowej związanej ze standardową konserwacją maszyny (np. czyszczenie, smarowanie, regulacja itp.)
- Usterek spowodowanych czynnikami zewnętrznymi (np. warunki pogodowe, zapylenie, niewłaściwa eksploatacja itp.)
- Uszkodzeń mechanicznych w następstwie upadku, uderzenia, przeciążenia, itp.
- Szkód powstałych w wyniku niewłaściwego obchodzenia się z kosiarką, przeciążaniem, użyciem nieodpowiednich części zamiennych, nieodpowiednich narzędzi itp. .
- Szkód powstałych w związku z nieodpowiednim zabezpieczeniem kosiarki na czas transportu; ryzyko ponosi wyłącznie właściciel.

Przechowywanie

- Jeżeli kosiarka przez dłuższy okres czasu nie będzie użytkowana, należy zabezpieczyć ją zgodnie z następującymi zaleceniami. Przedłuży się w ten sposób ogólny czas użytkowania kosiarki.
- Należy wylać paliwo ze zbiornika i gaźnika. Zamknąć ssanie i 3 – 5 razy pociągnąć za cięgło rozrusznika.
- Wykręcić świecę zapłonową i wlać przez otwór małą ilość oleju silnikowego.
- Delikatnie pociągnąć 2 do 3 razy za cięgło rozrusznika.
- Oczyścić powierzchnie zewnętrzne. Kosiarkę przechowywać w czystym i suchym miejscu.

10. DANE TECHNICZNE

Typ silnika: SG475
Moc: ..... 2,5 kW
Obroty silnika: ..... 3000 rpm
Pojemność: ..... 139 cm^3
Uruchamianie: .....Przez pociągnięcie
Pojemność zbiornika paliwa (bezołowiowa 95 lub więcej): .....1.6 litra
Pojemność miski olejowej (SAE 30 - 15W 40): .....0.5 litra
Regulowana wysokość koszenia: .....25-75mm z 8 pozycjami
Regulacja wysokości: .....Centralnie
Szerokość koszenia: .....46 cm
Rozstaw kół: .....178 mm (przednie koło)
.....254 mm (tylne koło)

Szerokość kół: .....50 mm
Pojemność kosza: .....60 l
Podwozie: .....stalowe
Poziom hałasu: .....96dB(A)
Waga netto/brutto: 32kg/34kg

11. DEKLARACJA ZGODNOŚCI

ES Deklaracja zgodności

Fast ČR, a.s., Černokostelecká 251 01 Říčany koło Prahy, tel.:323204111, wiążąco oświadcza, że benzynowa kosiarka Fieldmann FZR 4615-B (rok produkcji jest zamieszczony na tabliczce znamionowej, a po nim następuje numer fabryczny urządzenia, spełnia wymagania przepisów DYREKTYW RADY:

ES nr 2006/42/EC, 2004/108/EC, (numer aprobaty: S 50173220, AE 50212835 0001)
ES nr 2004/26/ES emisja gazów wydechowych

i była testowana zgodnie z niżej wymienionymi normami:

EN ISO 5395-1:2013, EN ISO 5395-2:2013
EN ISO 14982:2009

Firma FAST ČR, a.s. jest upoważniona do działania w imieniu producenta.
CE label: 2014

W Říčanech, dnia 12. 11. 2014

pieczątka imienna, podpis

FAST ČR, a.s.
Černokostelecká 1621
251 01 Říčany u Prahy
tel.: +420/ 323 204 111
fax: +420/ 323 204 110
IČO: 26726548
DIČ: CZ26726548

Petr Uher
menadżer jakości

12. LIKWIDACJA

ZALECENIA I INFORMACJE O POSTĘPOWANIU Z WYKORZYSTANYM OPAKOWANIEM

Wykorzystane opakowanie przekazać na miejscowe wysypisko.

Kosiarka i jej wyposażenie wykonane jest z różnych materiałów, np. z metalu i tworzyw sztucznych. Uszkodzone części należy przekazać do odpowiednich punktów zbiórki.

Produkt spełnia wszystkie podstawowe wymagania wytycznych UE, które go dotyczą.

Zmiany w tekście, szacie graficznej i danych technicznych mogą następować bez uprzedniego powiadomienia i pozostawiamy sobie prawo do ich zmiany.

Instrukcja użytkowania - tylko wersja językowa.