FIELDMANN®
Home & Garden Performance

FZN 4002 B

Nożyce do żywopłotów z silnikiem spalinowym
NÁVOD K OBSLUZE

Dziękujemy za zakupienie spalinowych nożyc ogrodowych. Zanim zaczniesz z nich korzystać, przeczytaj uważnie niniejszą instrukcję obsługi i zachowaj ją do wglądu.

SPIS TREŚCI

1. OGÓLNE ZASADY BEZPIECZEŃSTWA 101
   Ważne ostrzeżenia dotyczące bezpieczeństwa 101
   Opakowanie 101
   Instrukcja obsługi 101
2. WYJAŚNIENIE TABLICZEK ZE WSKAZÓWKAMI ZNAJDUJĄCYCH SIĘ NA MASZYNIE 102
3. WSKAZÓWKI BEZPIECZEŃSTWA 105
   Zapoznanie się z produktem 105
   Przygotowanie przed rozpoczęciem pracy 105
   Podczas pracy z benzyną należy przestrzegać następujących punktów 105
   Korzystanie ze spalinowych nożyc ogrodowych 106
   Konserwacja i przechowywanie 107
4. OPIS URZĄDZENIA 108
   Opis maszyny (por. Rys. 1) 108
5. PRZED PIERWSZYM UŻYCIEM 109
   Paliwo silnika 109
   Ręczna kontrola pokrywy 110
   Kontrola noży 110
   Kontrola pokrywy noży 110
   Kontrola filtra powietrza 111
6. URUCHAMIANIE SILNIKA 111
   Uruchamianie zimnego silnika 111
   Uruchamianie rozgrzanego silnika 111
   Zatrzymanie silnika 112
7. KORZYSTANIE Z NOŻYC - PRZYCINANIE 112
   Ustawienia rękojeści 112
   Przycinanie w poziomie 113
   Przycinanie w pionie 113
   Siła odrzutu i odpowiednie ostrzeżenia 113
8. KONSERWACJA 114
   Filtr powietrza – konserwacja 116
   Czyszczenie 116
   Przekładnia 117

Naprawa 117
9. PRZECHOWYWANIE 119
Spuszczanie paliwa 119
10. DANE TECHNICZNE 119
11. LIKWIDACJA 120
WSKAZÓWKI I INFORMACJE DOTYCZĄCE GOSPODARKI ZUŻYTYM OPAKOWANIEM 120
12. DEKLARACJA ZGODNOŚCI 121

1. OGÓLNE ZASADY BEZPIECZEŃSTWA

WAŻNE OSTRZEŻENIA DOTYCZĄCE BEZPIECZEŃSTWA

- Starannie rozpakuj wyrób, zwracając uwagę, by nie wyrzucić żadnej części materiału pakowego, zanim nie znajdziesz wszystkich elementów produktu.
- Przechowuj produkt w suchym miejscu z dala od dzieci.
- Przeczytaj wszystkie uwagi i wskazówki. Zaniedbania w przestrzeganiu ostrzeżeń i wskazówek mogą spowodować urazy, pożar i/lub ciężkie obrażenia.

OPAKOWANIE

Wyrób został umieszczony w opakowaniu chroniącym je przed uszkodzeniem podczas transportu. Opakowanie to jest surowcem i dlatego podlega recyklingowi.

INSTRUKCJA OBSŁUGI

Przed rozpoczęciem pracy z urządzeniem przeczytaj następujące zasady bezpieczeństwa i wskazówki dotyczące użytkowania. Zapoznaj się z elementami sterowania i prawidłowym użyciem urządzenia. Instrukcję należy ze starannością zachować do wglądu. Przynajmniej w czasie okresu gwarancyjnego zaleca się zachować oryginalne opakowanie włącznie z wewnętrznym materiałem pakowym, paragon i kartę gwarancyjną.

W razie transportu zapakuj urządzenie z powrotem do oryginalnego, fabrycznego pudełka, dla zapewnienia w ten sposób maksymalnej ochrony produktu podczas ewentualnego transportu (np. przeprowadzki lub wysyłki do serwisu).

UWAGA: Jeśli przekazujesz maszynę innym osobom, przekaż ją wraz z instrukcją.
Przestrzeganie załączonej instrukcji obsługi stanowi przesłankę do prawidłowego użytkowania urządzenia. Instrukcja obsługi zawiera również wskazówki dotyczące obsługi, konserwacji i naprawy.

Producent nie ponosi odpowiedzialności za wypadki lub szkody powstałe na skutek nieprzestrzegania niniejszej instrukcji.

2. WYJAŚNIENIE TABLICZEK ZE WSKAZÓWKAMI ZNAJDUJĄCYCH SIĘ NA MASZYNIE

Symbole wykorzystane w niniejszej instrukcji są przeznaczone do tego, aby zwrócić Państwa uwagę na możliwe zagrożenia. Towarzyszące im komentarze dotyczące bezpieczeństwa należy przestudiować i całkowicie zrozumieć. Ostrzeżenia same przez siebie nie likwidują zagrożeń i nie mogą zastąpić właściwego korzystania z narzędzia, które zapobiegnie wypadkom i ewentualnym obrażeniom.

Ten symbol przez komentarzem dotyczącym bezpieczeństwa oznacza czynność zapobiegawczą, ostrzeżenie lub zagrożenie. Ignorowanie tego ostrzeżenia może prowadzić do obrażeń użytkownika lub innych osób. Zawsze należy przestrzegać podanych zaleceń, aby ograniczyć ryzyko spowodowania obrażeń, pożaru lub urazu.

Zapoznaj się z całą instrukcją obsługi. Przed każdym użyciem przestudiuj właściwą część instrukcji.

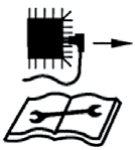

Przed każdą czynnością konserwacji odłącz końcówkę kabla od świecy zapłonowej i przeczytaj instrukcje konserwacji.

Obchodząc się z paliwem i smarami, przestrzegaj zalecanych ilości!

Nie narażaj narzędzia na działanie deszczu.

Rura wydechowa i spaliny są gorące

Ryzyko obrażeń spowodowanych przez latające przedmioty! Zawsze zachowuj wystarczający, bezpieczny dystans. Uważaj na odrzucone przedmioty. Odległość między urządzeniem a osobami stojącymi obok musi wynosić minimalnie 15 metrów.

Podczas uruchamiania silnika dochodzi do iskrzenia.
Iskrzenie może spowodować zapłon łatwopalnych gazów.

Silnik produkuje tlenek węgla, będący trującym i bezbarwnym gazem bez zapachu.
Wdychanie tlenku węgla może spowodować nudności, mdłości i śmierć.

Wyłącznie do użytku na zewnątrz.
W pomieszczeniach grozi wdychanie spalin.

	Surowy zakaz palenia papierosów oraz używania otwartego płomienia w zasięgu tego urządzenia!
	Symbole te zwracają uwagę na konieczność użycia ochrony słuchu i wzroku oraz rękawic podczas pracy z tym urządzeniem.
	Podczas pracy z urządzeniem należy korzystać z mocnego obuwia ochronnego.
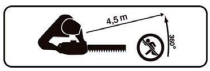	Zachowaj bezpieczną odległość.
	Ssanie zamknięte
	Ssanie otwarte
	Uwaga! Nie dotykać noży. Zakaz korzystania z urządzenia bez zainstalowanej osłony rąk.

3. WSKAZÓWKI BEZPIECZEŃSTWA

⚠ WAŻNE: PRZED UŻYCIEM PRZECZYTAJ DOKŁADNIE INSTRUKCJĘ INSTRUKCJĘ NALEŻY PRZECHOWAĆ DO UŻYTKU W PRZYSZŁOŚCI

Urządzenie to musi być wykorzystywane według instrukcji producenta zawartych w niniejszym podręczniku użytkownika. W przypadku nieprawidłowego użycia lub dokonania zmian w urządzeniu producent nie ponosi żadnej odpowiedzialności za spowodowane szkody. Należy przestrzegać instrukcji dotyczących bezpieczeństwa i instalacji zawartych w niniejszej instrukcji oraz aktualnych przepisów dotyczących zapobiegania obrażeniom i wypadkom.
Urządzenie z niedziałającymi lub brakującymi częściami lub bez osłony ochronnej nie może być używane. Autoryzowany serwis udzieli informacji o częściach zamiennych.

ZAPOZNANIE SIĘ Z PRODUKTEM

- Przed użyciem urządzenia należy uważnie przeczytać i przestudiować niniejszą instrukcję obsługi.
- Nigdy nie należy pozwalać dzieciom lub osobom, które nie zapoznały się z tymi instrukcjami, aby korzystały z tego urządzenia. Lokalne przepisy prawne mogą ograniczać wiek obsługi.
- Przerwij pracę, jeśli zbliżą się jakiekolwiek osoby, zwłaszcza dzieci, lub zwierzęta domowe.
- Nie zapominaj, że obsługa lub użytkownik są odpowiedzialne za wypadki i szkody, które zostaną spowodowane innym osobom lub na ich majątku.
- Większe naprawy mogą być przeprowadzane wyłącznie przez specjalistycznie przeszkolone osoby.

PRZYGOTOWANIE PRZED ROZPOCZĘCIEM PRACY

⚠ NOŻYCE DO ŻYWOPŁOTÓW MOGĄ SPOWODOWAĆ POWAŻNE OBRAŻENIA.
Należy uważnie przeczytać podane instrukcje, aby zapoznać się z prawidłową obsługą, przygotowaniem, konserwacją, uruchamianiem i zatrzymaniem nożyc do żywopłotów. Zapoznaj się z elementami sterowania oraz z prawidłową obsługą nożyc.

- Nigdy nie pozwól, aby z tych nożyc korzystały dzieci.
- Uważaj na nadziemne instalacje elektryczne.
- Przerwij pracę, jeśli w pobliżu znajdują się inne osoby, zwłaszcza dzieci.
- Ubierz się stosownie! Nie noś luźnych ubrań ani biżuterii, które mogłyby zostać chwycone przez ruchome części. Zalecamy używanie mocnych rękawic, obuwia z podeszwą antypoślizgową i okularów ochronnych.
- Obchodząc się z paliwem, zachowaj szczególną ostrożność. Paliwo jest łatwopalne a jego opary są wybuchowe.

PODCZAS PRACY Z BENZYNĄ NALEŻY PRZESTRZEGAĆ NASTĘPUJĄCYCH PUNKTÓW

- Korzystaj wyłącznie z certyfikowanych zbiorników.
- Nigdy nie zdejmuj wieczka ze zbiornika ani nie uzupełniaj paliwa, gdy silnik jest włączony.
- Przed uzupełnieniem paliwa silnik i system spalinowy musi ostygnąć.
- obchodząc się z paliwem nie pal papierosów.
- Nigdy nie uzupełniaj paliwa w pomieszczeniach.
- Nigdy nie kładź nożyc do żywopłotów ani zbiorników paliwa w bliskości otwartego płomienia, na przykład niedaleko grzejnika wody.

- Jeśli dojdzie do rozlania paliwa, nie próbuj w tym miejscu uruchamiać silnika, lecz przed uruchomieniem przenieś nożyce w inne miejsce.
- Po uzupełnieniu paliwa zawsze dokładnie zakręć zbiornik.
- Jeśli paliwo ze zbiornika zostanie wypuszczone, zawsze przeprowadzaj tę czynność na zewnątrz.

KORZYSTANIE ZE SPALINOWYCH NOŻYC OGRODOWYCH

⚠ **OSTRZEŻENIE: Nożyce do żywopłotu są przeznaczone wyłącznie do przycinania i formowania żywopłotów, roślin i krzewów ozdobnych, w sektorze prywatnym. Jakiekolwiek inne wykorzystanie jest wykluczone, nigdy nie należy korzystać z nożyc do żywopłotów do innych celów! Narzędzie do ogrodów prywatnych i hobbystycznych nie są przeznaczone do wykorzystania w instytucjach publicznych, parkach i centrach sportowych, wzdłuż dróg, na farmach i w lasach.**

- Zatrzymaj silnik przed:
  - czyszczeniem lub usunięciem blokady,
  - kontrolą, przeprowadzeniem konserwacji lub jakiejkolwiek pracy nad urządzeniem,
  - ustawieniem pozycji roboczej listwy,
  - pozostawieniem narzędzia bez nadzoru.

- Przed uruchomieniem silnika upewnij się, że nożyce są umieszczone w prawidłowej pozycji roboczej.
- Korzystając z nożyc do żywopłotu zawsze zachowuj bezpieczną pozycję roboczą, zwłaszcza podczas pracy na schodach lub na drabinie.
- Nie korzystaj z nożyc z uszkodzonymi lub bardzo zużytymi nożami.
- Z powodu ograniczenia ryzyka spowodowania pożaru zwracaj uwagę, aby na silniku i systemie wydechowym nie było żadnych zanieczyszczeń, liści ani nadmiaru smaru.
- Przed użyciem narzędzia zawsze upewnij się, że wszystkie rękojeści i osłony są prawidłowo umocowane.
- Przed użyciem narzędzia zawsze upewnij się, że wszystkie śruby są prawidłowo dokręcone
- Nigdy nie próbuj korzystać z niekompletnego narzędzia lub z narzędzia, w którym dokonano nieupoważnionych zmian.
- Do obsługi nożyc wyposażonych w dwie rękojeści używaj obu rąk.
- Stale obserwuj okolice miejsca pracy i zwracaj uwagę na możliwe ryzyka, których może być nie słychać z powodu hałasu silnika urządzenia.
- Jeśli dojdzie do uderzenia nożyc w obcy przedmiot, jeśli nożyce zaczną wydawać nietypowe dźwięki lub będą nadmiernie wibrować, zatrzymaj silnik i odczekaj do zupełnego zatrzymania urządzenia. Odłącz końcówkę kabla od świecy zapłonowej i wykonaj następujące kroki:
  - Skontroluj, czy nie doszło do uszkodzenia.
  - Skontroluj i dokręć wszystkie poluzowane części.
  - Wszystkie uszkodzone części napraw lub wymień i korzystaj do tego celu wyłącznie z certyfikowanych części.

- Podczas pracy z urządzeniem korzystaj z ochrony słuchu.
- Podczas pracy z urządzeniem korzystaj z ochrony wzroku.
- W sytuacji alarmowej zatrzymaj silnik ustawiając włącznik silnika w pozycji wyłączone.
- Korzystając z urządzenia w wyższych temperaturach, na wyższej wysokości nam poziomem morza lub o wyższej wilgotności dochodzi do zmniejszenia mocy urządzenia

- Maksymalna temperatura użytkowania: 40 °C
- Maksymalna wysokość nad poziomem morza: 1 000 m
- Maksymalna wilgoć: 95 %

KONSERWACJA I PRZECHOWYWANIE

- Zatrzymując urządzenie z powodu przeprowadzenia konserwacji, kontroli lub przechowywania, zawsze zatrzymaj silnik od świecy zapłonowej i upewnij się, że doszło do zatrzymania wszystkich ruchomych części. Przed przeprowadzeniem jakichkolwiek ustawień lub kontroli odczekaj do całkowitego ostygnięcia urządzenia.
- Nożyce do żywopłotów przechowuj w miejscach, w których pobliżu nie ma źródła otwartego ognia lub iskier. Przed przechowywaniem odczekaj, aż nożyce ostygną.
- Podczas transportu lub przechowywania urządzenia, na noże powinna być nałożona osłona ochronna.
- Dbaj o to, aby wszystkie śruby i nakrętki były prawidłowo dokręcone dla zapewnienia bezpieczeństwa korzystania z urządzenia.
- Przed każdym odłożeniem urządzenia do przechowania silnik musi dobrze ostygnąć.
- Dla ograniczenia ryzyka spowodowania pożaru dbaj o to, aby na silniku, tłumiku i zbiorniku paliwa nie znajdowały się resztki materiału roślinnego lub nadmiar smaru.
- Z powodów bezpieczeństwa wymień zużyte lub uszkodzone części.
- Jeśli paliwo ze zbiornika zostanie wypuszczone, zawsze przeprowadzaj tę czynność na zewnątrz.
- Przed ułożeniem urządzenia do przechowania zawsze przeprowadzaj jego oczyszczenie i konserwację.
- Nigdy nie demontuj osłon ochronnych noży.
- Metalowe noże zawsze przechowuj w chłodnym i suchym miejscu. Nigdy nie używaj skorodowanych nożyc. Podczas pracy noże mogą spowodować poważne obrażenia.

4. OPIS URZĄDZENIA

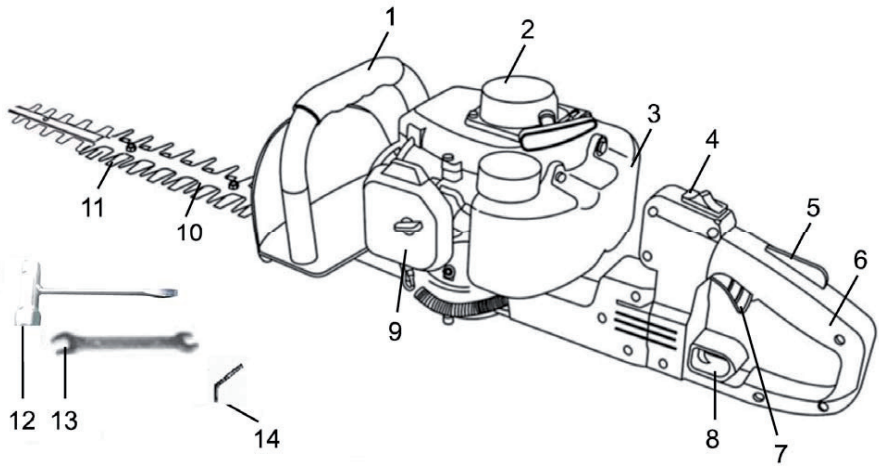

Rys. 1

OPIS MASZYNY (POR. RYS. 1)

1. Uchwyt przedni
2. Rozrusznik
3. Zbiornik paliwa
4. Włącznik silnika
5. Blokada dźwigni gazu
6. Uchwyt tylny
7. Dźwignia gazu
8. Zabezpieczenie rękojeści
9. Filtr powietrza
10. Prowadnica
11. Ostrza noży
12. Klucz do zapalania świecy
13. Klucz boczny
14. Klucz sześciokątny

5. PRZED PIERWSZYM UŻYCIEM

Przed użyciem urządzenia zawsze szczegółowo przeczytaj niniejszą instrukcję i przeprowadź kontrolę urządzenia.

⚠ **OSTRZEŻENIE**: **Przed rozpoczęciem pracy skontroluj ostrza noży i nigdy nie używaj noży tępych, pękniętych lub uszkodzonych. Upewnij się, że rękojeści i elementy bezpieczeństwa są w dobrym stanie. Nigdy nie używaj urządzenia, w którym brakuje jakiejkolwiek części lub które zostało zmodyfikowane i nie spełnia parametrów technicznych. Przed włączeniem silnika nożyc wszystkie osłony muszą być prawidłowo umocowane.**

⚠ **OSTRZEŻENIE**: **Nożyce do żywopłotów są wyposażone w dwusuwowy silnik i dlatego należy korzystać z mieszanki paliwa z olejem. Postępuj według poniższej instrukcji.**

⚠ OSTRZEŻENIE: Zawsze podczas pracy używaj rękawic ochronnych, obuwia ochronnego oraz ochrony słuchu i wzroku. Wyposażenie musi być opatrzone znakiem CE i musi być przetestowane według wymagań dyrektywy PPE (Person Protective Equipment - Wyposażenie ochrony osobistej). Wyposażenie niskiej jakości może ograniczyć ochronę osób i podczas pracy może spowodować obrażenia osób.

PALIWO SILNIKA

⚠ **OSTRZEŻENIE**: **Nożyce do żywopłotu są wyposażone w silnik dwusuwowy. Należy używać paliwa zmieszanego z olejem.**

- Paliwo uzupełniać wyłącznie w dobrze wentylowanych miejscach.
- Dbaj, aby nie doszło do rozlania paliwa.
- Nigdy nie uzupełniaj paliwa, podczas gdy silnik jest na chodzie.
- Przed uzupełnieniem paliwa silnik musi ostygnąć przynajmniej dwie minuty.
- Uzupełnianie paliwa nie może być przeprowadzane w pobliżu otwartego ognia, lamp kontrolnych lub urządzeń elektrycznych, w których dochodzi odo iskrzenia, jak w przypadku narzędzi elektrycznych, lutownic lub szlifierek.

1. Przez przesunięcie włącznika silnika (Obr. 1, punkt 4) do pozycji wyłączone (OFF) silnik zostanie wyłączony.
2. Przeprowadź wzrokową kontrolę paliwa w zbiorniku. Zdejmij wieczko zbiornika paliwa i skontroluj ilość paliwa.
3. Uzupełnij w zbiorniku mieszankę benzyny bezołowiowej o liczbie okłanowej min. 90 (najlepiej Natural 95) i oleju przeznaczonego do silników dwusuwowych w stosunku 40:1 (2,5 % oleju w mieszance paliwa)
4. Przekręć wieczko zbiornika w kierunku ruchu wskazówek zegara, aby doszło do jej dokręcenia.

⚠ **OSTRZEŻENIE**: **Nie uzupełniaj paliwa, jeśli silnik jest na chodzie lub jest gorący.**
Nigdy nie używaj oleju do silników czterosuwowych.
Nigdy nie używaj oleju do silników dwusuwowych chłodzonych płynem.

- Olej niskiej jakości i nieprawidłowa mieszanka paliwa i oleju mogą zagrozić funkcjonowaniu silnika i obniżają żywotność eksploatacyjną katalizatora.
- Przed uzupełnieniem paliwa do zbiornika potrząśnij kanistrem, aby uzyskać właściwą mieszankę paliw.
- Nigdy nie używaj starej lub zanieczyszczonej benzyny lub mieszanki benzyny i oleju.

- Zapobiegaj kontaminacji paliwa w zbiorniku przez zanieczyszczenia lub wodę. W przypadku dużego obciążenia może być słychać stukot lub dzwonienie silnika. Jest to normalne i nie stanowi problemu. Jeśli do stukotu i dzwonienia dochodzi także przy normalnym obciążeniu i przy stałych obrotach silnika, zmień używaną benzynę. Jeśli po tej zmianie problem się nie rozwiąże, skontaktuj się z autoryzowanym serwisem.
- W przypadku długotrwałej pracy na silniku na wysokich obrotach zaleca się wykorzystanie benzyny z wyższą liczbą oktanową.

RĘCZNA KONTROLA POKRYWY

- Osłona rąk zapobiega kontaktowi rąk z ruchomymi nożami, na przykład w sytuacji, gdy użytkownikowi narzędzia ręka wyśliźnie się z przedniej rękojeści.

⚠ **UWAGA!** Skontroluj, czy osłona rąk jest prawidłowo założona i umocowana. Skontroluj, czy osłona rąk nie jest uszkodzona.

KONTROLA NOŻY

- Dla zapewnienia dobrych efektów pracy istotne jest, aby zachować właściwy nacisk kontaktowy pomiędzy nożami. Nacisk kontaktowy ustawia się prze przekręcanie śruby na spodniej części listwy w kierunku ruchu wskazówek zegara.
- Jeśli noże są prawidłowo ustawione, luz pomiędzy nożami mierzony na śrubach musi wynosić 0,2 - 0,4 mm.
- Jeśli noże są wygięte lub uszkodzone, należy je wymienić.
- Skontroluj ostrza noży i jeśli to konieczne, naostrz je przy pomocy płaskiego i okrągłego pilnika.
  1. Końcowe ostrza noży powinny być ostre (Obr. 2). Najlepszy kąt roboczy noża to 45°.
  2. Podstawę noża zaokrąglij.
  3. Podczas ostrzenia nie używaj wody.

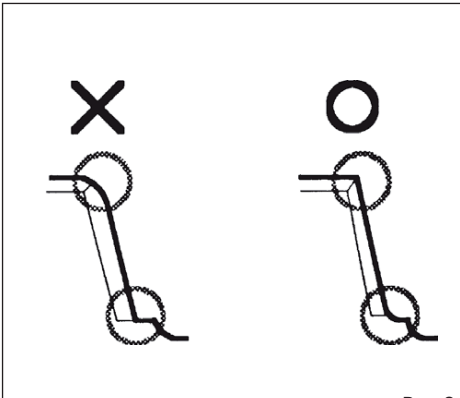

Rys. 2

KONTROLA POKRYWY NOŻY

- Osłona noży (Obr. 3, punkt A) jest przeznaczona do ochrony jakiejkolwiek części ciała, aby nie dostała się do kontaktu z nożami (Obr. 3, punkt B).
- Skontroluj, czy nie doszło do uszkodzenia lub deformacji osłony noży. Jeśli osłona noży jest wygięta lub uszkodzona, wymień ją.

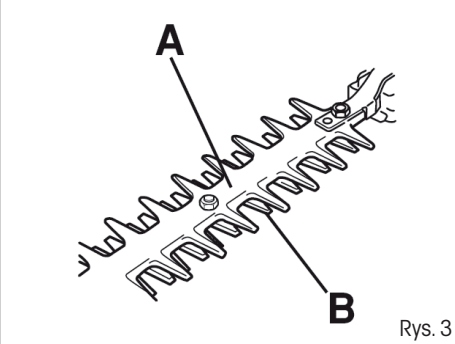

Rys. 3

KONTROLA FILTRA POWIETRZA

- Skontroluj filtr powietrza i upewnij się, że jest czysty i w dobrym stanie.
- Poluzuj śrubę osłony filtra powietrza, zdejmij tę osłonę a następnie skontroluj filtr. Jeśli to konieczne, wyczyść lub wymień filtr.

6. URUCHAMIANIE SILNIKA

⚠ **OSTRZEŻENIE! Podczas uruchamiania silnika może dochodzić do ruchu noży. Zadbaj, aby noże nie mogły dostać się do kontaktu z żadnym przedmiotem. Zapewnij, aby w miejscu pracy nie znajdowały się żadne niepowołane osoby. Osobom tym groziłyby poważne obrażenia.**

URUCHAMIANIE ZIMNEGO SILNIKA

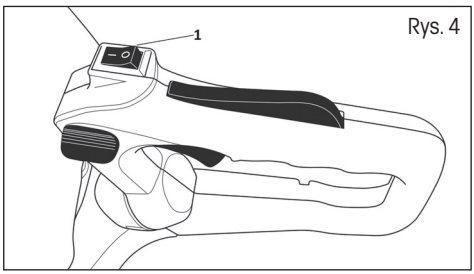

Rys. 4

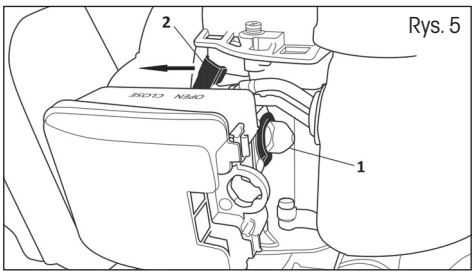

Rys. 5

1. Ustaw główny włącznik w pozycji ON (Obr. 4, punkt 1)
2. Kilkakrotnie wciśnij pompkę wtrysku paliwa (Obr. 5, punkt 1)
3. Ustaw dźwignię ssania w pozycji CLOSE (patrz Obr. 5, punkt 2)
3. Połóż nożyce na równej powierzchni tak, aby były stabilne i pociągaj za rękojeść linki rozrusznika, do momentu, gdy silnik będzie próbował się uruchomić. Najpierw pociągnij za linkę rozrusznika powoli, dopóki nie poczujesz oporu, potem pociągnij za linkę szybko. Podczas zwijania wstecznego przytrzymuj linkę rozrusznika ręką i pozwól, by lekko i powoli się nawinęła.
4. W tym momencie ustaw dźwignię ssania z powrotem do pozycji OPEN (Rys. 5) i pociągając ponownie za linkę rozrusznika uruchom silnik.

⚠ **UWAGA!** Zbyt długi czas obrotów silnika przy jednoczesnym umieszczeniu dźwigni ssania w pozycji CLOSE spowoduje zalanie silnika i problemy z jego uruchomieniem.

5. Przed rozpoczęciem pracy rozgrzewaj silnik przez kilka minut do temperatury roboczej.

URUCHAMIANIE ROZGRZANEGO SILNIKA

1. Ustaw główny włącznik w pozycji ON (Obr. 4, punkt 1).
2. Pociągaj za rękojeść linki rozrusznika, dopóki nie dojdzie do uruchomienia silnika.

NIE UŻYWAJ SSANIA!

⚠ **UWAGA!** Jeśli doszło do całkowitego zużycia paliwa ze zbiornika, w celu dolania paliwa powtórz kroki opisane w części URUCHAMIANIE ZIMNEGO SILNIKA.

⚠ **OSTRZEŻENIE!** Uważaj, aby nie doszło do kontaktu noży z przedmiotami obcymi, takimi jak druty metalowe lub kraty, które mogłyby spowodować uszkodzenie noży lub napędu. Jeśli dojdzie do zablokowania lub zacięcia noży o przeszkodę, natychmiast zatrzymaj silnik. Dopiero potem przeprowadź zwolnienie zablokowanego narzędzia.

Skontroluj, czy nie dochodzi do ruchu noży, jeśli silnik jest na chodzie na wolnych obrotach.

ZATRZYMANIE SILNIKA

Ustaw główny włącznik w pozycji OFF (Obr. 4)

7. KORZYSTANIE Z NOŻYC - PRZYCINANIE

⚠ **UWAGA!** W sytuacji alarmowej zatrzymaj silnik ustawiając włącznik silnika w pozycji OFF. Narzędzie trzymaj możliwie blisko przy ciele, aby uzyskać najlepszą równowagę. Zapewnij, żeby koniec narzędzia nie dotykał ziemi. Podczas pracy nie śpiesz się, lecz pracuj płynnie, dopóki wszystkie gałęzie żywopłoty nie zostaną równomiernie skrócone.

⚠ **UWAGA!** Podczas pracy nie pozostawiaj długo silnika na chodzie na wolnych obrotach. Długotrwałe działanie urządzenia na niskich obrotach spowoduje przedwczesne zużycie sprzęgła. Nie należy jednak utrzymywać podczas przycinania zbyt długo maksymalnych obrotów. Długotrwałe użytkowanie narzędzia na wysokich obrotach spowoduje skrócenie żywotności silnika.

USTAWIENIA RĘKOJEŚCI

⚠ **OSTRZEŻENIE!**
Podczas tej czynności nie korzystaj z ssania!

Podczas przycinania żywopłotów tylna rękojeść może być ustawiona w 3 następujących pozycjach, środkowa, w lewo pod kątem 90° lub w prawo pod kątem 90°, aby zmniejszyć zmęczenie podczas pracy. Ustawienie wykonuje się po odblokowaniu blokady na tylnej stronie rękojeści (Obr. 6, punkt 1). Blokadę wciśnij w dół a następnie obróć rękojeść w pożądanym kierunku. Po zwolnieniu blokady rękojeść pozostanie zablokowana w pozycji.

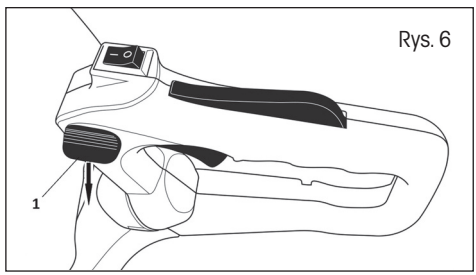

Rys. 6

PRZYCINANIE W POZIOMIE

Przycinać należy po łuku od dołu ku górze a następnie w dół, aby wykorzystać obie strony noży.

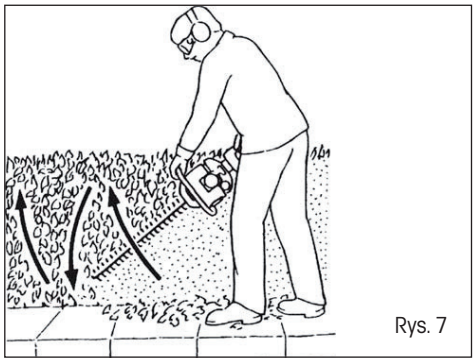

Rys. 7

PRZYCINANIE W PIONIE

Przechyl noże delikatnie w stronę przycinania (pod kątem 5 - 10°), aby osiągnąć jak najlepsze wyniki przycinania.

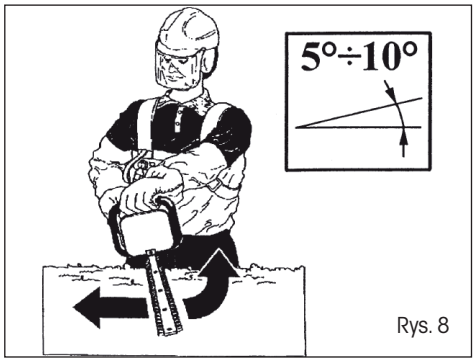

Rys. 8

SIŁA ODRZUTU I ODPOWIEDNIE OSTRZEŻENIA

Siła odrzutu to nagłą reakcja na zablokowanie lub zacięcie narzędzia pracy. Zablokowanie lub zacięcie narzędzia pracy powoduje nagłe zatrzymanie rotującego wyposażenia, co następnie powoduje niekontrolowany ruch narzędzia w przeciwnym kierunku, niż kierunek obrotów wyposażenia w miejscu jego zablokowania. Na przykład, jeśli dojdzie do zablokowania lub zacięcia narzędzia pracy kamieniem, krawędź narzędzia, która wnika w miejsce zwarcia, może wniknąć w powierzchnię materiału, co spowoduje podniesienie narzędzia lub siłę odrzutu. Narzędzie może podskoczyć w kierunku użytkownika lub od użytkownika w zależności od kierunku ruchu narzędzia w punkcie jego zablokowania. Siła odrzutu jest skutkiem nieprawidłowego użycia narzędzia, nieprawidłowego postępowania lub nieprawidłowych warunków pracy a sile odrzutu można zapobiegać przez przestrzeganie poniższych instrukcji.

a) **Trzymaj narzędzie mocno i utrzymuj taką pozycję ciała i ramion, aby móc oprzeć się sile odrzutu.**
b) **Nigdy nie wkładaj rąk w pobliże rotujących części.** Części mogą zostać odrzucone w tył przez twoje ręce.
c) **Nie stawaj w takich miejscach, w które narzędzie mogłoby zostać odrzucone w przypadku siły odrzutu.** Siła odrzutu odrzucie narzędzie w przeciwnym kierunku niż ruch narzędzia w miejscu jego zablokowania.
d) **Zachowaj ostrożność podczas pracy w pobliżu rogów, krawędzi itd. Unikaj skoków i chwytania części.** Rogi, ostre krawędzie lub skoki części mają tendencję do chwytania rotujących części i powodowania utraty kontroli lub siły odrzutu.

8. KONSERWACJA

Prawidłowa konserwacja silnika jest bardzo istotna z perspektywy bezpiecznego, gospodarnego i bezproblemowego użytkowania urządzenia. Pomaga także ograniczyć zanieczyszczenie powietrza. Celem regularnej konserwacji i regulacji jest utrzymanie urządzenia w doskonałym stanie.

Przed przeprowadzeniem jakiejkolwiek konserwacji zatrzymaj silnik. Jeśli silnik musi pracować podczas konserwacji, zapewnij, aby był w dobrze wentylowanym pomieszczeniu. Spaliny zawierają trujący tlenek węgla. Zawsze należy korzystać z zalecanego wyposażenia. Wyposażenie niewystarczającej jakości może spowodować uszkodzenie narzędzia.

Podczas konserwacji nigdy nie należy używać niecertyfikowanych części ani zdejmować zabezpieczeń po przeprowadzeniu konserwacji.

Konserwacja	**Konserwacja po każdym użyciu**	**Konserwacja po co trzecim użyciu**	**Konserwacja po sezonie**
Oczyść powierzchnię narzędzia.	X		
Skontroluj funkcjonowanie blokady włącznika gazu i sam włącznik gazu, aby zagwarantować bezpieczne użytkowanie narzędzia.	X		
Skontroluj prawidłowość rozrusznika silnika.	X		
Skontroluj, czy na wolnych obrotach silnika lub przy ustawieniu zasysacza w pozycji uruchamiania silnika nie dochodzi do ruchu noży.	X		
Skontroluj, czy noże są w dobrym stanie, czy nie są popękane lub w inny sposób uszkodzone. Jeśli to konieczne, wyczyść lub wymień noże.	X		
Skontroluj, czy nie doszło do uszkodzenia lub deformacji osłony noży. Jeśli osłona noży jest wygięta lub uszkodzona, wymień ją.	X		
Wyczyść filtr powietrza. Jeśli to konieczne, wyczyść go lub wymień.	X		
Skontroluj, czy śruby i nakrętki są dobrze dokręcone.	X		
Skontroluj, czy nie dochodzi do wycieku paliwa z silnika, zbiornika lub przewodów paliwowych.	X		
Skontroluj rozrusznik i linkę rozrusznika.		X	
Oczyść powierzchnię świecy zapłonowej. Wyjmij świecę zapłonową i skontroluj odległość pomiędzy elektrodami. Ustaw odległość na 0,6 - 0,7 mm lub wymień świecę zapłonową. Skontroluj, czy na świecy zapłonowej jest założona końcówka kabla świecy.		X	

Wyczyść system chłodzący urządzenia.		X	
Wyczyść powierzchnię gaźnika i jego okolice.		X	
Skontroluj, czy kołnierz, osłona i nakrętka są prawidłowo ustawione i dokręcone		X	
Oczyść zbiornik paliwa.			X
Sprawdź wszystkie przewody i złącza.			X
Skontroluj zużycie sprzęgła, sprężyn sprzęgła i kosza sprzęgłowego. Jeśli to konieczne, powierz wymianę autoryzowanemu serwisowi.			X
Wymień świecę zapłonową. Skontroluj, czy na świecy zapłonowej jest założona końcówka kabla świecy.			X
Usuń zanieczyszczenia, liście i nadmiar smaru z tłumika spalin i silnika, aby zmniejszyć ryzyko pożaru.			X

KONSERWACJA musi zostać przeprowadzana w REGULANRNYCH ODSTĘPACH CZASU w podanym czasie lub po upłynięciu danej ilości godizn roboczych (według aktualności). (1)		Zawsze przed użyciem	Co miesiąc lub po 25 godzinach użytkowania	Co 3 miesiące lub po 50 godzinach użytkowania	Co 6 miesięcy lub po 100 godzinach użytkowania
Filtr powietrza	Wyczyścić			X(1)	
Luz wentyla	Skontrolować - wyczyścić				X(2)
Zbiornik paliwa i filtr paliwa	Wyczyścić				X(2)
Smar wewnątrz skrzyni biegów	Napełnić			X(1)	
Noże	Skontrolować (w razie potrzeby wymienić)	X		X	
Przewody paliwowe	Skontrolować (w razie potrzeby wymienić)	Co trzy lata (2)			

(1) Jeśli narzędzie jest używane w zapylonych miejscach, należy skrócić interwał konserwacji.

(2) Jeśli właściciel nie posiada właściwych narzędzi i wiadomości, konserwację musi przeprowadzić specjalista z autoryzowanego serwisu.

FILTR POWIETRZA – KONSERWACJA

1. Poluzuj śrubę osłony filtra powietrza i zdejmij osłonę.
2. Umyj filtr powietrza we właściwym rozpuszczalniku.
3. Wyciśnij z filtra nadmiar oleju.
4. Włóż filtr powietrza z powrotem do urządzenia.
5. Zamontuj z powrotem osłonę filtra powietrza i dobrze dokręć osłonę śrubą.

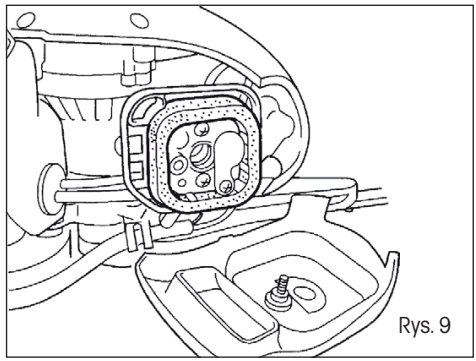

Rys. 9

⚠ **OSTRZEŻENIE!** Użycie rozpuszczalników benzynowych lub palnych może spowodować pożar lub wybuch. Dlatego korzystaj wyłącznie z roztworu mydła i niepalnych rozpuszczalników. Nigdy nie korzystaj z narzędzia bez filtra powietrza.

Świeca zapłonowa - konserwacja

ZALECANA ŚWIECA ZAPŁONOWA: SAIL BM6A
Dla zapewnienia prawidłowego funkcjonowania świeca zapłonowa musi mieć prawidłowy rozstaw i nie może być zanieczyszczona osadami.

1. Zdejmij osłonę świecy zapłonowej.
2. Zdejmij końcówkę kabla świecy zapłonowej.
3. Usuń wszystkie zanieczyszczenia znajdujące się w pobliżu świecy zapłonowej.
4. Do demontażu świecy zapłonowej należy używać załączonego klucza do świec.
5. Przeprowadź wzrokową kontrolę świecy.
   Przy pomocy drucianej szczotki usuń osady karbonu.
6. Skontroluj zabarwienie górnej części świecy zapłonowej. Standardowe zabarwienie powinno być jasnobrązowe.
7. Skontroluj rozstaw elektrod świecy zapłonowej. Prawidłowy rozstaw powinien wynosić 0,6 - 0,7 mm.
8. Ostrożnie wkręć świecę zapłonową z powrotem ręką.
9. Gdy świeca zapłonowa będzie dokręcona ręcznie, dokręć ją mocno przy pomocy załączonego klucza.
10. Na górną część świecy zapłonowej załóż końcówkę kabla świecy.
11. Załóż z powrotem osłonę świecy.

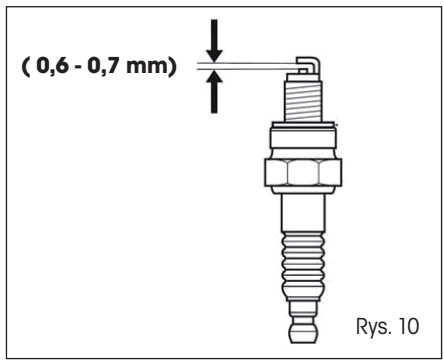

Rys. 10

CZYSZCZENIE

1. Narzędzie utrzymuj w czystości a jeśli to konieczne, powierzchnię narzędzia można czyścić miękką ściereczką z delikatnym środkiem czyszczącym. Nigdy nie używaj do czyszczenia wody, ponieważ mogłoby dojść do uszkodzenia wewnętrznych części urządzenia.

2. Niektóre produkty do konserwacji i niektóre rozpuszczalniki mogą uszkodzić plastikowe części. Do tych produktów należą wyroby zawierające benzen, trichloroetylen, chlorek i amoniak.
3. Zwróć szczególną uwagę na szczelność wszystkich otworów wentylacyjnych narzędzia. Aby zagwarantować czystość wewnątrz narzędzia wystarczy czyszczenie miękką szczoteczką a następnie wydmuchanie sprężonego powietrza.
4. Podczas czyszczenia używaj właściwej ochrony wzroku.

PRZEKŁADNIA

Skrzynię biegów należy nasmarować po każdych 30 godzinach roboczych. W tym celu wyczyszczenia zalecamy skontaktowanie z autoryzowanym serwisem.

NAPRAWA

Naprawy tego narzędzia mogą być przeprowadzane wyłącznie w autoryzowanym serwisie.

Problem	Kontrola	Stan	Przyczyna	Rozwiązanie
Silnik się zatrzymuje, z trudem można uruchomić lub nie da się uruchomić wcale	Paliwo w gaźniku	Paliwo nie dochodzi do gaźnika	Zapchany filtr paliwa	Wyczyścić lub wymienić
			Zapchany przewód paliwa	Wyczyścić lub wymienić
			Gaźnik	Zwróć się o naprawę do autoryzowanego serwisu
	Paliwo w cylindrze	Paliwo nie dochodzi do cylindra	Gaźnik	Zwróć się o naprawę do autoryzowanego serwisu
		W systemie wydechowym jest paliwo	Mieszanka paliwa jest zbyt bogata	Otwórz przepustnicę Wyczyść lub wymień filtr powietrza Wyreguluj gaźnik Zwróć się do autoryzowanego serwisu
	Iskry na elektrodach świecy zapłonowej	Brak iskry	Włącznik silnika w pozycji wyłączone	Ustaw włącznik silnika w pozycji włączone (ON - działanie silnika)
			Problem systemu elektrycznego	Zwróć się o naprawę do autoryzowanego serwisu
			Zablokowany włącznik	

Problem	Kontrola	Stan	Przyczyna	Rozwiązanie
Silnik się zatrzymuje, z trudem można uruchomić lub nie da się uruchomić wcale	Iskry na elektrodach świecy zapłonowej	Brak iskry	Nieprawidłowa odległość elektrod	Ustaw odległość na wartość 0,6 - 0,7 mm
			Zanieczyszczone elektrody	Wyczyścić lub wymienić
			Elektrody są zanieczyszczone paliwem	Wyczyścić lub wymienić
			Uszkodzona świeca zapłonowa	Wymień świecę zapłonową
Silnik jest włączony, ale zatrzymuje się i nie ma prawidłowego przyspieszenia	Filtr powietrza	Zanieczyszczony filtr powietrza	Zwykłe zużycie	Wyczyścić lub wymienić
	Filtr paliwa	Zanieczyszczony filtr paliwa	Zanieczyszczenia lub osad w paliwie	Wymienić
	Wentyl paliwa	Zapchany wentyl paliwa	Zanieczyszczenia lub osad w paliwie	Wyczyścić lub wymienić
	Świeca zapłonowa	Zanieczyszczenie lub zużycie świecy zapłonowej	Zwykłe zużycie	Wyczyścić, wyregulować lub wymienić
	Gaźnik	Nieprawidłowa regulacja	Wibracje	Wyregulować
	System chłodzenia	Wysoka temperatura	Długotrwałe korzystanie w zanieczyszczonym lub zapylonym środowisku	Wyczyścić
	Tłumik	Pęknięta, zanieczyszczona lub przedziurawiona płyta	Zwykłe zużycie	Wymienić
Silnik nie napędza narzędzia	Nie jest dostępny	Nie jest dostępny	Wewnętrzne uszkodzenie silnika	Zwróć się o naprawę do autoryzowanego serwisu

9. PRZECHOWYWANIE

Podczas transportu narzędzia w pojeździe należy opróżnić zbiornik paliwa, aby nie doszło do jego wycieku.

SPUSZCZANIE PALIWA

⚠ **OSTRZEŻENIE! Spuszczanie paliwa należy przeprowadzać wyłącznie przy zimnym silniku!**

1. Urządzenie należy ustawić na równej i stabilnej powierzchni.
2. Poluzuj i zdejmij nakrętkę zbiornika paliwa.
3. Spuść całe paliwo do odpowiedniego kanistra.
4. Wciśnij kilkakrotnie ręczną pompę, dopóki nie dojdzie do wycieku paliwa ze zbiornika.
5. Ponownie spuść paliwo.
6. Załóż z powrotem i dokręć nakrętkę zbiornika paliwa.

Włóż narzędzie, instrukcję obsługi i części wyposażenia do oryginalnego opakowania.
W ten sposób wszystkie informacje będą zawsze pod ręką.
Odpowiednio zapakuj narzędzie lub wykorzystaj oryginalne opakowanie, aby zapobiec jego uszkodzeniu podczas transportu.
Przechowuj narzędzie z pustym zbiornikiem paliwa w suchym i dobrze wietrzonym miejscu.
Nie przechowuj paliwa w pobliżu narzędzia.

10. DANE TECHNICZNE

Model	FZN 4002 B
Objętość skokowa silnika	22,5 cm^3
Maksymalna moc silnika	0,65 kW
Typ silnika	Dwusuwowy, chłodzony powietrzem
Typ świecy zapłonowej	SAIL/BM6A
Maksymalne obroty silnika:	7 500 min^{-1}
Wolne obroty silnika	3 000 min^{-1}
Obroty przy użyciu sprzęgła	3 800 min^{-1}
Efektywny zakres roboczy	510 mm
Pojemność zbiornika paliwa	0,6 l
Stosunek mieszanki paliwa (Natural 95 / olej do silników dwusuwowych)	40: 1
Poziom wibracji oddziałujących na rękojeść	19 m/s^2 k = 1,5 m/s^2
Poziom ciśnienia akustycznego: LpA	85 dB(A) k = 1,5 dB(A)
Poziom mocy akustycznej: LwA	108 dB(A) k = 1,5 dB(A)
Waga narzędzia (puste zbiorniki bez urzadzeń roboczych)	5,2 kg

11. LIKWIDACJA

WSKAZÓWKI I INFORMACJE DOTYCZĄCE GOSPODARKI ZUŻYTYM OPAKOWANIEM
Zużyty materiał z opakowania należy przekazać na gminne wysypisko odpadów.

Maszyna i jej wyposażenie są wyprodukowane z różnych materiałów, np. z metalu i plastiku. Uszkodzone części należy oddać do punktu selektywnej zbiórki. Szczegółowych informacji udziela odpowiedni urząd.

Ten produkt spełnia wszelkie podstawowe wymogi dyrektyw UE, które go dotyczą.

Zastrzegamy sobie możliwość dokonywania zmian tekstu, designu i danych technicznych wyrobu bez uprzedzenia.

Instrukcja użycia w języku oryginalnym.

12. DEKLARACJA ZGODNOŚCI

FAST ČR, a. s.
Černokostelecká 1621, 251 01 Říčany u Prahy, Czechy
tel.: 323 204 111, fax: 323 204 110

DEKLARACJA ZGODNOŚCI

ES Deklaracja zgodności

Fast ČR, a. s., Černokostelecká 251 01 Říčany u Prahy, telefon: 323 204 111 oświadcza ze skutkiem wiążącym, że benzynowe nożyce do żywopłotów Fieldmann FZN 4002B (rok produkcji podano na tabliczce znamionowej a za nim numer fabryczny urządzenia) spełniają następujące wymaganie DYREKTYW RADY

Dyrektywa WE Bezpieczeństwo maszyn (MD) 2006/42/WE (98/37/EDC)
Dyrektywa WE o kompatybilności elektromagnetycznej (EMC)
Dyrektywa WE o emisji hałasu do środowiska przez urządzenia (ND) 2005/88/ES (2000/14/WE)
Dyrektywa WE o emisji zanieczyszczeń gazowych i pyłowych 2002/88/WE

i zostały przetestowane według następujących norm:

EN ISO 12100:2010
EN ISO 22868:2011
EN ISO 3744:2010
EN ISO 10517:2012
EN 55012:2007+A1:2009

Dane techniczne:

22,5cm³; 0,65kW

Oznaczenie CE: 15

Říčany, 29 listopada 2015

Nazwisko, pieczęć i podpis

Petr Uher
Menadżer jakości

FAST ČR, a.s.
Černokostelecká 1621
251 01 Říčany u Prahy
tel.: +420/ 323 204 111
fax: +420/ 323 204 110
IČO: 26726548
DIČ: CZ26726548

REGON: 26726548, **NIP:** CZ26726548

Nazwa banku: Komerční banka Praha 1, č.ú. 89309-011/0100, Česká spořitelna Praha 4, č.ú. 2375682/0800, ČSOB Praha 1, č.ú. 8010-0116233383/0300

FIELDMANN®
Home & Garden Performance

COPYRIGHT © 2016, FAST ČR, A.S.

REVISION 04/2016