FIELDMANN®
Home & Garden Performance

FZD 5015 E

Rozdrabniacz ogrodowy
INSTRUKCJA OBSŁUGI

Szanowna Klientko, szanowny Kliencie,
cieszymy się, że obdarzyli nas Państwo swoim zaufaniem!
Przed pierwszym uruchomieniem urządzenia prosimy koniecznie zapoznać się z niniejszą instrukcją obsługi! Zawiera ona wszystkie zalecenia zapewniające bezpieczne użytkowanie i długą żywotność urządzenia. Prosimy o bezwarunkowe przestrzeganie wszystkich zaleceń bezpieczeństwa podanych w niniejszej instrukcji!

SPIS TREŚCI

1. OGÓLNE ZASADY BEZPIECZEŃSTWA....68
   Ważne ostrzeżenia dotyczące bezpieczeństwa....68
   Opakowanie....68
   Instrukcja obsługi....68
2. SYMBOLE....69
3. ZANIM ZACZNIESZ....70
   Eksploatacja zgodna z przeznaczeniem....70
4. TWOJE BEZPIECZEŃSTWO....70
   Ogólne wskazówki bezpieczeństwa....70
   Bezpieczeństwo elektryczne....71
   Konserwacja....71
   Ostrzeżenia specyficzne dla tego urządzenia....71
5. OPIS MASZYNY....73
   Opis maszyny (por. Rys. 1)....73
6. MONTAŻ ROZDRABNIACZA....74
7. OBSŁUGA ROZDRABNIACZA....76
   Włączanie i wyłączanie rozdrabniacza (Rys. 5)....76
   Przełącznik do przodu / wstecz (Rys. 5, punkt 3)....76
   Ochrona przed przeciążeniem....76
   Pojemnik na ścinki....77
   Pokrywa bębna tnącego (Rys. 1, punkt 11)....77
8. USTAWIENIA I EKSPLOATACJA ROZDRABNIACZA....78
   Ustawienia odległości przeciwległego noża....78
   Przed włączeniem....78
   Materiał, który można opracowywać w rozdrabniaczu....78
   W rozdrabniaczu NIE WOLNO opracowywać następujących typów materiału:....78
9. OBSŁUGA....79
10. KONSERWACJA....79
11. ROZWIĄZYWANIE PROBLEMÓW....80
12. DANE TECHNICZNE....81
13. LIKWIDACJA....81

1. OGÓLNE ZASADY BEZPIECZEŃSTWA

Ważne ostrzeżenia dotyczące bezpieczeństwa

- Starannie rozpakuj wyrób, zwracając uwagę, by nie wyrzucić żadnej części materiału pakowego, zanim nie znajdziesz wszystkich elementów produktu.
- Przechowuj wyrób w suchym miejscu z dala od dzieci.
- Przeczytaj wszystkie uwagi i wskazówki. Nieprzestrzeganie ostrzeżeń i wskazówek może spowodować porażenie prądem elektrycznym, pożar lub ciężkie obrażenia.

Opakowanie

Wyrób został umieszczony w opakowaniu chroniącym je przed uszkodzeniem podczas transportu. Opakowanie to jest surowcem i dlatego podlega recyklingowi.

Instrukcja obsługi

Przed rozpoczęciem pracy z urządzeniem przeczytaj następujące zasady bezpieczeństwa i wskazówki dotyczące użytkowania. Zapoznaj się z elementami sterowania i prawidłowym użyciem urządzenia. Instrukcję należy ze starannością zachować do wglądu. Przynajmniej w czasie okresu gwarancyjnego zaleca się zachować oryginalne opakowanie włącznie z wewnętrznym materiałem pakowym, paragon i kartę gwarancyjną. W razie transportu zapakuj maszynę z powrotem do oryginalnego pudełka dostarczonego przez producenta, zapewniając w ten sposób maksymalną ochronę produktu podczas ewentualnego transportu (np. przeprowadzki lub wysyłki do serwisu).

UWAGA: Jeśli przekazujesz maszynę innym osobom, przekaż ją wraz z instrukcją. Przestrzeganie załączonej instrukcji obsługi stanowi przesłankę do prawidłowego użytkowania urządzenia. Instrukcja obsługi zawiera również wskazówki dotyczące obsługi, konserwacji i naprawy.

Producent nie ponosi odpowiedzialności za wypadki lub szkody powstałe na skutek nieprzestrzegania niniejszej instrukcji.

2. SYMBOLE

	Przed uruchomieniem należy przestrzegać zasad bezpieczeństwa.
	Przed uruchomieniem należy przeczytać instrukcję obsługi i przestrzegać jej.
	Niebezpieczeństwo doznania ran ciętych.
	Nie wkładać rąk do leja załadowczego.
	Niebezpieczeństwo spowodowane wyrzucanymi ciałami obcymi.
	Przestrzegać bezpiecznej odległości od znajdujących się w pobliżu osób.
	Jeśli kabel jest uszkodzony lub przerwany, natychmiast odłącz wtyczkę od sieci.
LWA 94 dB	Głośność urządzenia.
	UWAGA: Nie korzystaj z rozdrabniacza w środowisku wilgotnym lub podczas deszczu i chroń go przed wilgocią.
STOP	Poczekaj, aż dojdzie do zatrzymania wszystkich części rozdrabniacza.

Używaj środków ochrony osobistej podczas pracy

	Podczas pracy z urządzeniem należy nosić ochronniki słuchu i okulary ochronne.
	Podczas pracy z urządzeniem należy nosić mocne buty.
	Podczas pracy z urządzeniem należy korzystać z rękawic ochronnych.
	Podczas pracy z urządzeniem należy nosić przylegającą odzież roboczą.

3. ZANIM ZACZNIESZ...

Eksploatacja zgodna z przeznaczeniem

- jest ekwiwalentna do stanu wiedzy i techniki oraz norm bezpieczeństwa obowiązujących w czasie eksploatacji urządzenia zgodnie z jego przeznaczeniem. Urządzenie jest przeznaczone do rozdrabniania włóknistego lub drewnianego materiału organicznego z ogrodu domowego. Nie wolno go napełniać kamieniami, szkłem, metalem, kośćmi czy też odpadem z tworzyw sztucznych lub tekstyliów.
- nie jest przeznaczony do profesjonalnego użytku. Jakiekolwiek inne użycie jest niezgodne z przeznaczeniem. Eksploatacja niezgodna z przeznaczeniem, dokonywanie zmian w urządzeniu lub korzystanie z części, które nie zostały przetestowane ani zatwierdzone przez producenta może doprowadzić do powstania nieprzewidywalnych szkód! Każda eksploatacja niezgodna z przeznaczeniem oraz wszelkie czynności z wykorzystaniem urządzenia, które nie zostały opisane w niniejszej instrukcji, stanowią przypadek nielegalnego wykorzystania urządzenia nie objęty gwarancją producenta.

4. TWOJE BEZPIECZEŃSTWO

Ogólne wskazówki bezpieczeństwa

- Aby zapewnić bezpieczną obsługę urządzenia użytkownik musi przeczytać i zrozumieć niniejszą instrukcję przed pierwszym użyciem urządzenia.
- Przestrzegaj wszystkich zaleceń bezpieczeństwa! Jeśli nie będziesz przestrzegać zaleceń bezpieczeństwa, stwarzasz zagrożenie dla siebie i innych.
- Instrukcję obsługi i wszystkie wskazówki bezpieczeństwa należy zachować do użytku w przyszłości.
- W przypadku sprzedaży lub przekazania urządzenia należy koniecznie dołączyć do niego niniejszą instrukcję obsługi.
- Należy korzystać wyłącznie ze sprawnego urządzenia. Jeśli urządzenie lub jego część są uszkodzone, należy oddać je do naprawy przez specjalistę.
- Nie korzystać z urządzenia w pomieszczeniach zagrożonych wybuchem lub w pobliżu cieczy lub gazów palnych!
- Wyłączone urządzenie należy zawsze zabezpieczyć przed niezamierzonym włączeniem.
- Nie używać urządzeń z uszkodzonym włącznikiem/wyłącznikiem.
- Nie dopuszczać dzieci do urządzenia! Przechowywać urządzenie tak, aby było chronione przed dziećmi i osobami nieupoważnionymi.
- Nie przeciążać urządzenia. Urządzenia używać wyłącznie zgodnie z przeznaczeniem.
- Zawsze używać wymaganych środków ochrony osobistej.
- Podczas pracy należy zawsze zachować ostrożność i być w dobrej kondycji fizycznej: Osoby zmęczone, chore, będące pod wpływem alkoholu, leków lub środków odurzających są nieodpowiedzialne i nie są w stanie bezpiecznie używać urządzenia.
- Nie należy korzystać z grzałki posiadającej włącznik czasowy lub inny włącznik uruchamiający urządzenie - niebezpieczeństwo wybuchu pożaru.
- Nie pozwól, aby dzieci korzystały z urządzenia dla zabawy.
- Należy zawsze przestrzegać obowiązujących przepisów krajowych i międzynarodowych, przepisów dotyczących zdrowia i pracy.

Bezpieczeństwo elektryczne

- Urządzenie wolno podłączać tylko do gniazda wtykowego z prawidłowo zainstalowanym stykiem ochronnym.
- Zabezpieczenie musi być zrealizowane za pomocą ochronnego wyłącznika różnicowego o obliczeniowym prądzie uszkodzeniowym nie większym niż 30 mA.
- Przed podłączeniem urządzenia należy upewnić się, że przyłącze sieciowe odpowiada danym przyłączeniowym urządzenia.
- Urządzenie wolno stosować tylko w podanym zakresie napięcia, mocy i nominalnej prędkości obrotowej (patrz tabliczka znamionowa).
- Nie dotykać wtyczki mokrymi dłońmi! Kabel sieciowy zawsze odłączać pociągając za wtyczkę a nie kabel.
- Nie wolno zaginać, zgniatać lub przejeżdżać przez kabel sieciowy; chronić przed ostrymi krawędziami, olejem i gorącem.
- Urządzenia nie wolno podnosić za kabel ani używać kabli w celach niezgodnych z przeznaczeniem.
- Przed każdym użyciem sprawdzać wtyczkę i przewód.
- W razie uszkodzenia kabla sieciowego natychmiast wyjąć wtyczkę z gniazda. Nigdy nie używać urządzenia z uszkodzonym kablem sieciowym.
- Jeśli urządzenie nie jest używane, wtyczka musi być zawsze wyciągnięta z gniazdka.
- Przed włożeniem wtyczki do kontaktu upewnić się, że urządzenie jest wyłączone.
- Przed wyciągnięciem wtyczki z kontaktu zawsze wyłączać urządzenie.
- Na czas transportu odłączyć urządzenie od prądu.

Konserwacja

- Przed wykonywaniem jakichkolwiek prac przy urządzeniu należy zawsze wyciągnąć wtyczkę z gniazdka sieciowego.
- Samodzielnie wolno wykonywać tylko te prace konserwacyjne i naprawcze, które zostały opisane poniżej. Wszelkie inne prace muszą być wykonane przez specjalistę.
- Używaj wyłącznie oryginalnych części zamiennych. Tylko te części zamienne są specjalnie skonstruowane i odpowiednie dla tego urządzenia. Inne części zamienne prowadzą nie tylko do utraty gwarancji, ale również mogą stanowić zagrożenie dla użytkownika i środowiska.

Ostrzeżenia specyficzne dla tego urządzenia

- Podczas pracy nie wkładać rąk do leja załadowczego lub kanału wylotu. Po wyłączeniu urządzenie pracuje jeszcze przez ok. 5 sekund.
- Przed uruchomieniem należy dokonać montażu urządzenia zgodnie z instrukcją.
- Przed uruchomieniem sprawdzić, czy wszystkie śruby, nakrętki i inne elementy mocowania są dokręcone, a wszystkie zabezpieczenia odpowiednio założone.
- Podczas pracy przy użyciu urządzenia zawsze zwracać uwagę na pewne oparcie i naturalną postawę ciała.
- Pracować tylko przy dobrym oświetleniu i dobrej widoczności.
- Ubranie użytkownika musi ściśle przylegać do ciała. Unikać luźnego ubioru. Nosić mocne obuwie i długie spodnie.
- Urządzenie jest przeznaczone do eksploatacji na zewnątrz, na twardym, równym podłożu.
- Podczas pracy zachować odpowiedni odstęp wokół urządzenia. Nie ustawiać urządzenia zbyt blisko ścian.
- Podczas pracy urządzenia nie należy go podnosić, przechylać ani transportować.
- Przed uruchomieniem urządzenia sprawdzić, czy lej załadowczy jest pusty.
- Włączonego urządzenia nie pozostawiać bez nadzoru.

- Podczas pracy zwrócić uwagę, by do urządzenia nie dostały się żadne przedmioty obce (jak kamienie, szkło, metal, ziemia, plastik itd.). Może dojść do stępienia noży i uszkodzenia silnika lub bębna tnącego.
- Jeżeli do mechanizmu tnącego dostaną się takie przedmioty lub w przypadku, gdy urządzenie wytwarza niepokojące dźwięki i wibracje, należy niezwłocznie wyłączyć silnik i odczekać, aż urządzenie się zatrzyma.
- Nigdy nie używać urządzenia bez leja załadowczego.
- Jeżeli rozdrabniacz jest zapchany, należy najpierw wyłączyć urządzenie, wyciągnąć wtyczkę sieciową z gniazda i odczekać, aż urządzenie przestanie pracować, i dopiero wtedy usunąć zator. Przycisk wł./wył. musi być zawsze czysty i wolny od jakichkolwiek ciał obcych.
- Nigdy nie próbować przytrzymywać lub usuwać rozdrabnianego materiału podczas pracy bębna tnącego. Zakleszczony materiał usuwać tylko wówczas, gdy urządzenie jest wyłączone.
- Unikać bezpośredniego kontaktu z obracającym się bębnem tnącym. Podczas pracy urządzenia nie wkładać rąk ani nóg do otworów urządzenia.
- Nie wkładać rąk, innych części ciała i ubioru do leja załadowczego, kanału wylotu lub w pobliże ruchomych części.
- Rozdrobniony materiał usuwać regularnie z obszaru wylotu, by nie doprowadzić do tworzenia się stosu. W ten sposób uniknie się zapchania rozdrabniacza, a także zapobiegnie dostaniu się materiału rozdrobnionego z powrotem do leja załadowczego, co może prowadzić do wypadków.
- W promieniu 3 m wokół obszaru pracy nie mogą przebywać inne osoby albo zwierzęta, gdyż mogłyby one zostać zranione przez wyrzucane przedmioty.
- Nie używaj urządzenia na utwardzonych lub betonowych powierzchniach. Rozdrobniony materiał może odbić się od podłoża i spowodować obrażenia.
- Symboli znajdujących się na urządzeniu nie wolno usuwać lub zakrywać. Nieczytelne wskazówki znajdujące się na urządzeniu należy natychmiast wymienić.

5. OPIS MASZYNY

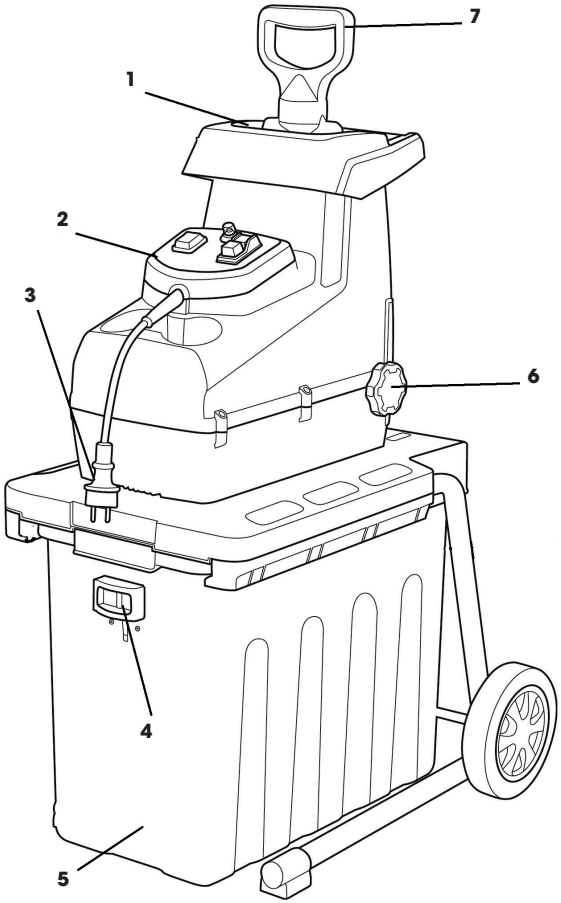

Rys. 1

Opis maszyny (por. Rys. 1)

1. Otwór wsypowy
2. Panel sterowania
3. Przewód zasilający
4. Zabezpieczenie pojemnika na ścinki
5. Pojemnik na ścinki
6. Śruba ustawień cięcia
7. Plastikowy popychacz

6. MONTAŻ ROZDRABNIACZA

⚠ **OSTRZEŻENIE:** Przed rozpoczęciem wykonywania jakichkolwiek prac przy użyciu maszyny upewnij się, że jest ona wyłączona i odłączona od zasilania.

1. Obróć korpus rozdrabniacza do góry nogami i połóż go na równej podłodze.
   Następnie podnieś nogi w górę. Rys. 2.

2. Zamontuj koła w następujący sposób:
   — włóż oś kół do otworów w ramie
   — na każdej stronie osi umieść podkładkę i osłonę koła Rys. 3.
   — załóż koło i umocuj nakrętką Rys. 4.
   — przez otwór w osi kół przełóż klucz sześcioboczny i dokręć nakrętkę koła Rys. 5.
   — na koniec załóż pokrywę koła
   — ten proces powtórz dla obu kół

3. Włóż kosz na ścinki i przymocuj uchwytem bezpieczeństwa. Rys. 6, punkt 1

⚠ **UWAGA!** Uchwyt bezpieczeństwa musi być dobrze zamocowany, w przeciwnym razie nie dojdzie do włączenia urządzenia.

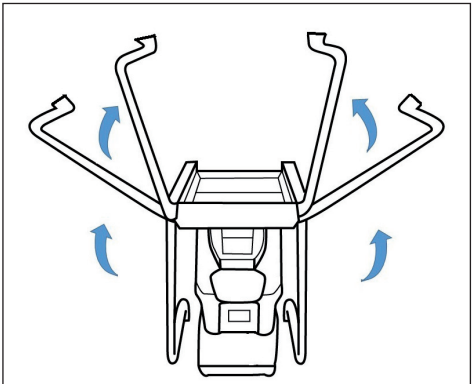

Rys. 2

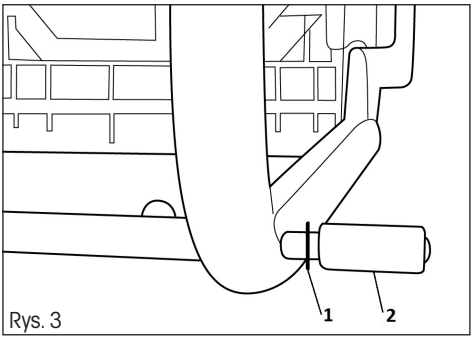

Rys. 3

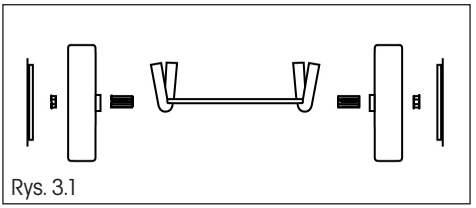

Rys. 3.1

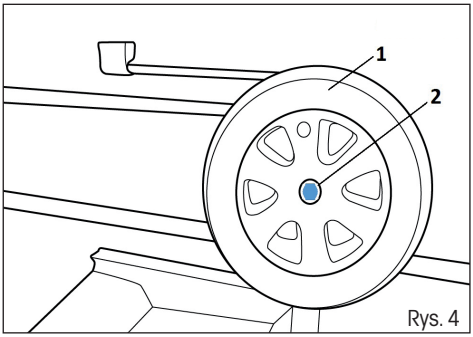

Rys. 4

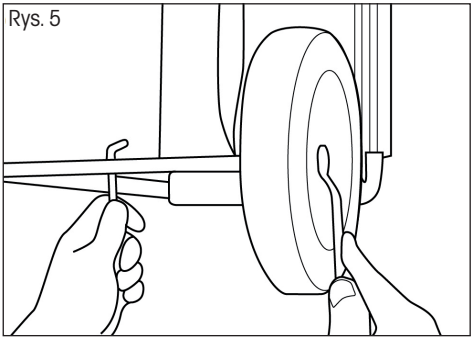
Rys. 5

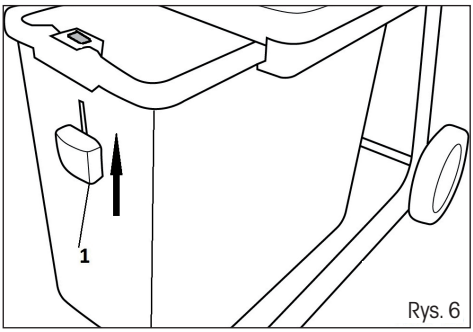

Rys. 6

7. OBSŁUGA ROZDRABNIACZA

⚠ **OSTRZEŻENIE:** Przed podłączeniem maszyny do źródła zasilania upewnij się, że wyłącznik jest wyłączony. Podłączanie urządzenia z włączonym wyłącznikiem może spowodować nieplanowane włączenie urządzenia i doprowadzić do poważnych obrażeń.

Włączanie i wyłączanie rozdrabniacza (Rys. 7)

⚠ **OSTRZEŻENIE:** Jeżeli głównego włącznika nie można włączyć i wyłączyć, nie korzystać z urządzenia. Wadliwe włączniki należy wymienić w autoryzowanym serwisie.

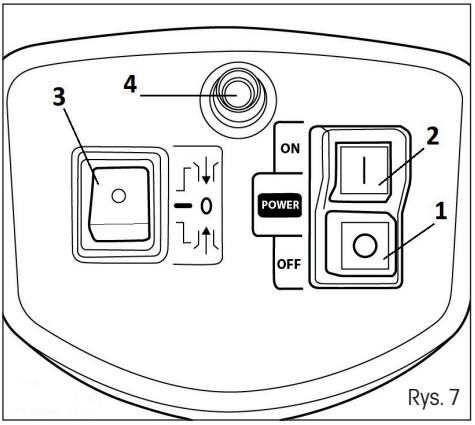

Rys. 7

- Aby włączyć rozdrabniacz, wciśnij przycisk oznaczony symbolem „I". Rys. 7, punkt 2
- Aby wyłączyć rozdrabniacz, wciśnij przycisk oznaczony symbolem „0". Rys. 7. punkt 1

⚠ **OSTRZEŻENIE:** Urządzenie wyłączy się automatycznie w przypadku przerwy w dostawie prądu. Aby ponownie włączyć rozdrabniacz, wciśnij przycisk oznaczony symbolem „I".

Przełącznik do przodu / wstecz (Rys. 7, punkt 3)

⚠ **OSTRZEŻENIE: Wyłącz rozdrabniacz przed ustawieniem przełącznika na pozycję do przodu / wstecz.**

Pozycja do przodu

- Standardowa praca rozdrabniacza. Bęben tnący obraca się w kierunku do przodu.

Pozycja wstecz

- Bęben tnący obraca się w przeciwnym kierunku, dzięki czemu dochodzi do zwolnienia zablokowanego materiału.
- Podczas zmiany kierunku pracy na bieg wsteczny należy raz po raz wciskać przycisk oznaczony symbolem „I", aby wymusić obroty bębna. Do automatycznego zatrzymania bębna dojdzie po zwolnieniu przycisku.

UWAGA: W celu rozdrobnienia dużych gałęzi będzie być może konieczne kilkukrotne powtórzenie procedury z pracą urządzenia do przodu i biegiem wstecznym. **Przed ponowną zmianą kierunku pracy należy poczekać do całkowitego zatrzymania rozdrabniacza.**

Ochrona przed przeciążeniem

- Rozdrabniacz jest wyposażony w zabezpieczenie przed przeciążeniem (Rys.) 7, punkt 4)
- W przypadku przeciążenia zabezpieczenie silnika automatycznie przerwie obwód elektryczny.
- Aby odnowić działanie urządzenia, wykonaj następujące kroki:

1. Odłącz maszynę od źródła napięcia.
2. Usuń materiał zablokowany w rozdrabniaczu.
3. Odczekaj co najmniej pięć minut, aż silnik ostygnie!
4. Wciśnij przycisk bezpiecznika (Rys. 7, punkt 4).
5. Podłącz ponownie urządzenie do zasilania prądem elektrycznym.
6. Włącz rozdrabniacz.

⚠ **OSTRZEŻENIE:** Aby zapobiec wypadkom do usunięcia zablokowanych przedmiotów używaj zawsze haka lub drążka.

Pojemnik na ścinki

- Przed przymocowaniem lub zdjęciem pojemnika na ścinki należy zawsze wyłączyć rozdrabniacz i odłączyć go z zasilania.
- Rękojeść pojemnika na ścinki (Rys. 6, punkt 1) jest ze względów bezpieczeństwa wyposażona w zabezpieczenie.
- Aby zapewnić bezpieczną pracę, sprawdź funkcjonalność zabezpieczenia po dwu godzinach pracy.
- Nigdy nie próbuj demontować zabezpieczenia na rękojeści.

Rękojeść pojemnika na ścinki:

Rękojeść w pozycji na dole	>>>	pojemnik na ścinki jest odbezpieczony. Zabezpieczenie jest włączone, nie można uruchomić rozdrabniacza.
Rękojeść w pozycji na górze	>>>	pojemnik na ścinki jest zabezpieczony i przygotowany do pracy.

UWAGA: Maszyna się nie włączy, jeśli pojemnik na ścinki jest odbezpieczony. Maszyna wyłączy się automatycznie, jeśli podczas pracy dojdzie do poluzowania pojemnika na ścinki.

8. USTAWIENIA I EKSPLOATACJA ROZDRABNIACZA

Ustawienia odległości przeciwległego noża

- W celu zwiększenia efektywności pracy należy ustawić odległość pomiędzy nożem przeciwległym (Rys. 8, punkt 2) a bębnem tnącym (Rys. 8, punkt 3). Odstęp pomiędzy bębnem tnącym a nożem przeciwległym powinien być jak najmniejszy.
- Prawidłowe ustawienia umożliwiają efektywne rozdrabnianie gałęzi o wszystkich średnicach.

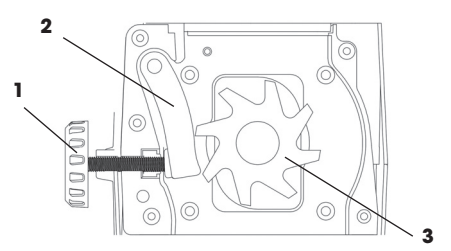

Rys. 8

Ustawianie odstępu:
- Włącz maszynę.
- W celu przybliżenia noża przeciwległego do bębna tnącego przekręcaj powoli śrubę ustawień w kierunku zgodnym z ruchem wskazówek zegara (Rys. 8, punkt 1). Przekręcaj śrubę, dopóki z otworu wyrzutowego nie zaczną spadać drobne wiórki aluminiowe.

UWAGA: Miękki materiał lub mokre gałęzie mogą zostać rozerwane, nie zaś pocięte. Przyczyną tego problemu może być również zużycie noża przeciwległego.

Przed włączeniem

Upewnij się, że:
- Kable doprowadzające nie są uszkodzone. Jeśli kable posiadają nacięcia lub pęknięcia, przerwij pracę i natychmiast je wymień.
- Maszyna nie jest uszkodzona i wszystkie śruby są dokręcone.
- Maszyna jest kompletna i prawidłowo zmontowana.

Sprawdź zasilanie:
- Upewnij się, że napięcie zasilające odpowiada napięciu znamionowemu podanemu na tabliczce znamionowej oraz że maszyna jest prawidłowo uziemiona.
- Korzystaj wyłącznie z przedłużacz o dostatecznym przekroju przewodów.

Materiał, który można opracowywać w rozdrabniaczu

W rozdrabniaczu można opracowywać następujące typy materiału:
- Wszystkie typy gałęzi do maksymalnej średnicy podanej w specyfikacji technicznej.
- Odpad ogrodowy taki jak zwiędnięte rośliny czy mokra trawa (jest rozdrabniany na przemian z gałęźmi).

W rozdrabniaczu NIE WOLNO opracowywać następujących typów materiału:

- Szkło, metal, plastik, kamienie, ceramika, gałęzie o większej grubości niż podano w specyfikacji technicznej, twarde drewno, grube drewniane płyty, tkaniny, plastikowe torebki, korzenie z glebą.
- Odpady, które mają niemal charakter cieczy, np. odpad kuchenny.

9. EKSPLOATACJA

- Wkładaj materiał do otworu wsypowego z prawej strony.
- Rozdrabniaj gałęzie natychmiast po ich pocięciu. Jeśli gałęzie wyschną, staną się bardzo twarde.
- Usuń wszystkie boczne odgałęzienia, o ile nie pozwalają one na wsunięcie gałęzi do rozdrabniacza.
- Zadbaj o to, by w pojemniku nie gromadziło się zbyt dużo ścinków. Regularnie opróżniaj pojemnik, zgromadzony rozdrobniony materiał może blokować otwór wyrzutowy.
- Nie wkładaj materiału, który ma większą średnicę gałęzi niż podano w specyfikacji technicznej.
- Rozdrabnianie mokrego odpadu ogrodowego (liście) doprowadzi do zapchania urządzenia. Aby zapobiec zapchaniu, rozdrabniaj ten materiał na przemian z materiałem zawierającym drewno.
- Miękkie materiały lub mokre gałęzie mogą zostać poszarpane a nie pocięte. Przyczyną tego problemu może być również zużyty nóż przeciwległy.
- Przed rozpoczęciem czyszczenia otworu wyrzutowego wyłącz silnik i odłącz urządzenie od zasilania.

10. KONSERWACJA

⚠ **OSTRZEŻENIE:**

- Przed rozpoczęciem kontroli lub konserwacji maszyny upewnij się, że jest ona wyłączona i odłączona od zasilania. Uwaga, bęben tnący nie zatrzyma się natychmiast po wyłączeniu urządzenia. Poczekaj, aż wszystkie części się zatrzymają.
- Przed rozpoczęciem kontroli lub konserwacji załóż rękawice ochronne.
- Nigdy nie używaj do czyszczenia benzyny, rozpuszczalnika, alkoholu itp. Mogłoby dojść do zmiany koloru, deformacji lub powstania pęknięć.
- Do czyszczenia maszyny używaj wyłącznie wilgotnej ścierki i miękkiej szczotki.
- Nie używaj węża ani nie myj maszyny wodą pod ciśnieniem.

Po każdej operacji dokonaj następującej konserwacji:

- Sprawdź, czy wszystkie śruby mocujące są dokręcone (dokręć je, jeśli to konieczne).
- Nasmaruj części metalowe chroniąc je w ten sposób przed korozją.
- Utrzymuj otwory czyste i niezapylone.
- Bęben tnący i nóż przeciwległy ulegają z biegiem czasu zużyciu. O ile to konieczne, zasięgnij rady w sprawie ich wymiany w najbliższym autoryzowanym serwisie.

11. ROZWIĄZYWANIE PROBLEMÓW

⚠ **OSTRZEŻENIE:** Przed przystąpieniem do rozwiązywania problemów wyłącz maszynę, odłącz ją od źródła zasilania i poczekaj, aż się całkowicie zatrzyma.

Problem	Możliwa przyczyna	Rozwiązanie
Silnik się nie włącza.	Brak podłączenia	Sprawdź zasilanie.
	Uszkodzony sieciowy przewód zasilający	W celu przeprowadzenia kontroli skontaktuj się z autoryzowanym serwisem.
	Został uruchomiony bezpiecznik zapobiegający przeciążeniu.	Poczekaj, aż maszyna ostygnie i wciśnij przycisk bezpiecznika.
	Zabezpieczenie pojemnika na ścinki (Pojemnik jest odbezpieczony.)	Sprawdź i zabezpiecz pojemnik na ścinki.
Silnik wydaje dźwięki, ale nie pracuje.	Bęben tnący jest zablokowany.	Wyłącz maszynę.
		Ustaw przełącznik do przodu/wstecz na bieg wsteczny.
		Włącz maszynę i poczekaj, aż dojdzie do odblokowania.
		Ponownie wyłącz maszynę.
		Zmień kierunek obrotów na do przodu.
	Awaria kondensatora	Aby naprawić maszynę, oddaj ją do serwisu.
Rozdrabniany materiał nie jest wciągany do rozdrabniacza.	Kierunek obrotów jest ustawiony na bieg wsteczny.	Wyłącz maszynę i ustaw kierunek obrotów za pomocą przełącznika.
	Rozdrobniony materiał zablokowany w otworze wsypowym	Wyłącz maszynę. Ustaw przełącznik do przodu/wstecz na bieg wsteczny. Włącz urządzenie, aby doprowadzić do odblokowania rozdrabnianego materiału i usuń zanieczyszczenia.
		Wyłącz ponownie maszynę.
		Zmień kierunek obrotów na do przodu.
	Rozdrabniany materiał jest zbyt miękki lub mokry.	Wepchnij materiał do rozdrabniacza.
	Źle ustawiony nóż przeciwległy / bęben tnący	Ustaw nóż przeciwległy tak, jak opisano to w „Ustawieniach i obsłudze rozdrabniacza".
		Jeśli bęben tnący/nóż przeciwległy jest mocno zużyty, wymień go.
Rozdrabniany materiał nie jest czysto pocięty.	Nóż przeciwległy nie jest prawidłowo ustawiony.	Ustaw nóż przeciwległy - por. poprzedni rozdział.
Po włączeniu maszyny dochodzi do jej zablokowania nawet przy niewielkim obciążeniu i szybkiego wyłączenia przez zabezpieczający wyłącznik silnika.	Przedłużacz jest zbyt długi lub jego przewodniki są zbyt cienkie. Gniazdo jest zbyt daleko od źródła zasilania lub przewodniki kabla zasilającego są zbyt cienkie.	Sprawdź, czy przedłużacz ma przekrój co najmniej 1,5 mm^2 i czy jego maksymalna długość wynosi 25 m. W razie użycia dłuższego kabla jego minimalny przekrój powinien wynosić 2,5 mm^2

12. DANE TECHNICZNE

Napięcie znamionowe	230–240 V~/50 Hz
Nominalny pobór mocy	2800 W
Klasa ochrony	II
Stopień zabezpieczenia	IP24
Obroty na biegu jałowym	60 RPM
Maksymalna średnica gałęzi	44 mm
Pojemność pojemnika na ścinki	60 l
Poziom ciśnienia akustycznego (LPA)*	73 dB(A)
Poziom mocy akustycznej (LWA)*	94 dB(A)
Ciężar	19,4 kg

13. LIKWIDACJA

WSKAZÓWKI I INFORMACJE DOTYCZĄCE GOSPODARKI ZUŻYTYM OPAKOWANIEM

Zużyty materiał z opakowania należy przekazać na gminne wysypisko odpadów.

Maszyna i jej wyposażenie są wyprodukowane z różnych materiałów, np. z metalu i plastiku. Uszkodzone części należy oddać do punktu selektywnej zbiórki. Szczegółowych informacji udziela odpowiedni urząd.

Ten produkt spełnia wszelkie podstawowe wymogi dyrektyw UE, które go dotyczą.

Zastrzegamy sobie możliwość dokonywania zmian tekstu, designu i danych technicznych wyrobu bez uprzedzenia.

Instrukcja użycia w języku oryginalnym.

FIELDMANN®
Home & Garden Performance

Model /Modell /Modelis: .....

Záruční list / **Záručný** list / **Warranty** Certificate / **Jótállási** jegy / **Garantijos** taisyklės / Karta **Gwarancyjna**

Výrobní číslo
Výrobné číslo
Serial No.
Szériaszám
Serijos Nr.
Numer seryjny

Razítko a podpis prodejce
Pečiatka a podpis predajcu
Dealer's stamp
A kereskedő bélyegzője
Pardavėjo antspaudas
Pieczątka i podpis sklepu

Datum prodeje
Dátum predaja
Date of purchase
A vásárlás dátuma
Pardavimo data
Data zakupu

Záruční podmínky

Prodávající poskytuje kupujícímu na výrobek záruku v trvání 24 měsíců od převzetí výrobku kupujícím. Záruka se poskytuje za dále uvedených podmínek. Záruka se vztahuje pouze na nové spotřební zboží prodané spotřebiteli pro běžné domácí použití. Práva z odpovědnosti za vady (reklamaci) může kupující uplatnit buď u prodávajícího, u kterého byl výrobek zakoupen nebo v níže uvedeném autorizovaném servisu. Kupující je povinen reklamaci uplatnit bez zbytečného odkladu, aby nedocházelo ke zhoršení vady, nejpozději však do konce záruční doby. Kupující je povinen poskytnout při reklamaci součinnost nutnou pro ověření existence reklamované vady. Do reklamačního řízení se přijímá pouze kompletní a z důvodů dodržení hygienických předpisů neznečištěný výrobek. V případě oprávněné reklamace se záruční doba prodlužuje o dobu od okamžiku uplatnění reklamace do okamžiku převzetí opraveného výrobku kupujícím nebo okamžiku, kdy je kupující po skončení opravy povinen výrobek převzít. Kupující je povinen prokázat svá práva reklamovat (doklad o zakoupení výrobku, záruční list, doklad o uvedení výrobku do provozu…).

Záruka se nevztahuje zejména na:

■ vady, na které byla poskytnuta sleva ■ opotřebení a poškození vzniklé běžným užíváním výrobku ■ poškození výrobku v důsledku neodborné či nesprávné instalace, použití výrobku v rozporu s návodem k použití, platnými právními předpisy a obecně známými a obvyklými způsoby používání, v důsledku použití výrobku k jinému účelu, než ke kterému je určen ■ poškození výrobku v důsledku zanedbané nebo nesprávné údržby ■ poškození výrobku způsobené jeho znečištěním, nehodou a zásahem vyšší moci (živelná událost, požár, vniknutí vody…) ■ vady funkčnosti výrobku způsobené nevhodnou kvalitou signálu, rušivým elektromagnetickým polem apod. ■ mechanické poškození výrobku (např.ulomení knoflíku, pád…) ■ poškození způsobené použitím nevhodných médií, náplní, spotřebního materiálu (baterie) nebo nevhodnými provozními podmínkami (např. vysoké okolní teploty, vysoká vlhkost prostředí, otřesy…) ■ poškození, úpravu nebo jiný zásah do výrobku provedený neoprávněnou nebo neautorizovanou osobou (servisem) ■ případy, kdy kupující při reklamaci neprokáže oprávněnost svých práv (kdy a kde reklamovaný výrobek zakoupil) ■ případy, kdy se údaje v předložených dokladech liší od údajů uvedených na výrobku ■ případy, kdy reklamovaný výrobek nelze ztotožnit s výrobkem uvedeným v dokladech, kterými kupující prokazuje svá ■ práva reklamovat (např. poškození výrobního čísla nebo záruční plomba přístroje, přepisované údaje v dokladech…)

Záručné podmienky

Predávajúci poskytuje kupujúcemu na výrobok 24 mesiacov záruku od jeho prevzatia kupujúcim. Záruka sa poskytuje ďalej za nižšie uvedených podmienok. Záruka sa vzťahuje iba na spotrebný tovar predaný spotrebiteľovi na bežné domáce použitie. Práva zo zodpovednosti za chyby (reklamácie) môže kupujúci uplatniť buď u predávajúceho, u ktorého bol výrobok zakúpený alebo v nižšie uvedenom autorizovanom servise. Kupujúci je povinný reklamáciu uplatniť bez zbytočného odkladu, aby nedochádzalo ku zhoršeniu chyby, najneskôr však do konca záručnej doby. Kupujúci je povinný pri reklamácii spolupracovať pri overení existencie reklamovanej chyby. Do reklamačného procesu sa prijíma iba kompletný a z dôvodu dodržania hygienických predpisov neznečistený výrobok. V prípade oprávnenej reklamácie sa záručná doba predlžuje o dobu od okamžiku uplatnenia reklamácie do okamžiku prevzatia opraveného výrobku kupujúcim, kedy je kupujúci po skončení opravy povinný výrobok prevziať. Kupujúci je povinný preukázať svoje práva reklamovať (doklad o zakúpení výrobku, záručný list, doklad o uvedení výrobku do prevádzky…).

Záruka sa nevzťahuje na:

■ chyby, na ktoré boli poskytnuté zľavy ■ opotrebenia a poškodenia vzniknuté bežným užívaním výrobku ■ poškodenie výrobku v dôsledku neodbornej či nesprávnej inštalácie, použitie výrobku v rozpore s návodom na použitie s platnými právnymi predpismi a všeobecne známymi a obvyklými spôsobmi používania, v dôsledku použitia výrobku za iným účelom, než na ktorý je určený ■ poškodenie výrobku v dôsledku zanedbanej alebo nesprávnej údržby ■ poškodenie výrobku spôsobené jeho znečistením, nehodou a zásahom vyššej moci (živelná udalosť, požiar, vniknutie vody…) ■ chyby funkčnosti výrobku spôsobené nevhodnou kvalitou signálu, rušivým elektromagnetickým poľom a pod. ■ mechanické poškodenie výrobku (napr. zlomenie gombíka, pád…) ■ poškodenie spôsobené použitím nevhodných médií, náplní, spotrebného materiálu (batérie) alebo nevhodnými prevádzkovými podmienkami (napr. vysoké teploty v okolí, vysoká vlhkosť prostredia, otrasy…) ■ poškodenie, úpravu alebo iný zásah do výrobku spôsobený neoprávnenou alebo neautorizovanou osobou (servisom) prípady, keď kupujúci pri reklamácii nepreukáže oprávnenosť svojich práv (kedy a kde reklamovaný výrobok zakúpil) ■ prípady, keď sa údaje v predložených dokladoch líšia od údajov uvedených na výrobku ■ prípady, keď reklamovaný výrobok sa nestotožňuje s výrobkom uvedeným v dokladoch, ktorými kupujúci preukazuje svoje práva reklamovať (napr. poškodenie výrobného čísla alebo záručnej plomby prístroja, prepisované údaje v dokladoch…)

Conditions of guarantee

This product is warranted for the period of 24 months from the date of purchase to the end-user. Warranty is limited to the following conditions. Warranty is referred only to the customer goods using for common domestic use. The claim for service can be applied either at dealer's shop where the product was bought, or at below mentioned authorized service shops. The end-user is obligated to set up a claim immediately when the defects appeared but only till the end of warranty period. The end-user is obligated to cooperate to certify the claiming defects. Only completed and clean (according to hygienic standards) product will be accepted. In case of eligible warranty claim the warranty period will be prolonged by the period from the date of claim application till the date of taking over the product by end-user, or the date the end-user is obligated to take it over. To obtain the service under this warranty, end-user is obligated to certify his claim with duly completed following documents: receipt, certificate of warranty, certificate of installation…

This warranty is void especially if apply as follows: ■ Defects which were put on sale. ■ Wear-out or damage caused by common use. ■ The product was damaged by unprofessional or wrong installation, used in contrary to the applicable instruction manual, used in contrary to legal enactment and common process of use or used for another purpose which has been designed for. ■ The product was damaged by uncared-for or insufficient maintenance. ■ The product was damaged by dirt, accident of force majeure (natural disaster, fire, flood, …). ■ Defects on functionality caused by low duality of signal, electromagnetic field interference etc. ■ The product was mechanically damaged (e.g. broken button, fall…). ■ Damage caused by use of unsuitable media, fillings, expendable supplies (batteries) or by unsuitable working conditions (e.g. high temperatures, high humidity, quakes,…). ■ Repair, modification or other failure action to the product by unauthorized person. ■ End-user did not prove enough his right to claim (time and place of purchase). ■ Data on presented documents differs from data on products. ■ Cases when the claiming product can not be indentified according to the presented documents (e.g. the serial number or the warranty seal has been damaged).

Autorizovaná servisní střediska / Autorizované servisné strediská / Authorized service centres

FAST ČR, a. s.
U Sanitasu 1621 CZ
251 01 Říčany
Česká republika
Tel.: +420/ 323 204 120
Fax: +420/ 323 204 121
servis.praha@fastcr.cz
www.fastcr.cz

FAST ČR, a. s.
Cejl 31
CZ 602 00 Brno
Česká republika
Tel.: +420/ 531 010 295
Fax: +420/ 531 010 296
servis.brno@fastcr.cz
www.fastcr.cz

Fast Plus, a. s.
Na Pántoch 18
SK 831 06 Bratislava
Slovenská republika
Tel.: +421/ 249 105 811
Fax: +421/ 249 105 810
fastplus@fastplus.sk
www.fastplus.sk

Jótállási jegy

■ A termék gyártója: FAST ČR, a.s. (U Sanitasu 1621, Říčany u Prahy 251 01, Csehország)
■ A FAST Hungary Kft. (2310 Szigetszentmiklós, Kántor út 10.) mint a termék magyarországi importőre a jótállási jegyen feltüntetett típusú és gyártási számú készülékre jótállást biztosít a fogyasztók számára az alábbi feltételek szerint:
■ A FAST Hungary Kft. a termékre a fogyasztó részére történő átadástól (vásárlástól), illetve ha az üzembe helyezést a terméket értékesítő vállalkozás vagy annak megbízottja végzi, az üzembe helyezéstől számított 24 hónapig, míg 250.000,- Ft eladási ár felett 36 hónapig tartó időtartamra vállal jótállást. Ha a terméket a fogyasztó az átadástól számított fél éven belül helyezteti üzembe, akkor a jótállási határidő a termék átadásától kezdődik. A termék alkotórészeire és tartozékaira (pl. akkumulátor) a jótállási idő a termék átadásától számított 12 hónap.
■ A jótállási igény a jótállási jeggyel, az átadástól (ha releváns az üzembe helyezéstől) számított (i) 1 évig - 100.000,- Ft eladási árat meg nem haladó termék esetén; (ii) 2 évig - 250.000,- Ft eladási árat meg nem haladó termék esetén; (iii) 3 évig - 250.000,- Ft eladási árat meghaladó termék esetén a terméket értékesítő vállalkozásnál, annak székhelyén, vagy bármely telephelyén, fióktelepén, illetve mindhárom esetben a jótállási jegyen feltüntetett hivatalos szerviznél közvetlenül is, míg az előző (i) pont szerinti esetben, azaz 100.000,- Ft eladási árat meg nem haladó termék esetén a 13. hónaptól a 24. hónapig kizárólag a hivatalos szerviznél érvényesíthető. ■ Jótállási jegy hiányában a fogyasztói szerződés megkötését bizonyítottnak kell tekinteni, ha a fogyasztó bemutatja a termék ellenértékének megfizetését hitelt érdemlően igazoló bizonylatot. Mindezek érdekében kérjük tisztelt Vásárlóinkat, hogy őrizzék meg a fizetési bizonylatot is. A jótállási időn belüli meghibásodás esetén a fogyasztó - választása szerint - (i) a hibás termék díjmentes kijavítását vagy kicserélését követelheti, kivéve, ha a választott igény teljesítése lehetetlen, vagy ha az a jótállásra kötelezettnek a fogyasztó által érvényesíteni kívánt másik igény teljesítésével összehasonlítva aránytalan többletköltséget eredményezne, vagy (ii) ha a kötelezett a kijavítást, illetve kicserélést nem vállalata, vagy e kötelezettségének megfelelő határidőn belül, a fogyasztó érdekeit kímélve nem tud eleget tenni, vagy ha a fogyasztónak a kijavításhoz vagy kicseréléshez fűződő érdeke megszűnt, akkor a fogyasztó megfelelő árleszállítást igényelhet, vagy a hibát a kötelezett költségére maga kijavíthatja vagy mással kijavíttathatja vagy elállhat a szerződéstől. Jelentéktelen hiba miatt elállásnak nincs helye. A fogyasztó a választott jogáról másikra térhet át. Az áttéréssel okozott költséget köteles a jótállásra kötelezettnek megfizetni, kivéve, ha az áttérésre a jótállásra kötelezett adott okot, vagy az áttérés egyébként indokolt volt. ■ Ha a jótállási időtartam alatt a termék első alkalommal történő javítása során megállapítást nyer, hogy a termék nem javítható, a fogyasztó eltérő rendelkezése hiányában a termék a megállapítást követő 8 napon belül kicserélésre kerül. Ha a termék cseréjére nincs lehetőség, a fogyasztó által bemutatott, a termék ellenértékének megfizetését igazoló bizonylaton feltüntetett vételárat nyolc napon belül kell a fogyasztó részére visszatéríteni.■ Ha a jótállási időtartam alatt a termék három alkalommal történő kijavítást követően ismét meghibásodik, a fogyasztó eltérő rendelkezése hiányában, valamint ha a fogyasztó nem igényli a vételár arányos leszállítását, és nem kívánja a terméket a jótállásra kötelezett költségére kijavítani vagy mással kijavíttatni, a termék 8 napon belül kicserélésre kerül. Ha a termék kicserélésére nincs lehetőség, a fogyasztó által bemutatott, a termék ellenértékének megfizetését igazoló bizonylaton feltüntetett vételárat nyolc napon belül kell a fogyasztó részére visszatéríteni. ■ Ha a termék kijavítására a kijavítási igény közlésétől számított 30. napig nem került sor, a fogyasztó eltérő rendelkezése hiányában a terméket a 30 napos határidő eredménytelen elteltét követő nyolc napon belül cserélni kell. Ha a termék cseréjére nincs lehetőség, a fogyasztó által bemutatott, a termék ellenértékének megfizetését igazoló bizonylaton feltüntetett vételárat a 30 napos kijavítási határidő eredménytelen elteltét követő nyolc napon belül kell a fogyasztó részére visszatéríteni. ■ A fogyasztó a hiba felfedezését követően késedelem nélkül, legkésőbb a felfedezéstől számított 2 hónapon belül köteles a hibát közölni. A bejelentés kapcsán kérjük vegye figyelembe, hogy **a jótállási igény kizárólag a jótállási határidőben érvényesíthető! Mindazonáltal a jótállási határidő meghosszabbodik a javításra átadás napjától kezdve azzal az idővel, amely alatt a fogyasztó a terméket a hiba miatt rendeltetésszerűen nem használhatta.** Ha a jótállásra kötelezett jótállási kötelezettségének megfelelő határidőben nem tesz eleget, a jótállási igény a fogyasztó erre irányuló felhívásában tűzött megfelelő határidő elteltétől számított 3 hónapon belül akkor is érvényesíthető bíróság előtt, ha a jótállási idő már eltelt. E határidő elmulasztása jogvesztéssel jár. A jótállási kötelezettség teljesítésével kapcsolatosan felmerülő költségek a jótállás kötelezettjét terhelik.
■ A 151/2003. (IX.22.) Korm.rendeletben meghatározott tartós fogyasztási cikk meghibásodása miatt a vásárlástól (üzembe helyezéstől) számított három munkanapon belül érvényesített csereigény esetén a terméket értékesítő vállalkozás nem hivatkozhat aránytalan többletköltségre, hanem köteles a tartós fogyasztási cikket kicserélni, feltéve, hogy a meghibásodás a rendeltetésszerű használatot akadályozza (és a csere nem lehetetlen). ■ Kijavítás esetén a fogyasztási cikkbe csak új alkatrész kerülhet beépítésre. Javítási- vagy csereigény esetén törekedni kell arra, hogy a kijavítás vagy kicserélés 15 napon belül megtörténjen. Ha a javítás vagy a csere időtartama a 15 napot meghaladja, akkor tájékoztatni kell a fogyasztót a kijavítás vagy a csere várható időtartamáról. A tájékoztatás a fogyasztó előzetes hozzájárulása esetén elektronikus úton, vagy a fogyasztó általi átvétel igazolására alkalmas más módon történik. A rögzített bekötésű, illetve a 10kg-nál súlyosabb, vagy tömegközlekedési eszközön kézi csomagként nem szállítható fogyasztási cikket – járművek kivételével - az üzemeltetés helyén kell megjavítani. Ha a javítás az üzemeltetés helyén nem végezhető el, a le- és felszerelésről, valamint az el – és visszaszállításról a jótállás kötelezettje, vagy – a javítószolgálatnál közvetlenül érvényesített kijavítási igény esetén – a javítószolgálat gondoskodik.
■ Nem tartozik jótállás alá a hiba és a jótállásra kötelezett mentesül a jótállási kötelezettség alól, ha bizonyítja, hogy a hiba oka a termék fogyasztó részére való átadását követően keletkezett, így például ha a hibát ■ nem rendeltetésszerű használat, használati útmutató figyelmen kívül hagyása, helytelen szállítás vagy tárolás, leejtés, rongálás, elemi kár, készüléken kívülálló ok (pl. hálózati feszültség megengedettnél nagyobb ingadozása) ■ illetéktelen átalakítás, beavatkozás, nem hivatalos szerviz által végzett szakszerűtlen javítás ■ fogyasztó feladatát képező karbantartási munkák elmulasztása ■ normál, természetes elhasználódásra visszavezethető (pl. elem lemerülése) vagy üzemszerű kopásnak tulajdonítható meghibásodás okozta. A jótállás a fogyasztó jogszabályból eredő jogait, így különösen a Polgári Törvénykönyv szerinti kellékszavatossági illetve termékszavatossági jogait nem érinti. ■ Tájékoztatjuk, hogy a fogyasztóvédelmi törvényben meghatározott fogyasztói jogvita bíróságon kívüli rendezése érdekében Ön a megyei (fővárosi) kereskedelmi és iparkamarák által működtetett békéltető testület eljárását is kezdeményezheti (a békéltető testületek elérhetősége: https://bekeltetes.hu/index.php?id=testuletek).

Hivatalos szervíz / Autoryzowana sieć serwisowa

revision 01/2021

Fast Hungary Kft.
2310, Szigetszentmiklós
Kántor u. 10
Hungary
Tel.: + 36/ 23 330 830
Fax: + 36/ 23 330 8274
fasthungary@fasthungary.hu
www.fasthungary.hu

A kereskedő tölti ki

Megnevezés:.....

Típus:..... Gyártási szám: …….

A termék azonosításra alkalmas részeinek meghatározása (ha alkalmazható):……

Vásárlást igazoló bizonylat száma:…….

A vásárlás (üzembe helyezés) időpontja: 20..... .....hó.....nap.

Kereskedő bélyegzője: Kereskedő aláírása: ……

Kereskedő címe: ……

Javítás esetén alkalmazandó
A kereskedő vagy szerviznél történő közvetlen bejelentés esetén a szerviz tölti ki

A jótállási igény bejelentésének időpontja: …….

Javításra átvétel időpontja:……

Hiba oka:……

Javítás módja:……..

A termék fogyasztó részére való visszaadásának időpontja:……...

A jótállás – kijavítás időtartamával meghosszabbított – új határideje:……..…….

Szerviz pecsétje: Kereskedő pecsétje:……

Kicserélés esetén alkalmazandó

A jótállási igény kicseréléssel került rendezésre.

A csere időpontja: ……

Kereskedő bélyegzője:

Tisztelt Fogyasztó!

Köszönjük, hogy termékünket választotta. Cégünk és szervizünk elérhetősége:

FAST Hungary Kft. H-2310 Szigetszentmiklós, Kántor út 10. Tel.: 06-23-330-905; 06-23-330-830;

Fax: 06-23-330-827, E-mail: **szerviz@fasthungary.hu**

FIELDMANN®
Home & Garden Performance

Garantijos taisyklės

Šiam gaminiui suteikiama 24 mėnesių nuo įsigijimo datos garantija. Garantija apsiriboja žemiau pateikiamomis sąlygomis. Garantija skirta tik gaminiams, skirtiems buitiniam naudojimui. Dėl garantinio remonto pirkėjas gali kreiptis į pardavėjo parduotuvę, kurioje gaminį pirko, arba į nurodytus įgaliotus techninės priežiūros centrus. Galutinis naudotojas įsipareigoja pateikti pretenziją nedelsiant po defekto atsiradimo, tačiau tik iki garantijos galiojimo periodo pabaigos. Galutinis naudotojas įsipareigoja bendradarbiauti patvirtinant gaminio defektus, dėl kurių pateikia pretenziją. Priimtas bus tik pilnai sukomplektuotas ir švarus (pagal higienos standartus) gaminys. Jei pretenzija dėl garantinio remonto bus pagrįsta, gaminio garantijos galiojimo periodas bus prailgintas atitinkamai periodu nuo pretenzijos pateikimo datos iki galutinis naudotojas pasiims sutaisytą gaminį arba iki datos, kada galutinis naudotojas turėtų pasiimti sutaisytą gaminį. Norėdamas gauti garantinio remonto paslaugas, galutinis naudotojas turi patvirtinti pretenziją pilnai užpildytais sekančiais dokumentais: pirkimo kvitu, garantiniu talonu, instaliavimo sertifikatu…

Garantija netaikoma: ■ Nukainotoms (brokuotoms) prekėms. ■ Įprastinai susidėvinčioms gaminio dalims ■ Gedimams, atsiradusiems neprofesionaliai ar neteisingai gaminį instaliavus, nesilaikant gaminio naudojimo instrukcijų, naudojant gaminį ne pagal įstatymų numatytus standartus ar įprastinius tokio tipo gaminių naudojimo procesus, naudojant gaminį kitai paskirčiai nei numatyta. ■ Gedimams, atsiradusiems dėl netinkamos ar nepakankamos gaminio priežiūros. ■ Gedimams, atsiradusiems dėl purvo, nenugalimos jėgos aplinkybių (stichinių nelaimių, gaisro, potvynio,…). ■ Gedimams, atsiradusiems dėl prastos kokybės signalo, elektromagnetinio lauko trikdžių ir kt. ■ Radus mechaninių pažeidimų (pvz. sulaužyti mygtukai, kritimo požymiai…). ■ Gedimams, atsiradusiems naudojant gaminį su netinkamomis laikmenomis, jungiant prie netinkamų tinklų, dedant į gaminį netinkamus maitinimo šaltinius (baterijas) ar dėl bet kokių kitų netinkamų naudojimo sąlygų (pvz. aukštos temperatūros, didelės drėgmės, žemės drebėjimų…). ■ Nustačius, kad gaminys taisytas, modifikuotas ar ardytas neįgaliotų tai daryti asmenų. ■ Jei galutinis naudotojas neturi visų reikalingų dokumentų, įrodančių jo teisę į garantinį remontą (pvz. dokumento, kur būtų nurodytas gaminio įsigijimo laikas ir vieta). ■ Jei data pateiktuose dokumentuose skiriasi nuo datos ant gaminio.

Warunki gwarancji

Produkt objęty jest 24 – miesięczną gwarancją, począwszy od daty zakupu przez klienta. Gwarancja jest ograniczona tylko do przedstawionych dalej warunków. Gwarancja obejmuje tylko produkty zakupione w Polsce i jest ważna tylko na terytorium Rzeczpospolitej Polskiej. Gwarancja obejmuje tylko produkty funkcjonujące w warunkach gospodarstwa domowego (nie dotyczy produktów oznaczonych jako „Professional"). Zgłoszenia gwarancyjnego można dokonać w autoryzowanej sieci serwisowej lub w sklepie, gdzie produkt został nabyty. Użytkownik jest zobowiązany zgłosić usterkę niezwłocznie po jej wykryciu, a najpóźniej w ostatnim dniu obowiązywania okresu gwarancyjnego. Użytkownik jest zobowiązany do przedstawienia i udokumentowania usterki. Tylko kompletne i czyste produkty (zgodnie ze standardami higienicznymi) będą przyjmowane do naprawy. Usterki będą usuwane przez autoryzowany punkt serwisowy w możliwie krótkim terminie, nieprzekraczającym 14 dni roboczych. Okres gwarancji przedłuża się o czas pobytu sprzętu w serwisie. Klient może ubiegać się o wymianę sprzętu na wolny od wad, jeżeli punkt serwisowy stwierdzi na piśmie, że usunięcie wady jest niemożliwe. Aby produkt mógł być przyjęty przez serwis, użytkownik jest zobowiązany dostarczyć oryginały: dowodu zakupu (paragon lub faktura), podbitej i wypełnionej karty gwarancyjnej, certyfikatu instalacji (niektóre produkty).

Gwarancja zostaje unieważniona, jeśli:

■ usterka była widoczna w chwili zakupu, ■ usterka wynika ze zwykłego użytkowania i zużycia, ■ produkt został uszkodzony z powodu złej instalacji, niezastosowania się do instrukcji obsługi lub użytkowania niezgodnego z przeznaczeniem, ■ produkt został uszkodzony z powodu złej konserwacji lub jej braku, ■ produkt został uszkodzony z powodu zanieczyszczenia, wypadku lub okoliczności o charakterze sił wyższych (powódź, pożar, wojny, zamieszki itp.) ■ produkt wykazuje złe działanie z powodu słabego sygnału, zakłóceń elektromagnetycznych itp., ■ produkt został uszkodzony mechanicznie (np. wyłamany przycisk, upadek, itp.), ■ produkt został uszkodzony z powodu użycia niewłaściwych materiałów eksploatacyjnych, nośników, akcesoriów, baterii, akumulatorków itp. lub z powodu użytkowania w złych warunkach (temperatura, wilgotność, wstrząsy itp.), ■ produkt był naprawiany lub modyfikowany przez nieautoryzowany personel, ■ użytkownik nie jest w stanie udowodnić zakupu (nieczytelny paragon lub faktura), ■ dane na przedstawionych dokumentach są inne niż na urządzeniu, ■ produkt nie może być zidentyfikowany ze względu na uszkodzenie numeru seryjnego lub plomby gwarancyjnej.

Uab „Senuku Prekybos Centras" Garantinis Servisas
Jonavos G. 62, Lt-44192,
Kaunas, Lithuania
Tel.: +370 37 212 146
Tex.: +370 37 212 165
garrem@senukai.lt
www.senukai.lt

Fast Poland, Sp. z o.o. Ul.
Kwietniowa 36
05-090 Wypędy
Poland
Tel.: +48 697 690 228
Mail: serwis@fastpoland.pl
www.fastpoland.pl

FIELDMANN®
Home & Garden Performance