FIELDMANN®
Home & Garden Performance

FDV 201501-E

1

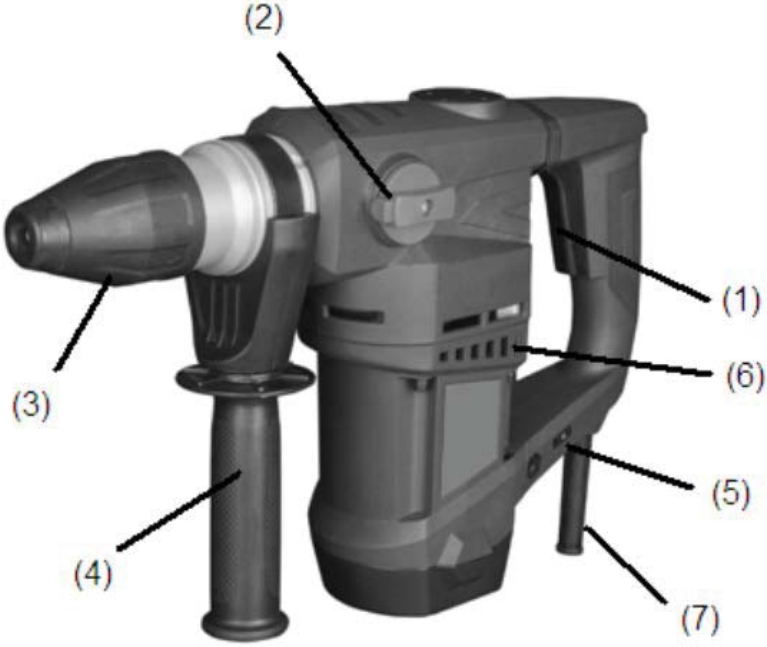

2

3

4

5

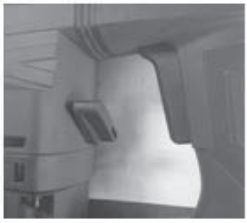

6

7

8

Vésőkalapács
HASZNÁLATI ÚTMUTATÓ

Köszönjük, hogy cégünk ütvefúrójának megvásárlása Vésőkalapács**. Mielőtt használatba venné, kérjük, olvassa el figyelmesen ezt a használati útmutatót, majd őrizze meg, hogy később bármikor újraolvashassa.**

TARTALOM

KÉPMELLÉKLET 3
1. ÁLTALÁNOS BIZTONSÁGI RENDELKEZÉSEK 50
Fontos biztonsági figyelmeztetések
Csomagolás
Használati útmutató
2. SZIMBÓLUMOK 55
3. A GÉP ISMERTETÉSE ÉS A CSOMAGOLÁS TARTALMA 56
4. BEÁLLÍTÁS ÉS HASZNÁLAT 57
5. MŰSZAKI ADATOK 60
6. MEGFELELŐSÉGI NYILATKOZAT 62
7. MEGSEMMISÍTÉS 63

1. ÁLTALÁNOS BIZTONSÁGI ELŐÍRÁSOK

⚠ **FIGYELEM!** Használat előtt olvassa el figyelmesen a használati útmutatót.

Fontos biztonsági figyelmeztetések

- Figyelmesen csomagolja ki a terméket, és ügyeljen arra, hogy ne dobja ki a csomagolás semelyik részét mindaddig, amíg meg nem találta a termék valamennyi alkotóelemét.
- A terméket száraz helyen, gyermekektől távol tartsa.
- Olvassa el az összes figyelmeztetést és utasítást. A figyelmeztetések be nem tartás áramütéshez, tűzhöz és/vagy súlyos sérülésekhez vezethet.

Csomagolás

A csomagolóanyag szállítás közben óvja a terméket. Ez a csomagolás nyersanyag, ezért újrahasznosítás céljával leadható.

Használati útmutató

Mielőtt megkezdené a munkavégzést a készülékkel, olvassa el figyelmesen a következő biztonsági és használati utasításokat. Ismerkedjen meg a gép kezelőszerveivel, és a helyes használat szabályaival. A használati útmutató őrizze meg egy esetleges későbbi újraolvasáshoz. A csomagolóanyagot, beleértve a belső csomagolóanyagot, a pénztárblokkot és a jótállási jegyet is, ajánlott legalább a jótállás érvényessége alatt megőrizni. Szállítás esetén csomagolja vissza a készüléket a gyártótól kapott eredeti dobozba, így biztosíthatja a termék esetleges szállítás közbeni maximális védelmét (pl. költözés vagy szervizbe küldés).

Megjegyzés: Amennyiben a készüléket más személyeknek kívánja átadni, mellékelje a használati útmutatót is. A mellékelt használati útmutató betartása a sövénynyíró előírásszerű használatának előfeltétele. A használati útmutató egyben használati, kezelési és javítási utasításokat is tartalmaz.

A gyártó nem felel a jelen használati útmutató be nem tartása következtében felmerült sérülésekért vagy károkért.

ÁLTALÁNOS BIZTONSÁGI ELŐÍRÁSOK

A biztonsági útmutatót figyelmesen tanulmányozza át, majd a későbbi újraolvasás érdekében őrizze meg

⚠ **FIGYELEM!** Elektromos gépek és elektromos szerszámok használata estén áramütés, személyi sérülés és tűz keletkezésének elkerülése érdekében tartsa be az alábbi biztonsági rendelkezéseket. Az „elektromos szerszámok" kifejezés alatt minden alábbi szövegrész esetében elektromos hálózatból (csatlakozókábellel) táplált, illetve akkumulátoros (csatlakozókábel nélküli) elektromos szerszámok értendők. A későbbi újraolvasás érdekében őrizze meg az összes figyelmeztetést és utasítást.

Munkakörnyezet

- Tartsa rendben, tisztán és megfelelően megvilágítottan a munkavégzés helyszínét. A munkahelyi rendetlenség személyi sérüléshez vezethet. A nem használt szerszámokat rakja el.
- Ne használja az elektromos szerszámot tűz- és robbanásveszélyes közegben, azaz tűzveszélyes folyadékok, gázok vagy por közelében. Az elektromos szerszámban a kommutátoron szikrázás jöhet létre, amely a porok vagy gőzök begyulladását okozhatja.
- Az elektromos szerszámok használata során ügyeljen arra, hogy a munkavégzési helyszínen és annak közelében ne tartózkodjanak hívatlan személyek, különösen gyermekek! Ha a munkájában megzavarják, könnyen elveszítheti a gép feletti ellenőrzését. Soha ne hagyja az elektromos szerszámot felügyelet nélkül. Előzze meg, hogy a szerszámhoz kisgyermekek férhessenek.

Elektromos biztonság

- Az elektromos szerszám csatlakozókábele villásdugójának meg kell felelnie a hálózati dugalj paramétereinek. Soha semmilyen módon ne alakítsa át a villásdugót. A védőcsapos villásdugóval rendelkező szerszámhoz soha ne használjon elektromos elosztót, se másmilyen adaptereket. Ép villásdugó és megfelelő dugalj használatával megelőzheti az áramütés veszélyét. A sérült vagy összegabalyodott csatlakozókábelek fokozzák az áramütés veszélyét. Ha a csatlakozókábel sérült, új hálózati csatlakozókábellel kell helyettesíteni, amelyet szakszervizből vagy az importőrtől szerezhet be.
- Kerülje az érintkezést földelt tárgyakkal, pl. csövekkel, fűtőtesttel, tűzhellyel, hűtővel. Az áramütés veszélye nagyobb, ha a teste földelt.
- Soha ne tegye ki az elektromos szerszámokat eső, víz, nedvesség hatásának. Soha ne érjen az elektromos szerszámhoz vizes kézzel. Az elektromos szerszámot soha nem mossa el folyóvízzel, és ne merítse vízbe.

- Soha ne használja a csatlakozókábel a rendeltetésétől eltérő célokra. Soha ne hordozza és ne rángassa az elektromos szerszámot a csatlakozókábelnél fogva. Soha ne próbálja a villásdugót a csatlakozókábelnél rángatva kihúzni a dugaljból. A csatlakozókábelek mechanikus megsérülésének megelőzése érdekében óvja a kábeleket az éles vagy forró tárgyaktól.
- Az elektromos szerszám kizárólag váltóárammal történő táplálásra alkalmas. Minden esetben ellenőrizze le, hogy a hálózati elektromos feszültség értékek megfelelnek a szerszám gyári adattábláján található paramétereknek.
- Soha na dolgozzon olyan elektromos szerszámmal, amelynek sérül a csatlakozókábele vagy villásdugója, esetleg leesett a földre vagy más módon megsérült.
- Hosszabbító kábel használata esetén minden esetben ellenőrizze le, hogy annak műszaki paraméterei megfelelnek a szerszám gyári adattábláján található adatoknak. Ha az elektromos szerszámot kültérben kívánja használni, használjon hozzá kültéri használatra alkalmaz hosszabbító kábelt. Hosszabbító kábel dob használata esetén a kábelt annak túlforrósodásának megelőzése érdekében le kell csévélni a dobról.
- Amennyiben az elektromos szerszámot nedves belső térben vagy kültérben kívánja használni, kizárólag abban az esetben használható, ha <30 mA-es áramvédelemmel ellátott elektromos áramkörhöz csatlakoztatja. Az áramvédelemmel /RCD/ ellátott elektromos áramkör használata csökkenti az áramütés veszélyét.
- Az elektromos kéziszerszámot minden esetben kizárólag a fogásra kijelölt, szigetelt pontokon fogja, mivel használat közben a vágó vagy fúró tartozékok rejtett vezetékkel vagy a szerszám csatlakozókábellel érintkezhet.

Személyi biztonság

- Az elektromos szerszám használata során legyen figyelmes és elővigyázatos, szenteljen maximális figyelmet a végzett tevékenységnek. Összpontosítson a munkára. Soha ne dolgozzon az elektromos szerszámmal ha fáradt, kábító hatású anyagok, alkohol vagy gyógyszerek hatása alatt áll. Egy pillanatnyi figyelmetlenség is súlyos személyi sérüléshez vezethet. Munkavégzés során ne egyen, ne igyon és ne dohányozzon.
- Használjon személyi munkavédelmi eszközöket. Minden esetben használjon munkaszemüveget. Használjon a végzett munka jellegének megfelelő védőeszközöket. A személyi védőeszközök - pl. arcpajzs, csúszásgátló kivitelű munkacipő, sisak vagy fülvédő csökkentik a személyi sérülések kockázatát.
- Előzze meg a szerszám nemkívánatos bekapcsolását. Soha ne hordozza az elektromos hálózathoz csatlakoztatott szerszámot úgy, hogy közben az ujját a kapcsológombon tartja. Az elektromos hálózathoz csatlakoztatást megelőzően ellenőrizze le, hogy a főkapcsoló „kikapcsolt" állapotban található. Ha az elektromos szerszámot úgy hordozza, hogy közben az ujját a főkapcsolón tartja, vagy a szerszámot úgy csatlakoztatja az elektromos hálózathoz, hogy a főkapcsoló gomb közben bekapcsolt állású, súlyos személyi sérülés kockázatának teszi ki magát vagy a közelben tartózkodó személyeket.

- A szerszám bekapcsolása előtt távolítson el minden állítókulcsot és szerszámot. Az elektromos szerszám forgó részébe csatlakoztatott állítókulcs vagy szerszám súlyos személyi sérülést okozhat.
- Minden esetben ügyeljen a stabil testtartásra és egyensúlya megőrzésére. Kizárólag ott végezze a munkát, ahova biztonságosan elér. Soha ne becsülje túl magát. Ha fáradt, ne használja az elektromos szerszámot.
- Megfelelő munkaruhát viseljen. Kerülje a bő ruhadarabokat és az ékszereket. Ügyeljen arra, hogy a haja, öltözete vagy teste más részei ne kerüljenek túlságosan közel az elektromos szerszám forgó vagy túlforrósodott részeihez.
- Használjon porelszívót. Amennyiben az elektromos szerszám lehetővé teszi porelszívó berendezés használatát, biztosítsa annak megfelelő csatlakoztatását és használatát. E berendezések használata csökkenti a por okozta veszély mértékét.
- Fogja be fixen a munkadarabot. Használjon asztalos satut vagy más befogó eszközt, amely biztonságosan befogja a munkadarabot.
- Soha ne használja az elektromos szerszámot, ha szeszes italok, kábítószerek, gyógyszerek vagy más kábító vagy függőséget okozó anyagok hatása alatt áll.
- A készülék nem alkalmas csökkentett fizikai, érzékszervi vagy mentális képességekkel rendelkező, továbbá megfelelő ismeretekkel és tapasztalatokkal nem rendelkező személyek, illetve gyermekek általi használatra, kivéve ha a felelősségükért közvetlen felelősséget viselő személy felügyelete alatt állnak, vagy attól a szerszám használatára vonatkozó utasítást nem kaptak. Gyermekek esetében folyamatos felügyelet biztosítása szükséges annak elkerülése érdekében, hogy ne játszanak a készülékkel.

Az elektromos szerszám használata és karbantartása

- A munkavégzés során felmerült bármilyen probléma esetében, tisztítás vagy karbantartás, továbbá minden áthelyez előtt, illetve munkavégzés után minden esetben húzza ki az elektromos szerszámot az elektromos hálózatból! Soha ne dolgozzon az elektromos szerszámmal, ha az bármilyen módon megsérült.
- Ha a szerszám szokatlan hangot vagy szagot ad ki, azonnal fejezze be a munkát.
- Soha ne terhelje túl az elektromos szerszámot. Az elektromos szerszám jobban és biztonságosabban dolgozik, ha az előírt paramétereknek megfelelő fordulatszámon üzemelteti. Az adott tevékenységnek megfelelő, helyes szerszámot használjon. A helyes szerszám jobban és biztonságosabban végzi a rendeltetésének megfelelő munkát.
- Soha ne használjon olyan elektromos szerszámot, amely nem kapcsolható be vagy ki biztonságosan a főkapcsolóval. Az ilyen szerszám használata veszélyes. A sérült, hibás kapcsoló javítását szakszervizre kell bízni.
- Húzza ki az elektromos szerszámot az elektromos hálózatból még azt megelőzően, hogy beállítaná, tartozékot cserélne benne, vagy karbantartási műveletet végezne rajta. Ez az intézkedés megakadályozza, hogy a szerszámot véletlenszerűen elindítsa.

- A nem használt elektromos szerszámot gyermekektől és hívatlan személyektől távol tárolja. Tapasztalatlan felhasználók kezében az elektromos szerszám használata fokozott kockázattal jár. Az elektromos szerszámot száraz és biztonságos helyen tárolja.
- Biztosítsa az elektromos szerszám megfelelő műszaki állapotát. Rendszeresen ellenőrizze a mozgó részek beállítását és azok mozgásterét. Ellenőrizze le, hogy a védőburkolatok vagy azok más részei nem sérültek-e. Ha a szerszám sérült, biztosítsa annak előírásszerű megjavítását. Számos baleset oka a rosszul karbantartott elektromos szerszám.
- Tartsa élesen és tisztán a vágószerszámokat. A helyesen karbantartott és megélezett szerszámok megkönnyítik a munkavégzést, csökkentik a balesetveszélyt, és a velük folytatott munkavégzés könnyebben ellenőrizhető. A használati útmutatóban feltüntetett tartozékoktól eltérő tartozékok használata a szerszám megsérülését és balesetet okozhat.
- Az elektromos szerszámokat, azok tartozékait és a munkaeszközöket stb. a konkrét elektromos szerszám használati útmutatójával összhangban használja, figyelembe véve a konkrét munkavégzési feltételeket és a végzett munka jellegét. A szerszám más, mint előírásszerű használata veszélyes helyzetek kialakulásához vezethet.

Akkumulátoros szerszám használata

- Az akkumulátor behelyezése előtt ellenőrizze le, hogy a főkapcsoló „0-kikapcsolt" állásban található. Az akkumulátor bekapcsolt állapotú szerszámba helyezése jelentős veszélyforrást jelent.
- Az akkumulátor töltéséhez kizárólag a gyártó által előírt töltőt használjon. Más akkumulátor típushoz használatos töltő használata annak megsérülésének, illetve tűz kialakulásának veszélyével jár.
- Kizárólag az adott szerszámhoz szánt akkumulátort használjon. Más akkumulátorok használata személyi sérüléshez vagy tűz kialakulásához vezethet.
- Ha nem használja az akkumulátort, fémtárgyaktól - pl. kapcsok, kulcsok, csavarok és más egyéb apró fémtárgyak - elkülönítve tárolja, mivel azok rövidzárat okozhatnak. Az akkumulátor rövidre zárása személyi sérülést, égési sérülést vagy tüzet okozhat.
- Az akkumulátorral óvatosan járjon el. Ellenkező esetben az akkumulátorból vegyi anyag szivároghat. Kerülje az érintkezést ezzel a vegyi anyaggal, amennyiben mégis érintkezne vele, folyóvízzel mossa le az érintett felületet. Ha a vegyi anyag szembe jutna, azonnal forduljon orvoshoz. Az akkumulátorban található vegyi anyag súlyos személyi sérülést okozhat.

Szerviz

- Soha ne próbálja saját maga megjavítani a szerszámot, és ne avatkozzon be annak szerkezetébe. A szerszám javítását minden esetben bízza szakképzett személyre.
- A termék minden nem szakember által végzett javítása, módosítása tilos (személyi sérüléshez vagy anyagi kárhoz vezethet).
- Az elektromos szerszámot tanúsított szakszervizben javíttassa meg. Kizárólag eredeti vagy a gyártó által ajánlott pótalkatrészeket használjon. Kizárólag ily módon biztosítható a felhasználó és az elektromos szerszám biztonsága.

2. SZIMBÓLUMOK

	A gép a jóváhagyott szabványokkal összhangban került legyártásra.
	A gép használatba vétele előtt olvassa el a használati útmutatót.
	Dupla szigetelés.
	Használjon védőfelszerelést szem
	Használjunk védőfelszerelést fül
	Ne dobja a szemétbe

3. A GÉP ISMERTETÉSE ÉS A CSOMAGOLÁS TARTALMA

A gép ismertetése (lásd az 1. ábrát)

1 - BE/KI főkapcsoló
2 - BE/KI főkapcsoló rögzítőgomb
3 - Gyorsbefogó tokmány
4 - Segédmarkolat
5 - Forgatható sebességszabályozó gomb
6 - Szellőzőnyílások
7 - Kábel

A csomagolás tartalma

Óvatosan vegye ki a gépet a csomagolásból, és ellenőrizze le, hogy a csomagolás tartalmazza az alábbiakat:

- Vésokalapács
- 3 fúrószár és 2 vésoszár
- Jótállási jegy
- Használati útmutató

Amennyiben bármely tartozék hiányzik vagy sérült, kérjük, vegye fel a kapcsolatot a készülék értékesítőjével.

4. BEÁLLÍTÁS ÉS HASZNÁLAT

- **A KÉSZÜLÉK VÉDELME**
  A helytelen használat a készülék megsérülését okozhatja. Minden esetben tartsa be a következő utasításokat.
  Az éles fúrószárak optimalizálják a teljesítményt, és minimálisra csökkentik a fúrószár kopását.
  Nem terhelje meg annyira a fúrószárat, hogy leálljon a forgásirányú mozgása.
  A fúrógép nem rendelkezik fordított forgásirány funkcióval
  Kizárólag eredeti pótalkatrészeket használjon.
  A táp feszültségértékének egyeznie kell a szerszám azonosító címkéjén olvasható adatokkal.

- **HASZNÁLATI UTASÍTÁS**
  Mielőtt használatba venné, ismerkedjen meg a forgó fúrókalapáccsal.

- **FIGYELEM!**
  Mielőtt behelyezné a szerszámot, győződjön meg róla, hogy a gép ki van húzva az elektromos hálózatból.
  Helyezze fel a markolatot az 1. ábrán látható módon, aszerint, hogy jobb- vagy balkezes.

A FÚRÓGÉP BE- ÉS KIKAPCSOLÁSA

A fúrógép KI/BE kapcsológombja (2. ábra) a markolatba beépítve található. Mindkét kezével tartsa a fúrógépet, majd a motor bekapcsolásához egyszerűen nyomja meg a BE/KI kapcsolót.
Ha szeretné kikapcsolni a fúrógépet, egyszerűen engedje el a BE/KI kapcsolót.

FÚRÓGÉP BEÁLLÍTÁSA FA ÉS FÉM FÚRÁSÁRA

Keresse meg a fúrógép tetején található forgatógombot (3. ábra). Figyelje meg az ütvefúrásra utaló jeleket.
A következő szimbólum csak a vésés (4. ábra).
Ha fémbe vagy fába szeretne fúrni, válassza az ütvefúrás jelet (3. ábra). Az üzemmódot a forgatógomb tetszőleges irányba történő elforgatásával állíthatja be, amíg a kívánt jel nem fordul a fúrógép burkolatán lévő nyíl irányába.

Keresse meg a nagyobb választókart a fúrógép hátsó részében, a BE/KI kapcsoló közelében (5. és 6. ábra).
Fordítsa el a választókart a sima fúró jel irányába.
Ebben a helyzetben standard fúrásra nyílik lehetőség.

ÜTVEFÚRÁS

Egyszerűen forgassa el a hátsó kart a fúrógép és kalapács jelre.

VÉSÉS

Keresse meg a fúrógép tetején található forgatógombot, és addig forgassa, amíg a nagy kalapács " " jel nem fordul a fúrógép burkolatán lévő nyíl irányába (4. ábra).
Keresse meg a nagyobb választókart a fúrógép hátsó részében (5. ábra), a BE/KI kapcsoló közelében (5. és 6. ábra). Forgassa el a választókart a kalapács és fúró jel irányába .

A VÉSŐSZÁRAK BEHELYEZÉSE AZ SDS GYORSTOKMÁNYBA

A vésőszárak lábrészén hornyok találhatók. Bekattannak a fúrógépen található kiálló részekbe.
Fogja meg és húzza el a fekete burkolatot, majd helyezze be a vésőszárat (7. ábra).
Nyomja be, amíg ellenállást nem érez.
Elképzelhető, hogy ahhoz, hogy teljesen a helyére kerüljön, el kell forgatni a vésőszárat.
Miután megfelelően a helyére került, engedje el a fekete burkolatot.
Ezzel kész a vésőfej befogása (8. ábra).

MEGJEGYZÉS

A vésőszár a megfelelő befogást követően nem vehető ki. Ha a véső nincs megfelelően befogva, ismételje meg a fenti lépéssort.

MÉLYSÉGMÉRŐ HASZNÁLATA

Keresse meg a kofferben a mélységmérőt. Helyezze a markolatba.
A fúrószár meghúzását követően helyezze a hegyét a fúrni kívánt felületre.
Húzza vissza a mélységmérőt, és állítsa be a kívánt mélységet a felülettől a mélységmérő végéi.

A FORGÓ KALAPÁCS BIZTONSÁGOS HASZNÁLATA

Nagy teljesítményű fúró. A munkavégzés során fokozott körültekintésre van szükség
Viseljen megfelelő mellesnadrágot.
A készülék - és különösen a vésőgép funkció - használata esetén mindig ajánlott védőlábbelit viselni.
Megfelelő védőkesztyű használata is javasolt.

FIGYELEM!

Szenteljen különös figyelmet annak, nem tartalmaz-e a fúrni vagy vésni kívánt anyag azbesztet.
Az azbeszt a felhasználók és a közelben tartózkodó személyek számára rendkívül veszélyes, az eltávolítását minden esetben bízza szakemberekre.

VÉSŐ- ÉS FÚRÓSZÁRAK

Rendszeresen ellenőrizze le, hogy nem sérültek és élesek a fúrószárak.
Ha kétségei vannak, szerezzen be a szállítótól új véső- és fúrószárakat.

5. MŰSZAKI ADATOK

Tápfeszültség ..... 230V~ / 50Hz
Bemenő teljesítmény..... 1500W
Fordulatszám ..... 0-900 ford./perc
Védelmi osztály II
Maximális fúrási teljesítmény..... Ø 32 mm
Csatlakozókábel hossza..... 2 m
Tanúsított zajszint: ..... 106,08 dB(A)
Rezgések:..... ah.D1 = 13,14 ms^{-2}, K = 1,5 ms^{-2}

Használati útmutató - nyelvi változat.

A szöveg és műszaki paraméterek változtatásának joga fenntartva.

A szöveg, kivitel és műszaki specifi kációk előzetes fi gyelmeztetés nélkül változhatnak és a változtatások joga fenntartva.

Hibakeresés

A feltételezett hibás működés elhárítása általában megoldható a használó által. Ennek érdekében kérjük, olvassa el az alábbi megoldási javaslatokat. A legtöbb esetben a probléma elhárítása gyorsan történik.

FIGYELEM!

Csak az alábbiakban részletezett műveleteket végezze el! Ha ezek alapján nem tudja elhárítani a problémát, bármiféle további ellenőrzés, karbantartás, javítás csak az arra felhatalmazott szervizben, illetve képzett szakember által történhet!

Probléma	Feltételezett ok	Megoldás
1.A készülék nem kapcsolható be	1.1 Nem csatlakozik hálózati áramforráshoz 1.2 A tápkábel, illetve csatlakozó sérült 1.3 Elektromos meghibásodás	1.1 Csatlakoztassa a készüléket elektromos hálózathoz 1.2 Javíttassa meg a tápkábelt, illetve a csatlakozót villanyszerelővel 1.3 Ellenőriztesse, illetve javíttassa meg a készüléket szakemberrel
2.A készülék nem üzemeltethető nagy teljesítménnyel	2.1 A hosszabbító kábel nem megfelelő a készülék üzemeltetéséhez 2.2 Az áramforrás (pl. generátor) alacsony feszültséget biztosít 2.3 A szellőzőnyílások eltömődtek	2.1 Používajte náležitý predlžovací kábel 2.2 Zapojte do iného zdroja napájania 2.3 Vyčistite vetracie prieduchy
3.Nem kielégítő eredmény	3.1 A fúrószár veszteség/sérült 3.2 A fúrószár nem megfelelő a munkadarab anyagához	3.1 Vymeňte za nový 3.2 Používajte náležitý vrták
4.Erős vibráció, illetve zaj	4.1 A fúrószár veszteség/sérült 4.2 A rögzítés kiengedett, laza	4.1 Vymeňte za nový 4.2 Utiahnite skrutky/matice

6. MEGFELELŐSÉGI NYILATKOZAT

Termék / márka: VÉSŐKALAPÁCS / FIELDMANN

Typ / model: FDV 201501-E

230 V/50 Hz, 1500W, 0-900min, 32mm

A termék megfelel az alább ismertetett előírásoknak:

- Az Európai Parlament és a Tanács 2006/42/EC
- Az Európai Parlament és a Tanács 2014/30/EU
- Az Európai Parlament és a Tanács 2011/65/ES

és szabványoknak:

- EN 60745-1:2009+A11
- EN 60745-2-6:2010

- EN 55014-1:2006+A1:2009+A2:2011
- EN 55014-2:2015
- EN 61000-3-2:2014
- EN 61000-3-3:2013
- EN 62321:2009

A FAST ČR, a.s. a gyártó nevében eljárni jogosult személy.

Gyártó:

FAST ČR, a.s.
Černokostelecká 1621,251 01 Prága , Cseh Köztársaság
ASZ: CZ26726548

Kelt Prágában, 2017. 08. 23-án

Név: Ing. Zdeněk Pech
Az igazgatóság elnöke

FAST ČR, a.s.
Černokostelecká 1621, 251 01 Říčany
IČO: 26726548 tel.: +420/ 323 204 111
DIČ: CZ26726548 fax: +420/ 323 204 110

Aláírás és bélyegzők:

7. MEGSEMMISÍTÉS

A HASZNÁLT CSOMAGOLÓANYAG MEGSEMMISÍTÉSE

A készülék csomagolóanyagát az önkormányzat által kijelölt hulladéktelepen adja le.

AZ ELEKTROMOS ÉS ELEKTRONIKUS KÉSZÜLÉKEK MEGSEMMISÍTÉSE

Ez a termékeket vagy kísérődokumentumokban feltüntetett jelzés azt jelenti, hogy az elektromos és elektronikus készülékek élettartamuk lejártát követően nem semmisíthetők meg egyszerű kommunális hulladékként. A helyes megsemmisítés és újrahasznosítás érdekében e készülékeket az arra kijelölt gyűjtőhelyeken adja le. Az Európai Unió egyes országaiban, és néhány más európai országban a terméket azonos termék megvásárlása esetén leadhatja a készülék eladójának is. Az ilyen készülékek helyes megsemmisítésével Ön is hozzájárul az értékes természeti források megőrzéséhez, és segít kiküszöbölni a készülékek potenciálisan negatív kihatásait a környezetre és az emberi egészségre. Ezzel kapcsolatosan további részleteket a helyi önkormányzattól, vagy az Önhöz legközelebbi gyűjtőteleptől kérhet. Az ilyen jellegű hulladék helytelen megsemmisítése esetén a nemzeti törvényi szabályozással összhangban büntetés szabható ki.

Az Európai Unió vállalatai számára

Amennyiben elektromos vagy elektronikus készülékeket kívánnak megsemmisíteni, ezzel kapcsolatosan kérjenek információkat a készülék forgalmazójától, vagy eladójától.

Megsemmisítés nem európai uniós tagállamok esetén

Ez a jelzet az Európai Unió területén érvényes. Amennyiben a terméket meg kívánja semmisíteni, ezzel kapcsolatosan kérjen információkat az illetékes helyi szervektől, vagy a készülék forgalmazójától.

A készülék megfelel az EU irányelvek valamennyi reá vonatkozó alapvető követelményének. A szöveg, formaterv és a műszaki paraméterek előzetes figyelmeztetés nélkül is változhatnak, a változtatások jogát fenntartjuk.