Model BRC 00010, BRC 00020, BRC 00030, BRC 00040, BRC 00110, BRC 00120, BRC 00130, BRC 00140

Před použitím výrobku si pozorně přečtěte informace v tomto návodu a na obale a ponechte si je pro budoucí použití. Změny v textu, designu a technických specifikací se mohou měnit bez předchozího upozornění a vyhrazujeme si právo na jejich změnu.

VLASTNOSTI A FUNKCE

- Minimální věk použití: od 3+ let
- Funkce: dálkově ovládaný model
- Napájení:
  - Výrobek – 3 ks baterie typ AAA – nejsou součástí dodávky
  - Dálkový ovladač – 1 ks 9V není součástí dodávky
- Doba provozu: cca 15–20 minut (nové, plně nabité baterie)
- Frekvence dálkového ovládání: 27 MHz
- Max. dosah 15 m.
- Součásti balení viz schéma.

INSTALACE BATERIÍ

Pomocí šroubováku uvolněte kryt baterie a odstraňte jej. Baterii vložte se správnou polaritou +/–. Kryt poté vraťte na původní místo a opět jej šroubkem zajistěte.

SKLADOVÁNÍ A ÚDRŽBA

Výrobek skladujte v čistém stavu na suchém a tmavém místě. Čistěte navlhčeným hadříkem bez chlupů. K čištění nepoužívejte agresivní či abrazivní čisticí prostředky. Po použití očistěte a osušte pomocí suché utěrky.

⚠ UPOZORNĚNÍ – VÝROBEK

- Sestavení a uvedení do provozu musí provést dospělá osoba!
- Nedotýkejte se pohybujících se částí výrobku. Nebezpečí úrazu!
- Obal není součástí hračky, po rozbalení odstraňte veškeré jeho součásti z dosahu dítěte. U fóliových součástí obalu hrozí udušení!
- Výrobek není určen pro děti do 3 let. Obsahuje malé části – nebezpečí spolknutí. Nenechávejte děti hrát si bez dozoru.
- Nevystavujte výrobek zdrojům tepla, jako je oheň, sluneční záření apod., mohlo by dojít k poškození výrobku či explozi baterií.
- Výrobek nijak neupravujte, nezasahujte do jeho konstrukce či zapojení. Hrozí ztráta funkce, úrazy či škody na majetku.
- Voda se nesmí dostat k vnitřním částem výrobku.

⚠ UPOZORNĚNÍ – RC

- Prostředí: vyberte bezpečné místo, s dostatečným prostorem bez bariér, zvířat a lidí. Nenarážejte do jiných předmětů.
- Nepouštějte výrobek na větší vzdálenost než 10 m, jinak jej nebude možné ovládat.
- Nepoužívejte za nepříznivého počasí (vítr, déšť). Ovlivnilo by to ovládání modelu a mohlo vést ke ztrátě kontroly a úrazům či jiným škodám.
- Jakmile se model začne pohybovat pomaleji, je čas nabít baterie, nebo instalovat nové.
- Rádiové rušení může způsobit divné chování výrobku. Jiný model řízený na stejné frekvenci může rušit ovládání vašeho výrobku.
- Osobní vysílačky, mobilní telefony, dvojcestní vysílačky a jiná vysílací zařízení, a také vedení vysokého napětí mohou způsobit rádiové rušení.

V případě úniku elektrolytu a zásahu čí, vypláchněte oči čistou vodou a neprodleně vyhledejte odbornou lékařskou pomoc.

⚠ BATERIE BEZPEČNÝ PROVOZ

- Používejte pouze typy baterií doporučené výrobcem.
- Baterie, které jsou určeny pro výměnu, doporučujeme nahrazovat alkalickými.
- Manipulaci s bateriemi včetně nabíjení může provádět pouze dospělá osoba.
- Nevystavujte baterie ohni, přímému slunci, nebo jiným zdrojům tepla.
- Baterie určené k nabíjení vyjměte před nabíjením z výrobku.
- Nabíjecí baterie se před hraním musí nabít. Odpojte až po úplném nabití. Pozor, po nabíjení může být povrch horký.
- Dodržujte napětí specificky uvedené na výrobku nebo na obalu.
- Nekombinujte nabíjecí a běžné baterie. Baterie, které nejsou určené k nabíjení, se nesmí nabíjet.
- Dbejte na správné uložení baterií ve výrobku a dodržujte správnou polaritu.
- Vybité baterie se musí z výrobku ihned odstranit. Nemíchejte dohromady nové a použité baterie.
- Pokud se výrobek delší dobu nepoužívá, vyjměte všechny baterie.
- Zákaz zkratování napájecích svorek.
- Porušená nebo netěsná baterie se musí ihned vyměnit.
- Použité baterie nevhazujte do ohně ani neotevírejte jejich kryt!
- V případě úniku elektrolytu a zásahu čí, vypláchněte oči čistou vodou a neprodleně vyhledejte odbornou lékařskou pomoc.

EKOLOGICKÁ LIKVIDACE

Elektrozařízení, akumulátory ani použité baterie se po skončení životnosti nesmí odstraňovat jako netříděný komunální odpad. Použité výrobky prosím odložte na příslušných sběrných místech v souladu s místní obecní vyhláškou. Další podrobnosti si vyžádejte od místního úřadu nebo nejbližšího sběrného místa.

PROHLÁŠENÍ O SHODĚ

Tento výrobek byl uveden na trh v souladu s požadavky všech harmonizovaných předpisů EU.

POKYNY A INFORMACE O NAKLÁDÁNÍ S POUŽITÝM OBALEM

Použitý obalový materiál odložte na místo určené obcí k ukládání odpadu.

LIKVIDACE POUŽITÝCH ELEKTRICKÝCH A ELEKTRONICKÝCH ZAŘÍZENÍ

Tento symbol na produktech anebo v průvodních dokumentech znamená, že použité elektrické a elektronické výrobky nesmí být přidány do běžného komunálního odpadu. Ke správné likvidaci, obnově a recyklaci předejte tyto výrobky na určená sběrná místa. Alternativně v některých zemích Evropské unie nebo jiných evropských zemích můžete vrátit své výrobky místnímu prodejci při koupi ekvivalentního nového produktu.
Správnou likvidací tohoto produktu pomůžete zachovat cenné přírodní zdroje a napomáháte prevenci potenciálních negativních dopadů na životní prostředí a lidské zdraví, což by mohly být důsledky nesprávné likvidace odpadů. Další podrobnosti si vyžádejte od místního úřadu nebo nejbližšího sběrného místa.
Při nesprávné likvidaci tohoto druhu odpadu mohou být v souladu s národními předpisy uděleny pokuty.

Pro podnikové subjekty v zemích Evropské unie
Chcete-li likvidovat elektrická a elektronická zařízení, vyžádejte si potřebné informace od svého prodejce nebo dodavatele. „Nabíjení baterií" přeložit do všech jazyků a jednotlivé mutace oddělit lomítkem.

Likvidace v ostatních zemích mimo Evropskou unii
Tento symbol je platný v Evropské unii. Chcete-li tento výrobek zlikvidovat, vyžádejte si potřebné informace o správném způsobu likvidace od místních úřadů nebo od svého prodejce.

CE Tento výrobek splňuje veškeré základní požadavky směrnic EU, které se na něj vztahují.

Změny v textu, designu a technických specifikací se mohou měnit bez předchozího upozornění a vyhrazujeme si právo na jejich změnu.

Adresa dovozce: FAST ČR, a.s. Černokostelecká 1621, 251 01 Říčany, Česká republika

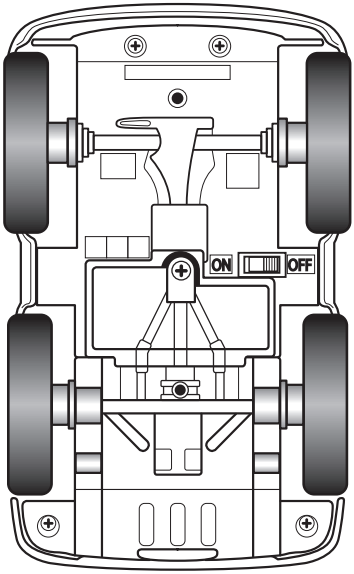
ON
OFF

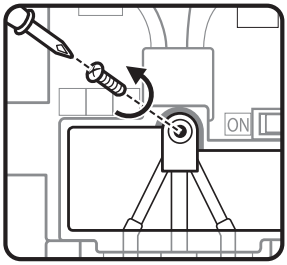
ON

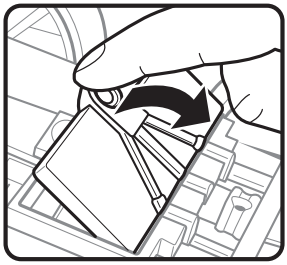

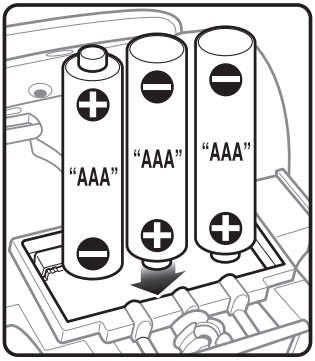
"AAA"
"AAA"
"AAA"

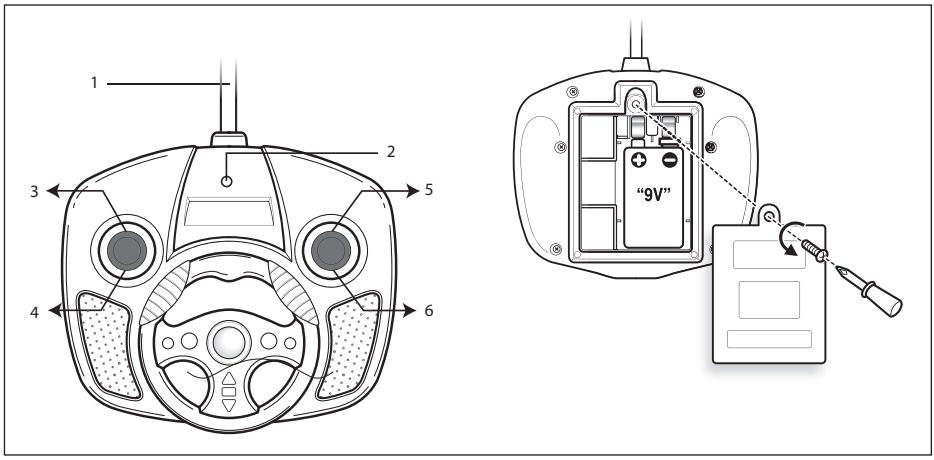

1. Antenna / **2.** Battery power indicator light / **3.** Forward/right / **4.** Back/right / **5.** Forward/left / **6.** Back/left

1. Anténa / **2.** Světelná kontrolka stavu baterie / **3.** Dopředu/doprava / **4.** Dozadu/doprava / **5.** Dopředu/doleva / **6.** Dozadu/doleva

1. Anténa / **2.** Svetelná kontrolka stavu batérie / **3.** Dopredu/doprava / **4.** Dozadu/doprava / **5.** Dopredu/doľava / **6.** Dozadu/doľava

1. Antenna / **2.** Az elem álllapotát jelző kontroll-lámpa / **3.** Előre/jobbra / **4.** Hátra/jobbra / **5.** Előre/balra / **6.** Hátra / balra

1. Antena / **2.** Kontrolka świetlna stanu baterii / **3.** Do przodu/w prawo/ **4.** Do tyłu/w prawo/ **5.** Do przodu/w lewo/ **6.** Do tyłu / w lewo

1. Антенна / **2.** Индикаторная лампа питания от батарей / **3.** Вперед/вправо / **4.** Назад/вправо / **5.** Вперед/влево / **6.** Назад/влево

1. Antena / **2.** Indikatorska lampica napajanja baterijama / **3.** Naprijed/desno / **4.** Natrag/desno / **5.** Naprijed/lijevo / **6.** Natrag/lijevo

1. Antenne / **2.** Batteriefüllstand Kontrollleuchte / 3 Vor/Rechts / 4 Zurück/Rechts / 5 Vor/Links / 6 Zurück /Links

1. Antenne / **2.** Voyant de puissance des piles / **3.** Marche avant/droite/ **4.** Marche arrière/droite/ **5.** Marche avant/gauche/ **6.** Marche arrière/gauche

1. Antenna / **2.** Spia alimentazione batteria / **3.** Avanti/destra / **4.** Indietro/destra / **5.** Avanti/sinistra / **6.** Indietro/sinistra

1. Antena / **2.** Luz indicadora de encendido / **3.** Adelante/derecha/ **4.** Atrás/derecha/ **5.** Adelante/izquierda/ **6.** Atrás/izquierda

1. Antenne / **2.** Indicatielampje batterijvermogen / 3 Vooruit/rechts / **4.** Achteruit/rechts / **5.** Vooruit/links / **6.** Achteruit/links

1. Antena / **2.** Maitinimo iš baterijų indikatoriaus lemputė / **3.** Pirmyn / dešinėn / **4.** Atgal / dešinėn / **5.** Pirmyn / kairėn / **6.** Atgal / kairėn
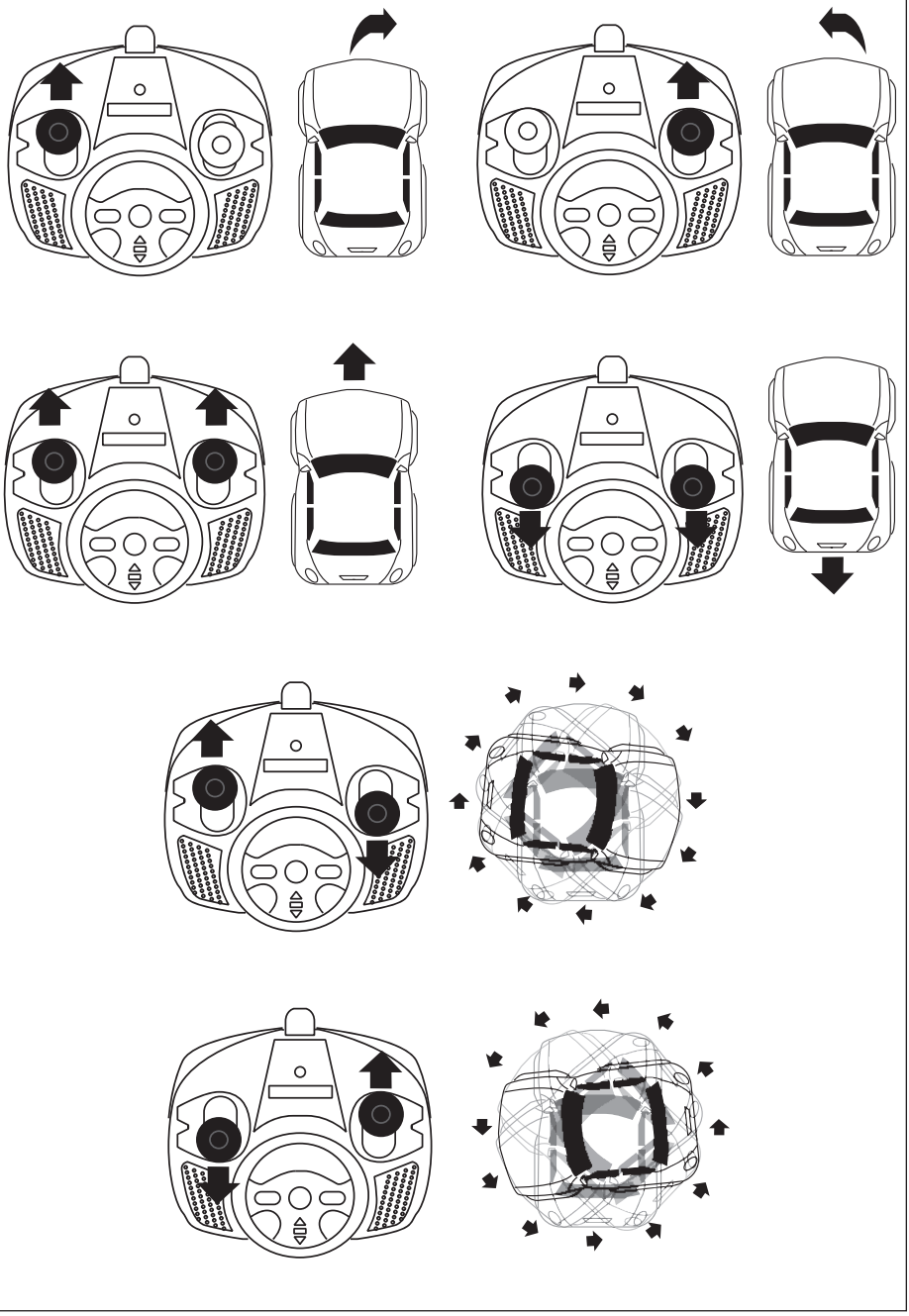
1. Antena / **2.** Indikatorska lampa za kapacitet baterije / **3.** Napred/desno / **4.** Nazad/desno / **5.** Napred/levo / **6.** Nazad/levo